دفترچه راهنمای ساخت

لگو تبدیل شونده اپتیموس پرایم ۲۸۱ تکه

لگوی ساختنی BT

BT805
کد محصول

۶۷
صفحه راهنما

اسکن کن و بخر!

برای خرید این لگو و دیدن همه لگوهای BT در سرگرمیا، کد را اسکن کنید یا روی همین کادر بزنید.

sargarmia.com/brands/bt-lego



سرگرمیا

طراحی و تولید: بنار (BT)
صفحه‌آرایی و انتشار: سرگرمیا

چند نکته برای ساخت بهتر

۱ قبل از شروع، قطعات را بر اساس رنگ و اندازه دسته‌بندی کنید تا پیدا کردنشان در هر مرحله سریع‌تر باشد.

۲ شماره نارنجی بالای هر صفحه، شماره مرحله است؛ قطعات لازم همان مرحله هم در نوار بالای تصویر آمده‌اند.

۳ علامت «X2» یا «X4» یعنی همان مجموعه را باید دو یا چهار بار بسازید.

۴ قطعات را محکم فشار دهید تا کامل جا بیفتند؛ اتصال نیمه‌کاره در مراحل بعد باعث لقی مدل می‌شود.

۵ اگر بسته چند مدلی است، شماره مراحل برای هر مدل از ۱ شروع می‌شود؛ می‌توانید مدل‌ها را جداگانه بسازید.

۶ قطعات ریز برای کودکان زیر ۳ سال مناسب نیست؛ ساخت با همراهی بزرگ‌ترها لذت‌بخش‌تر است.

قطعه‌ای کم یا آسیب‌دیده است؟

با پشتیبانی سرگرمیا تماس بگیرید تا سریع پیگیری کنیم · شنبه تا چهارشنبه، ساعت ۹ تا ۱۷ · sargarmia.com

مدل تکمیل‌شده



کاتالوگ لگو اپتیموس پرایم ترانسفرمر

کد کالا : BT805

01

www.banartoys.com

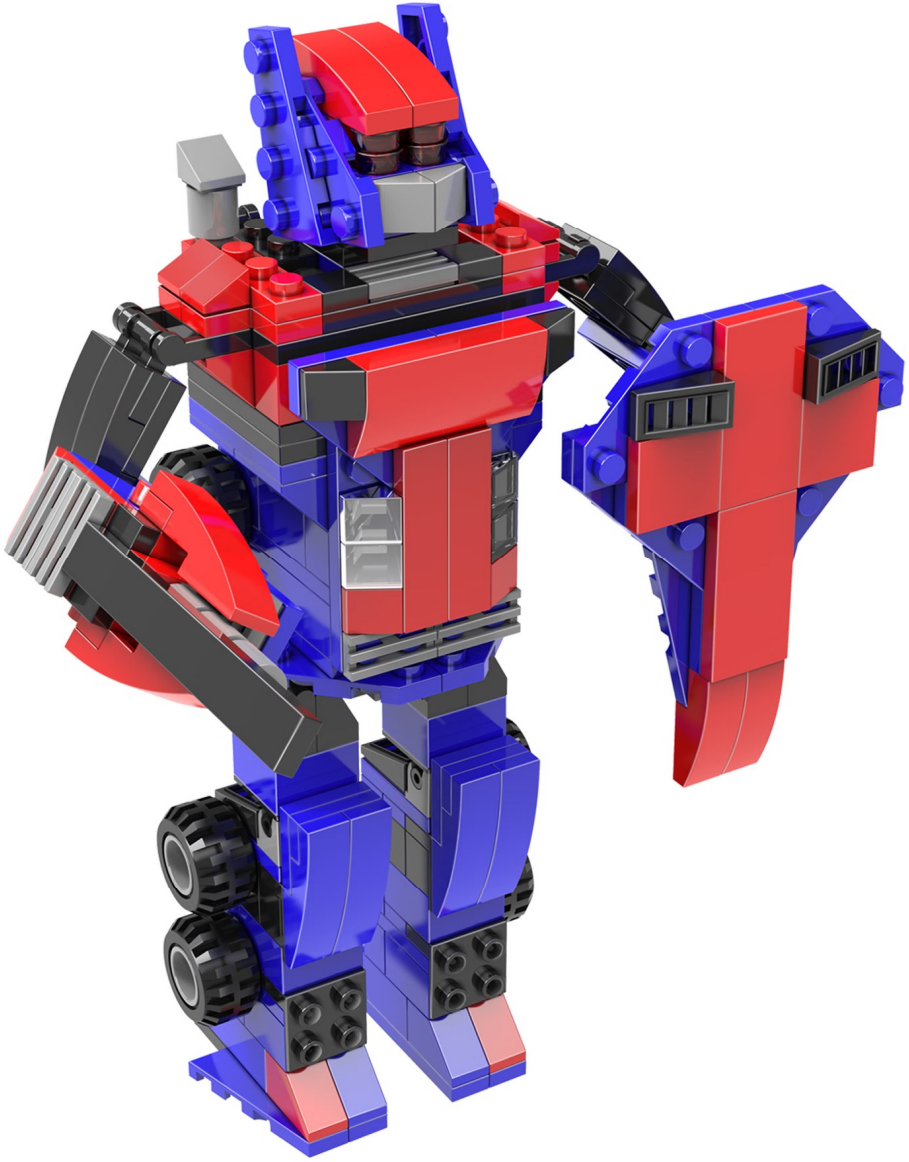

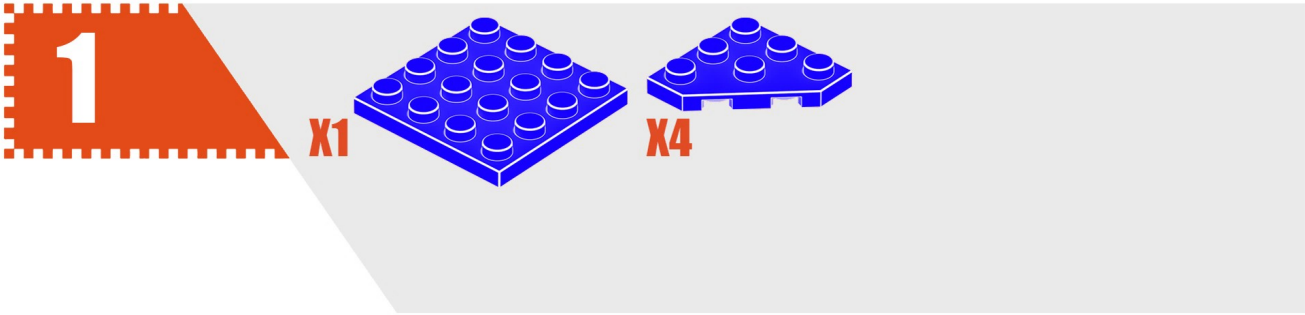

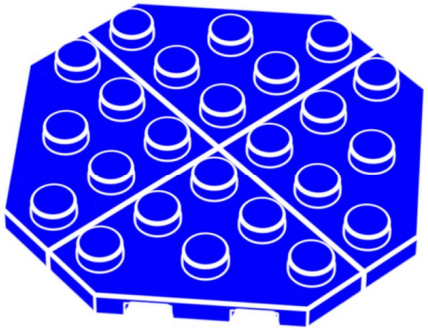

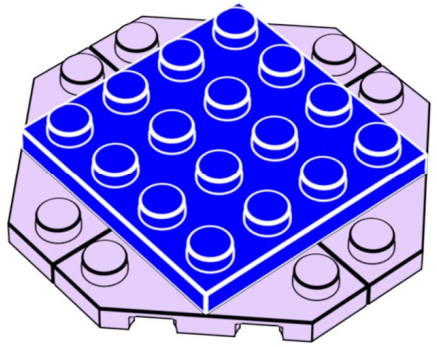

① ②

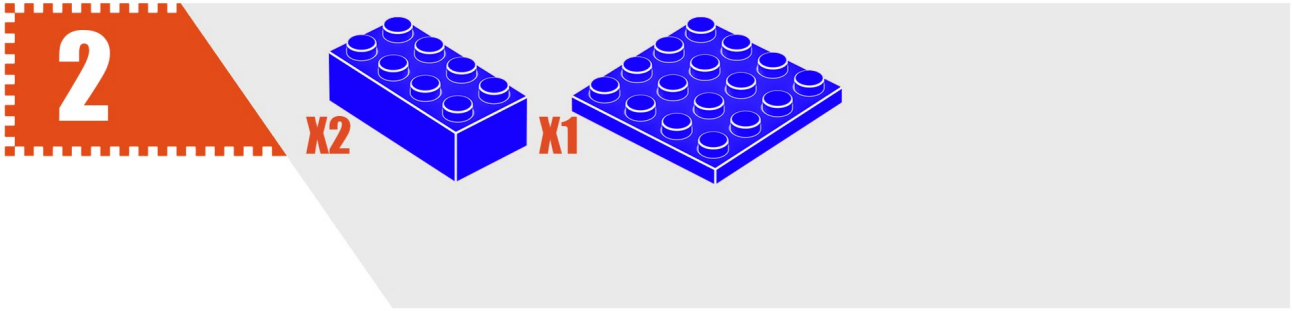
2
X2
X1

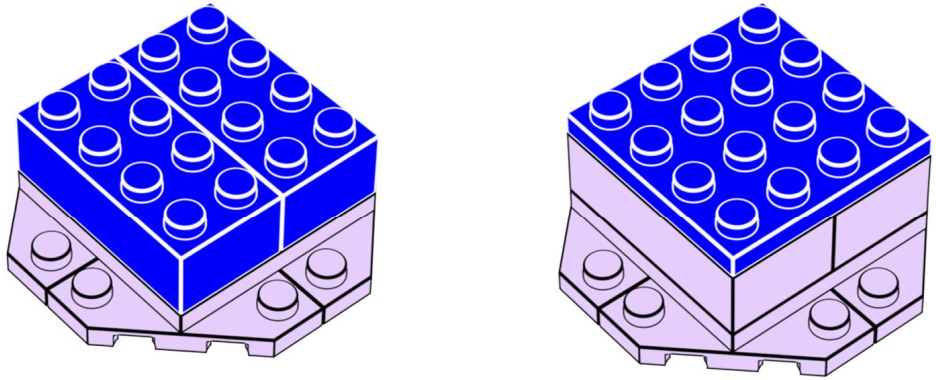


1
2

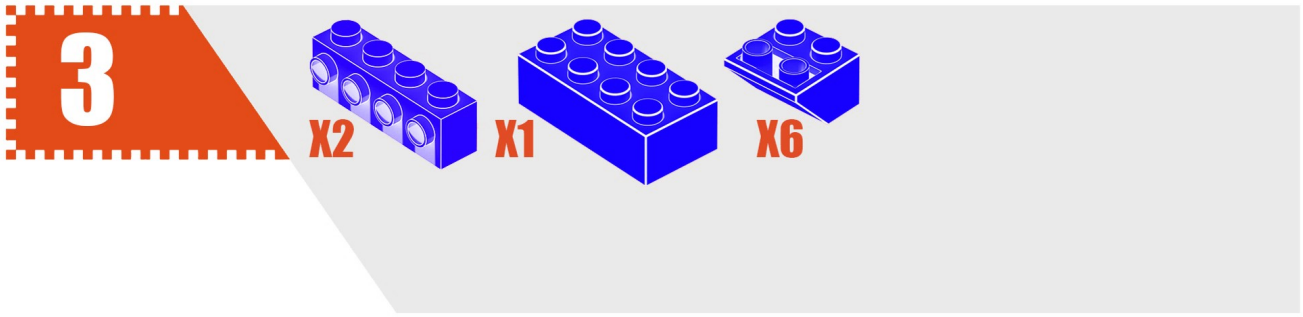
3
X2
X1
X6

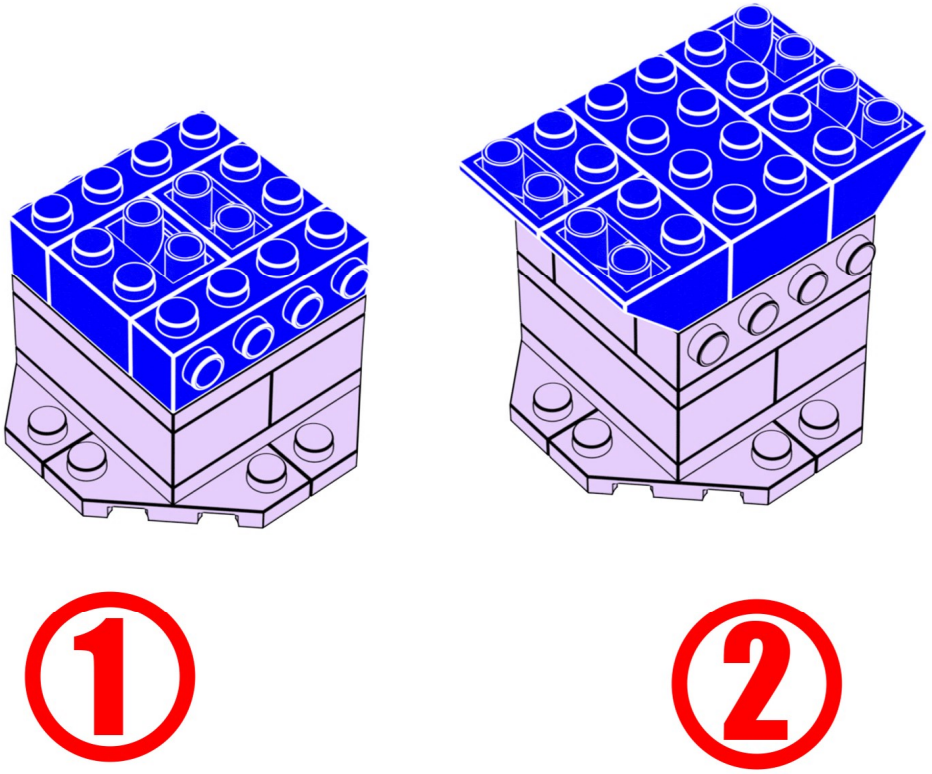
1
2

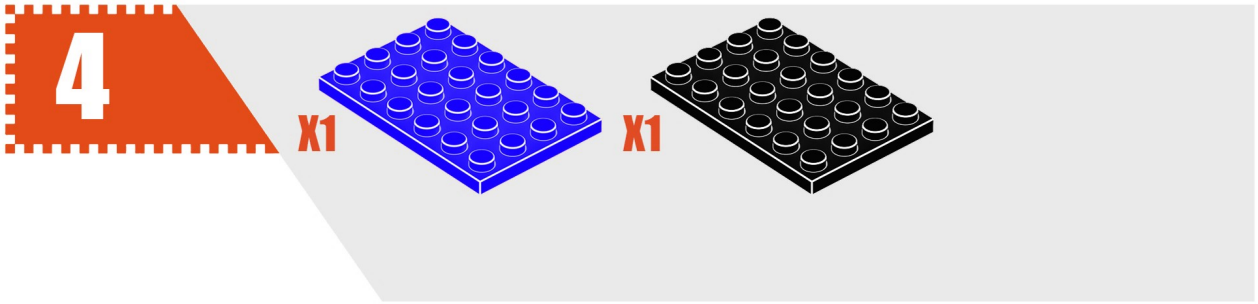
4
X1
X1

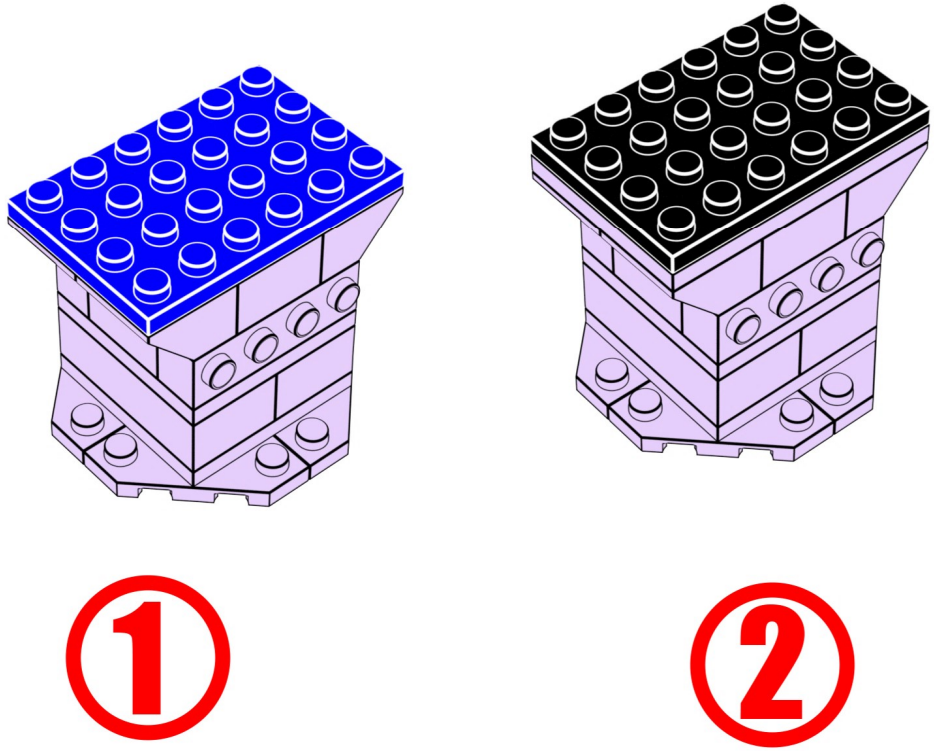
1
2

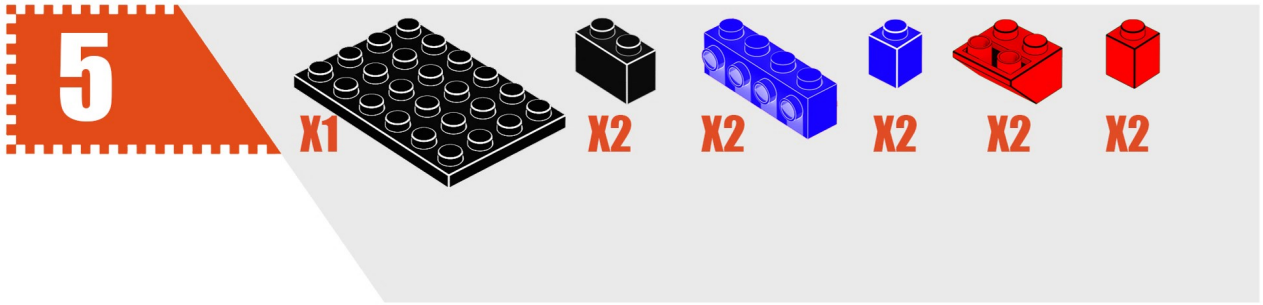
5
X1
X2
X2
X2
X2
X2

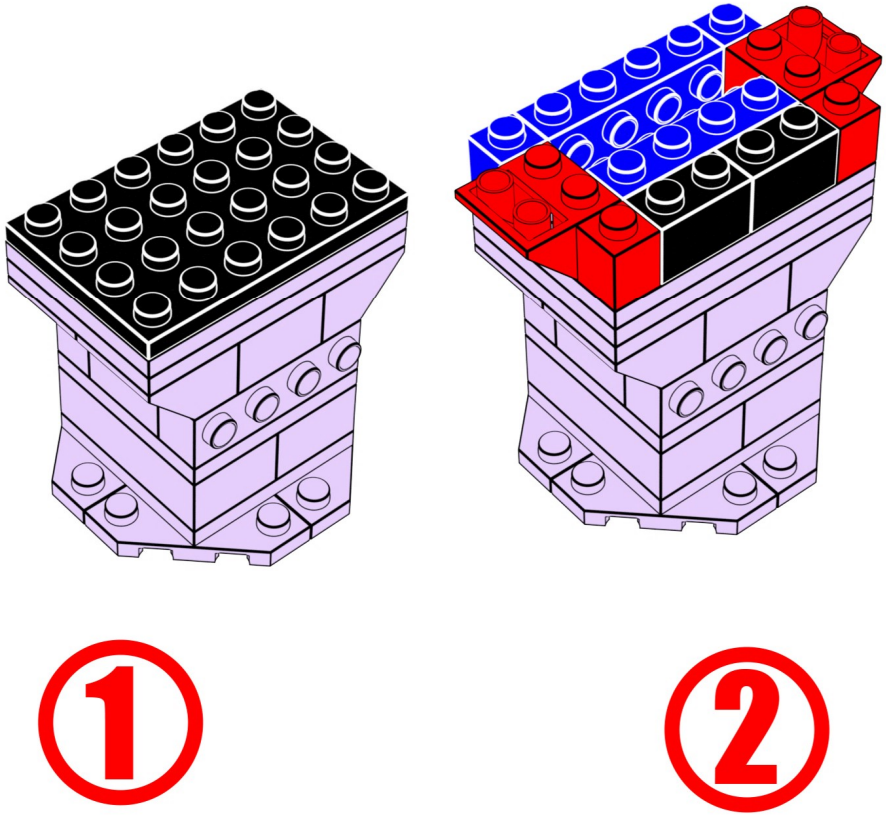
1
2

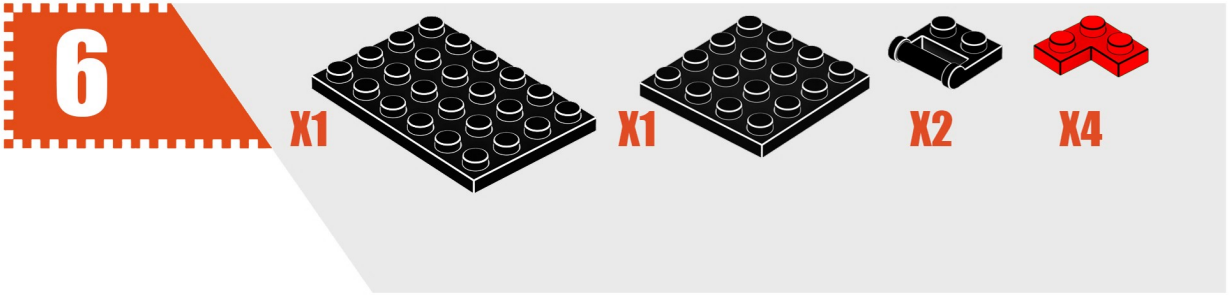
6
X1
X1
X2
X4

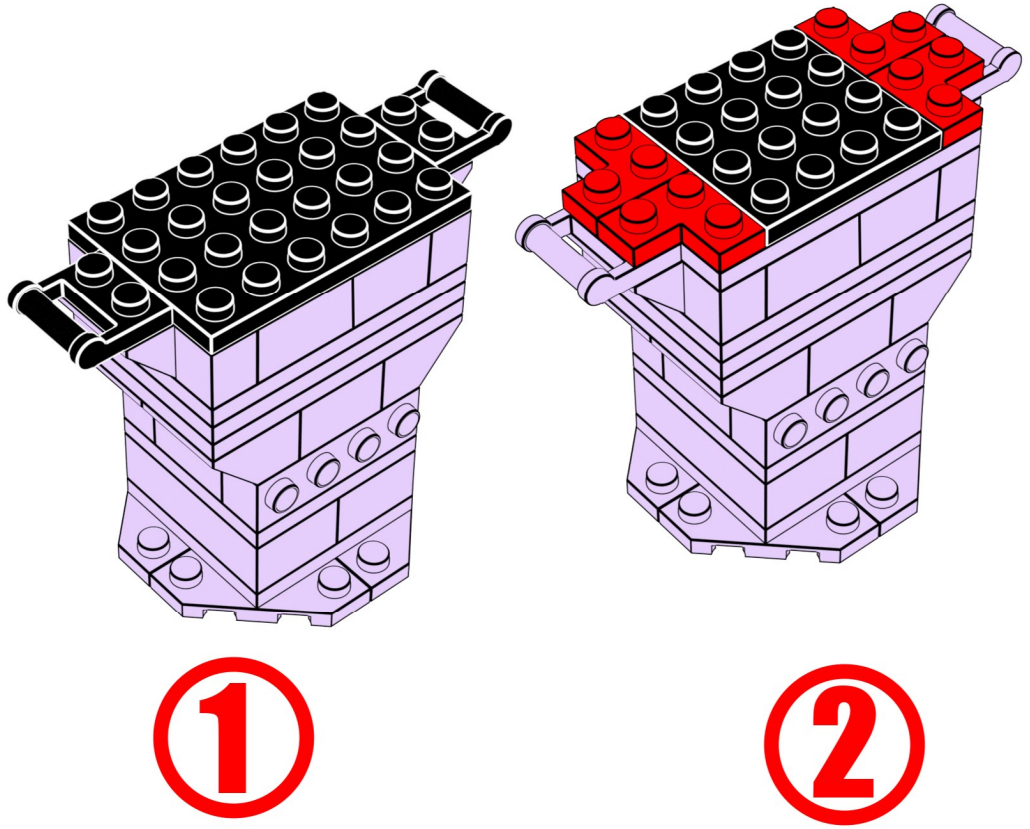
1
2

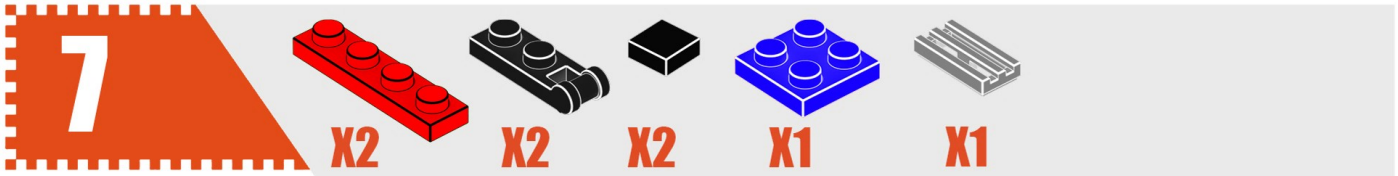
7
X2
X2
X2
X1
X1

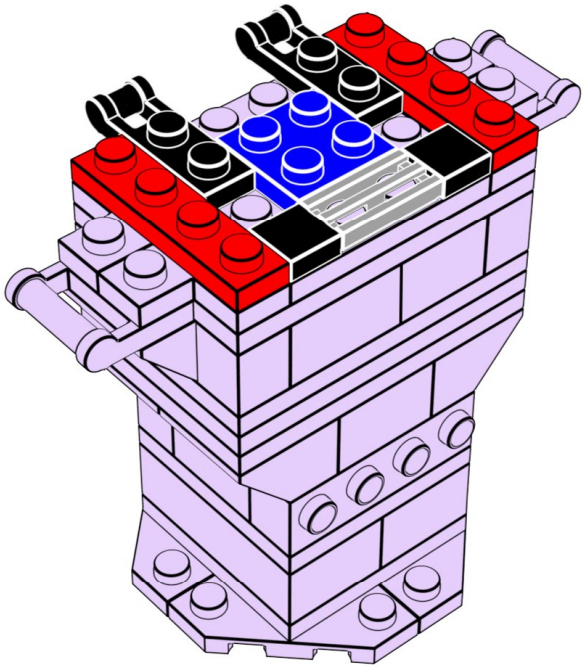

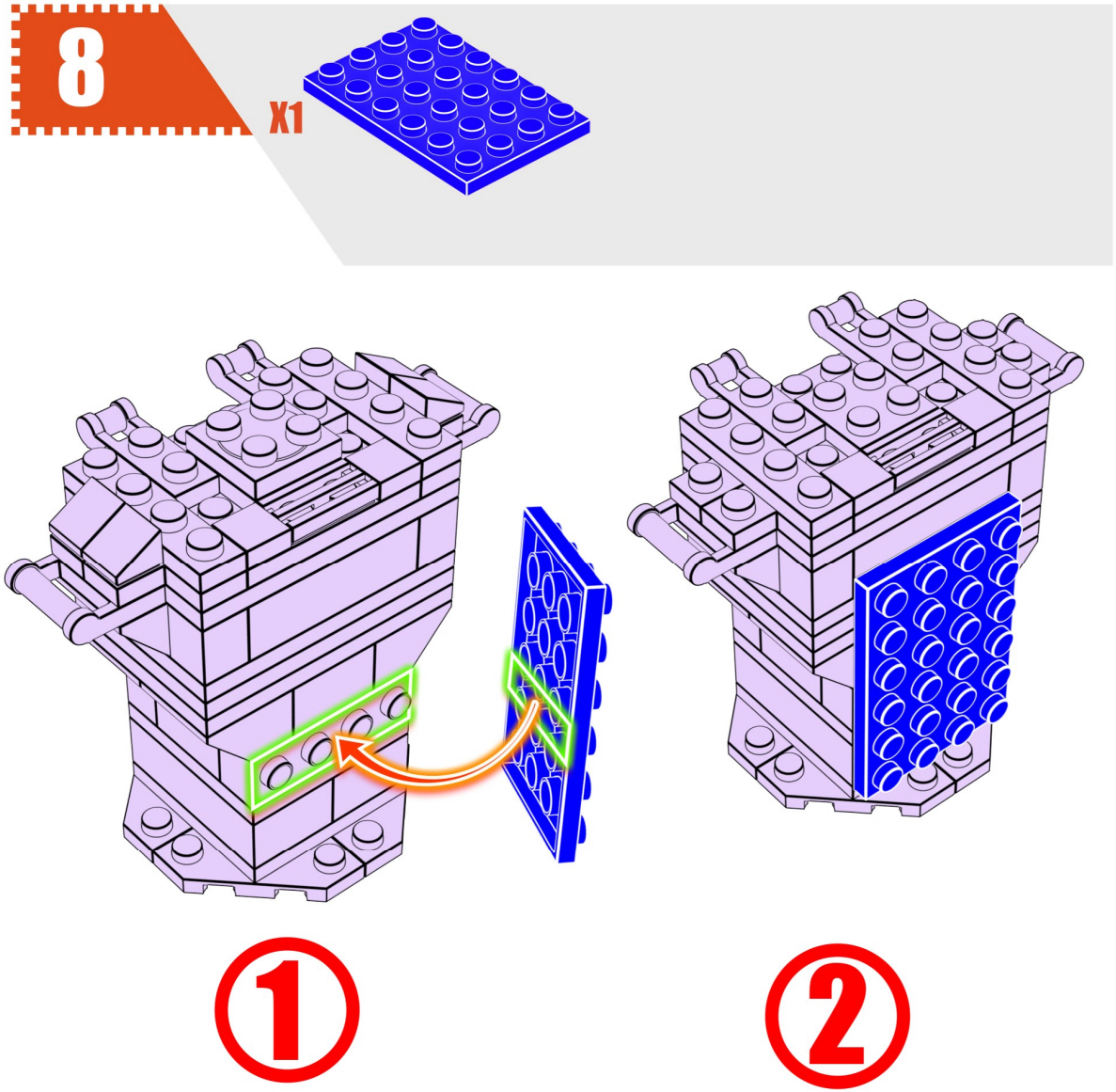
8
X1
1
2

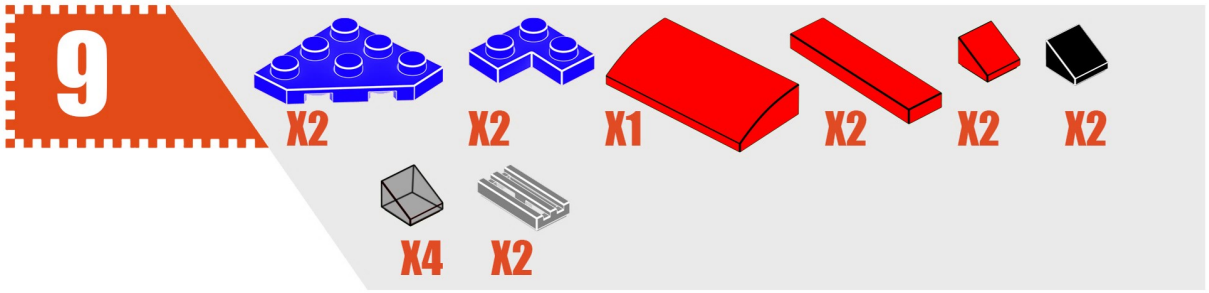
9
X2
X2
X1
X2
X2
X2
X4
X2

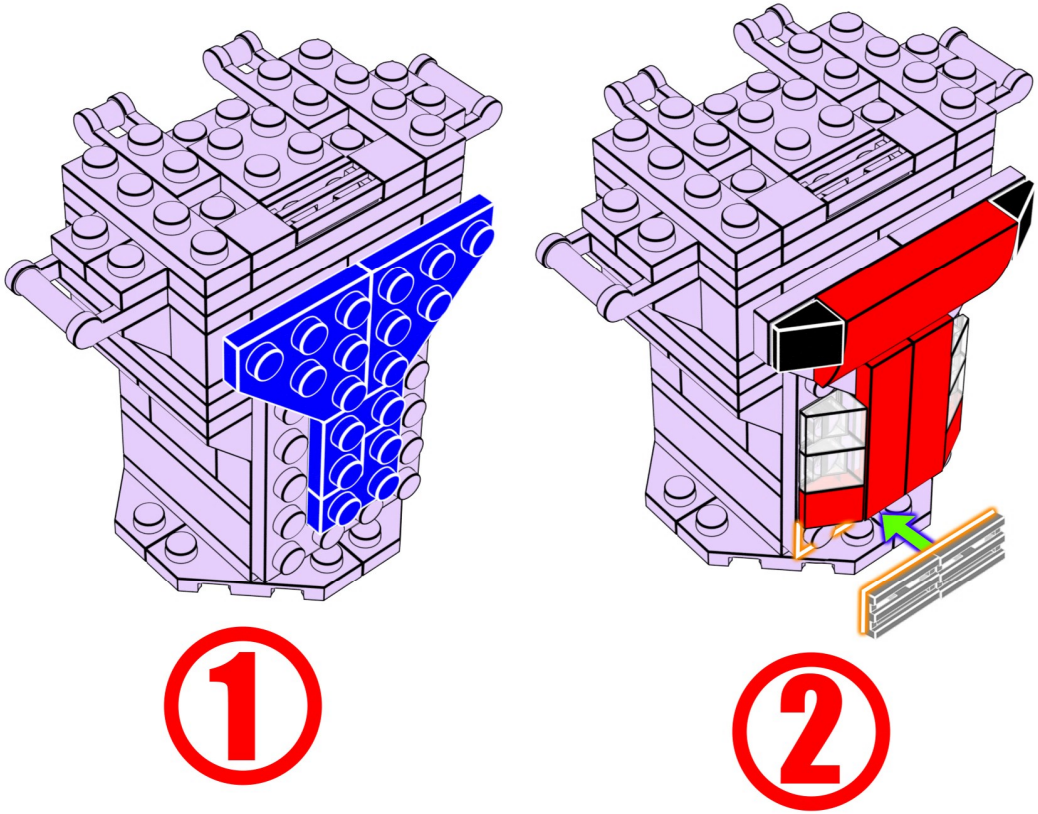
1
2

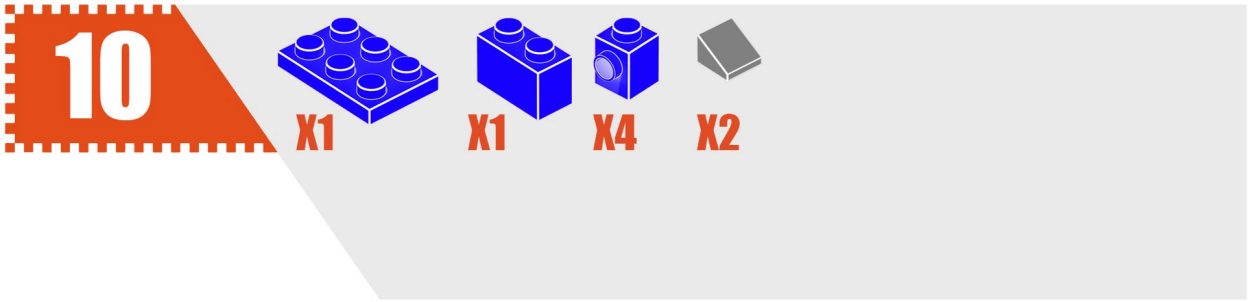
10
X1
X1
X4
X2

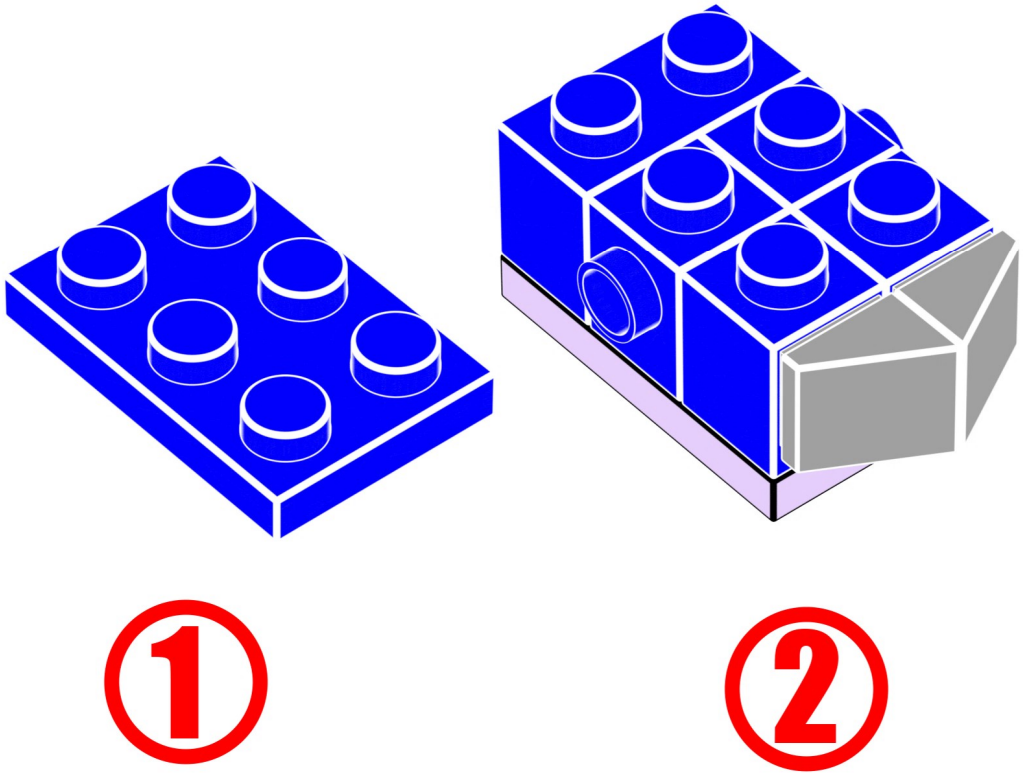
1
2

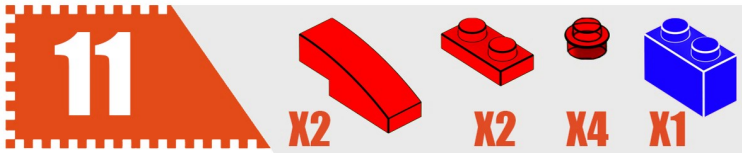
11
X2
X2
X4
X1

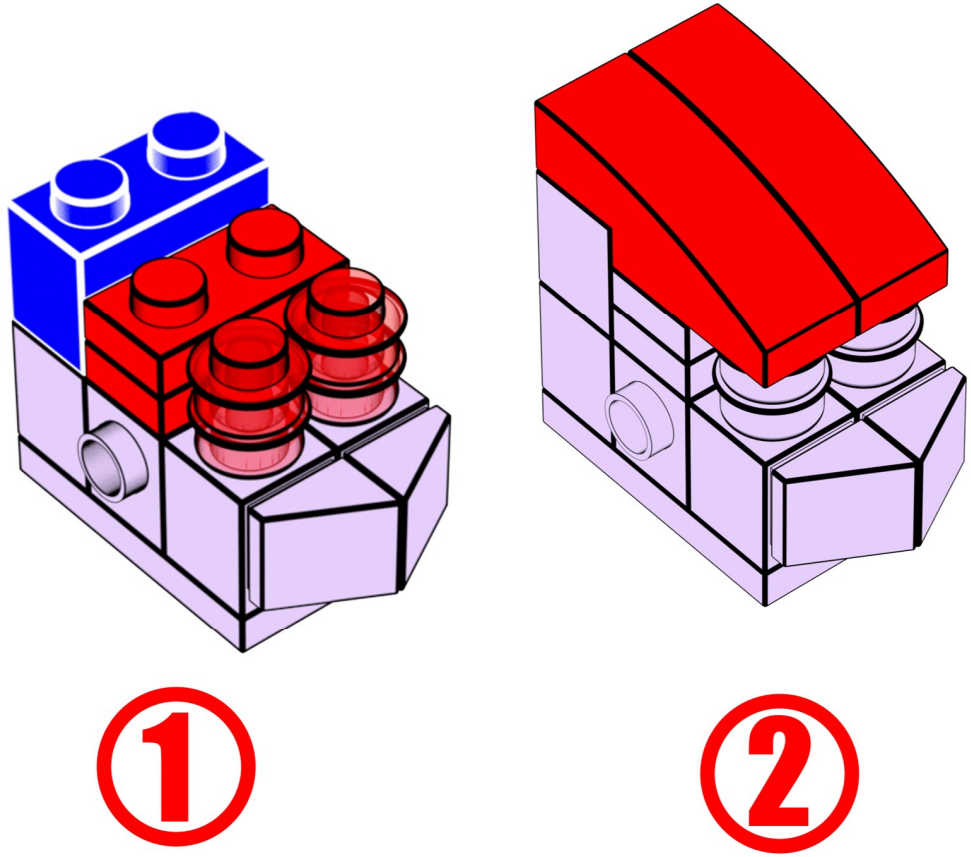
1
2

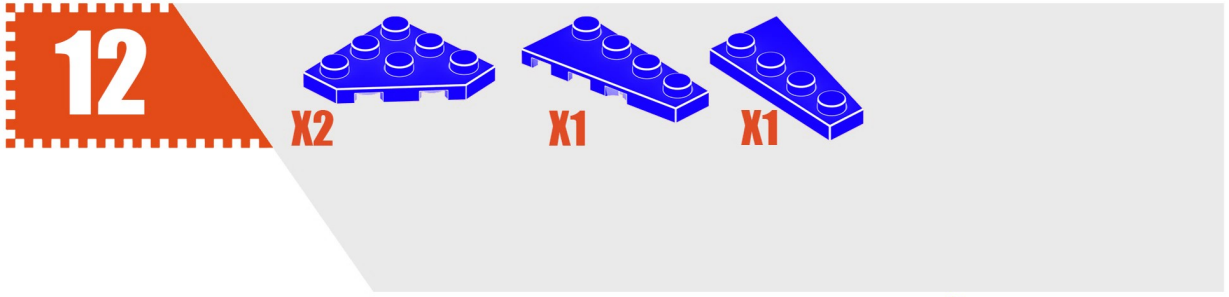
12
X2
X1
X1

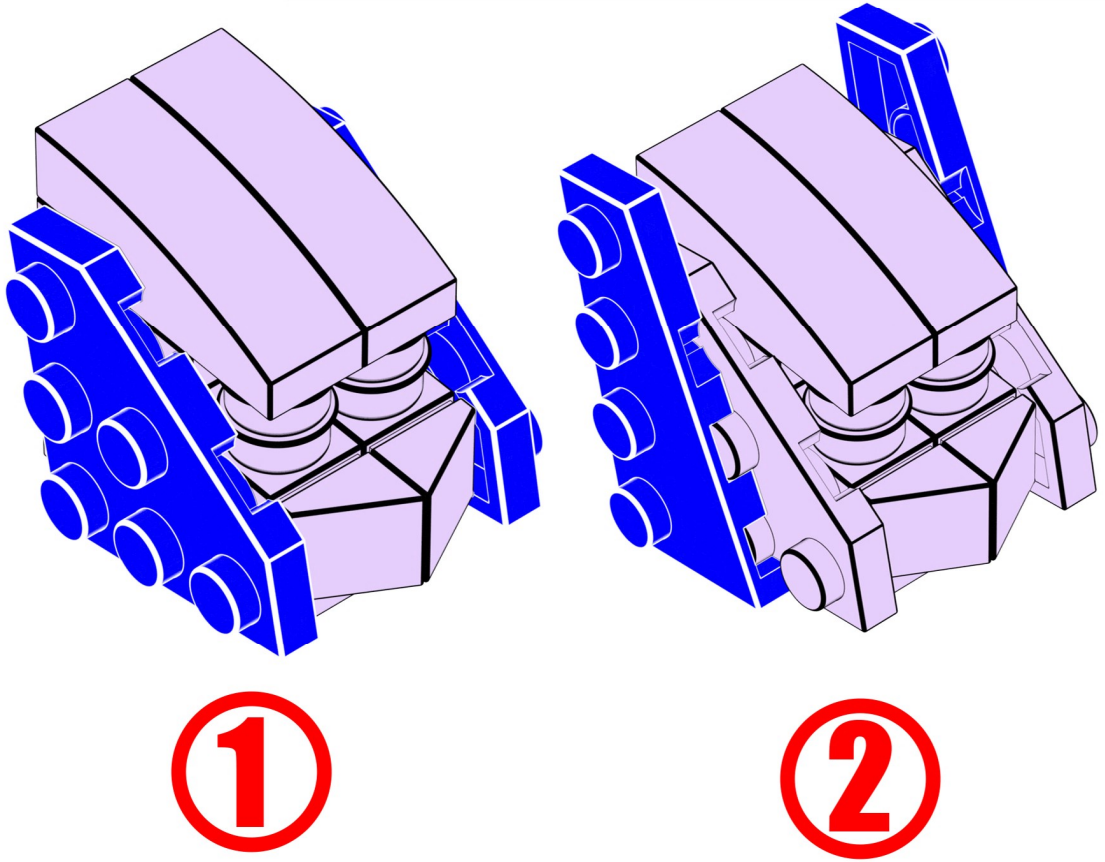
1
2

13

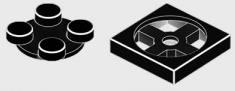

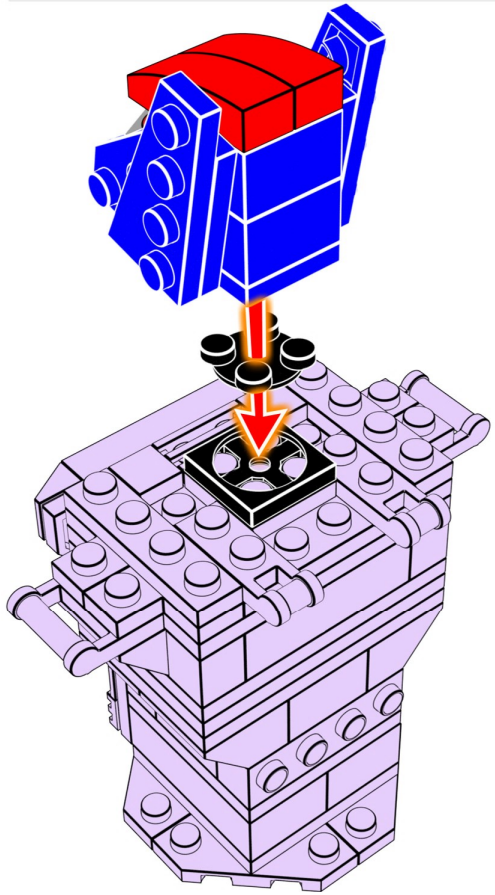

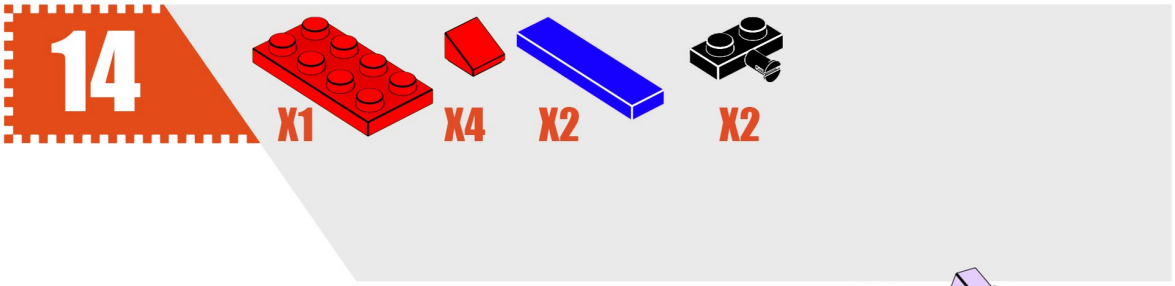
14
X1
X4
X2
X2

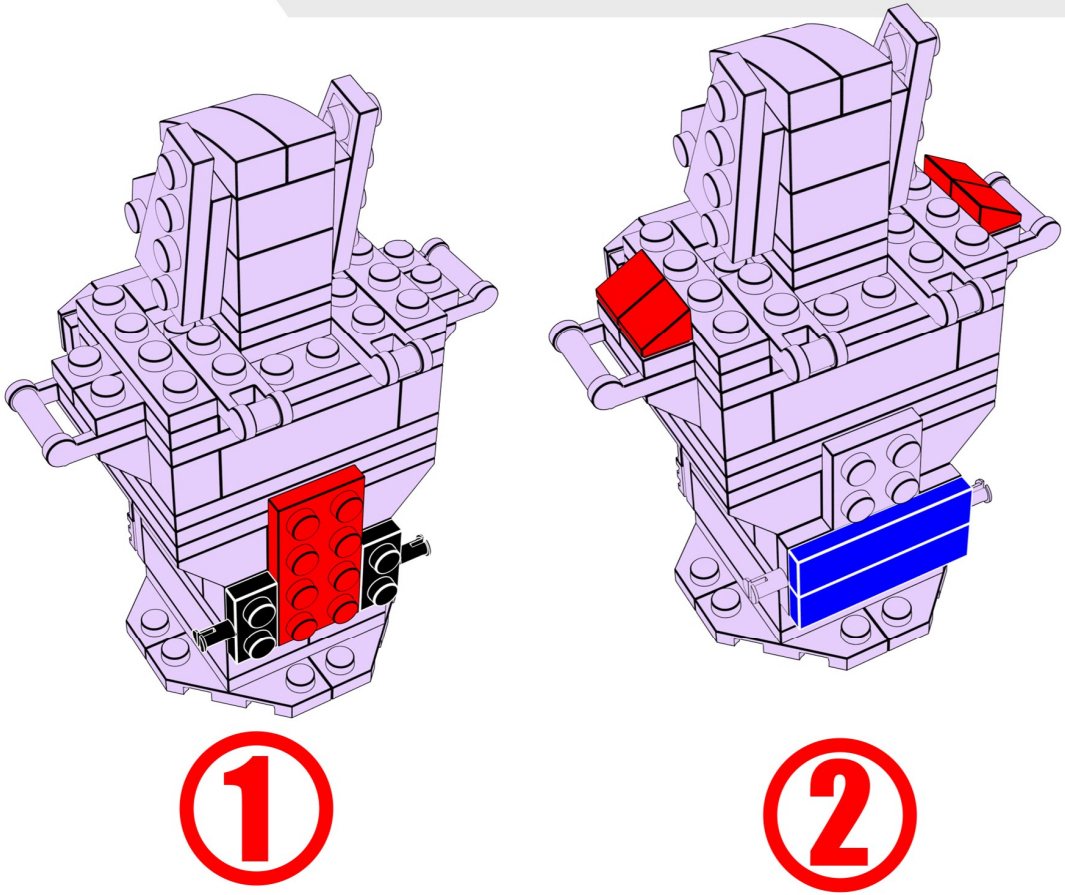
1
2

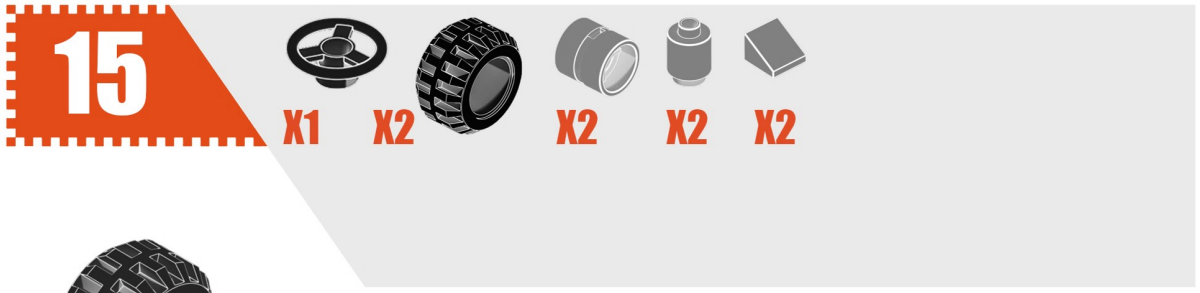

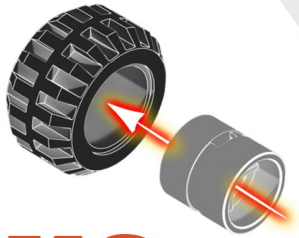

X2

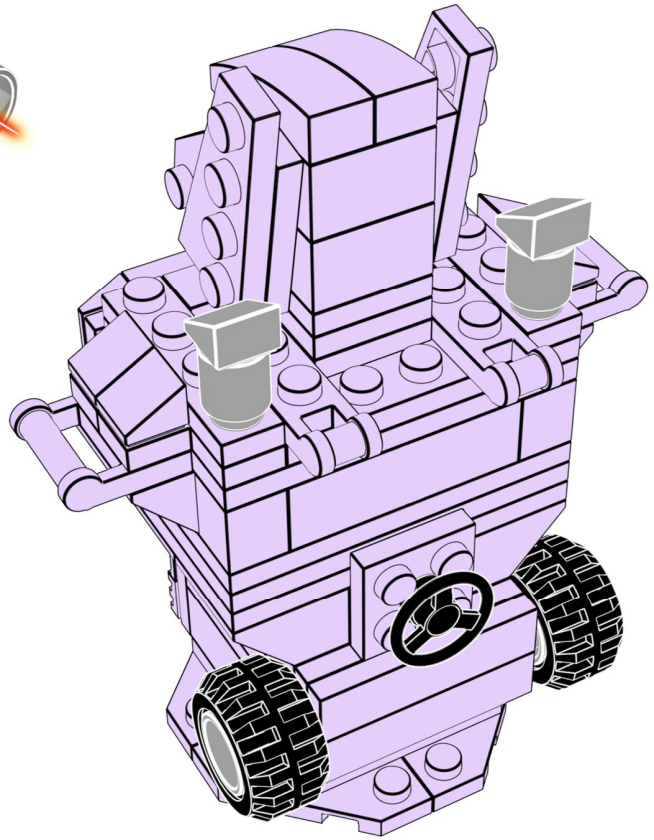

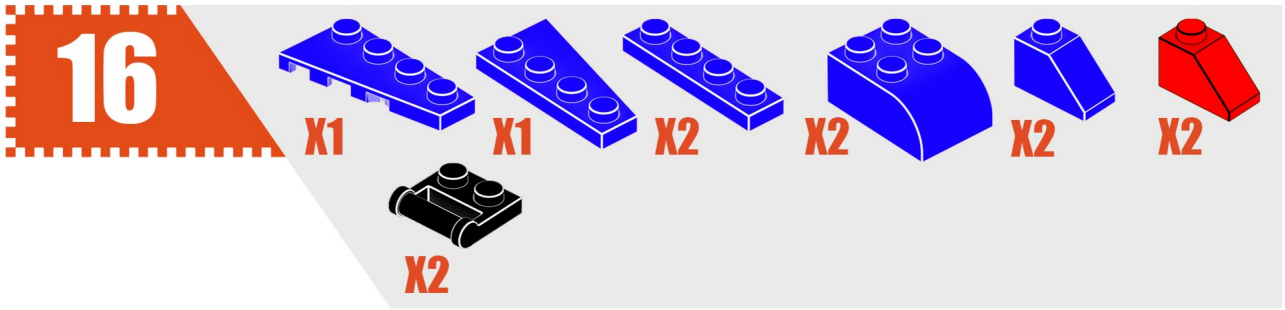
16
X1
X1
X2
X2
X2
X2
X2

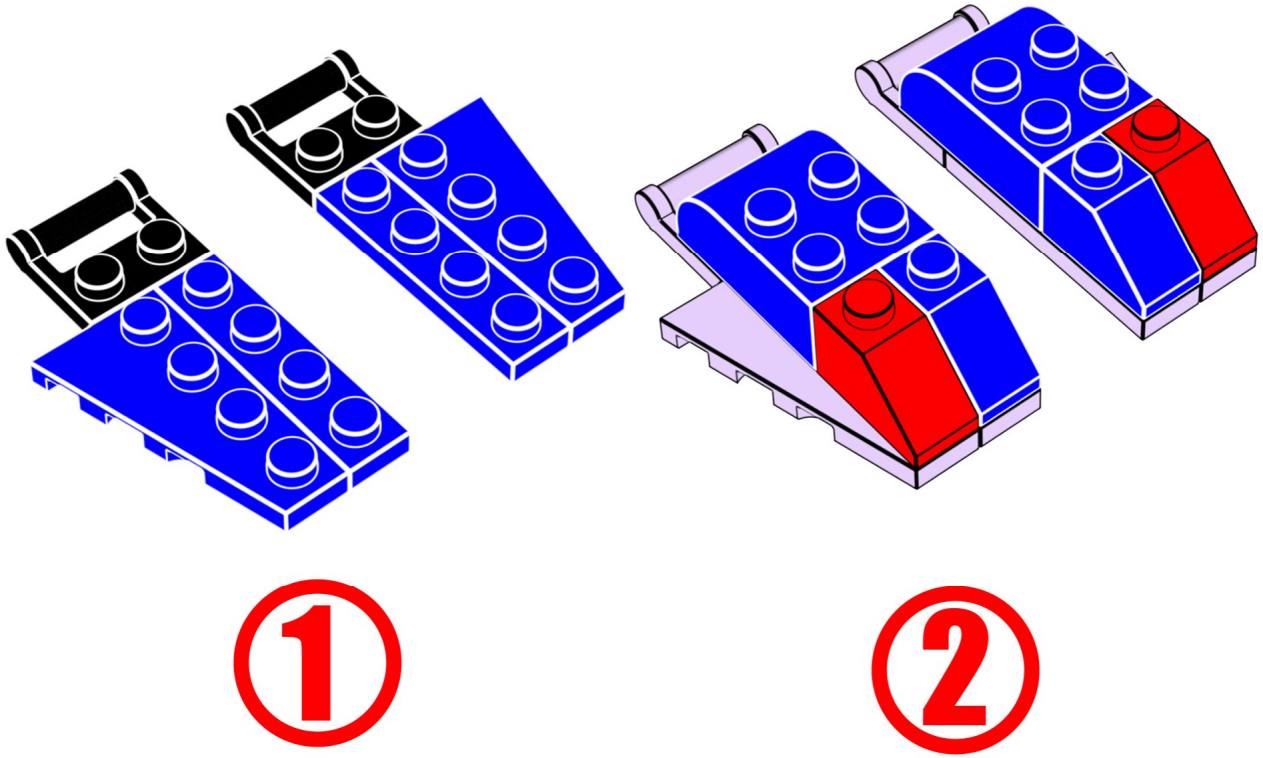
1
2

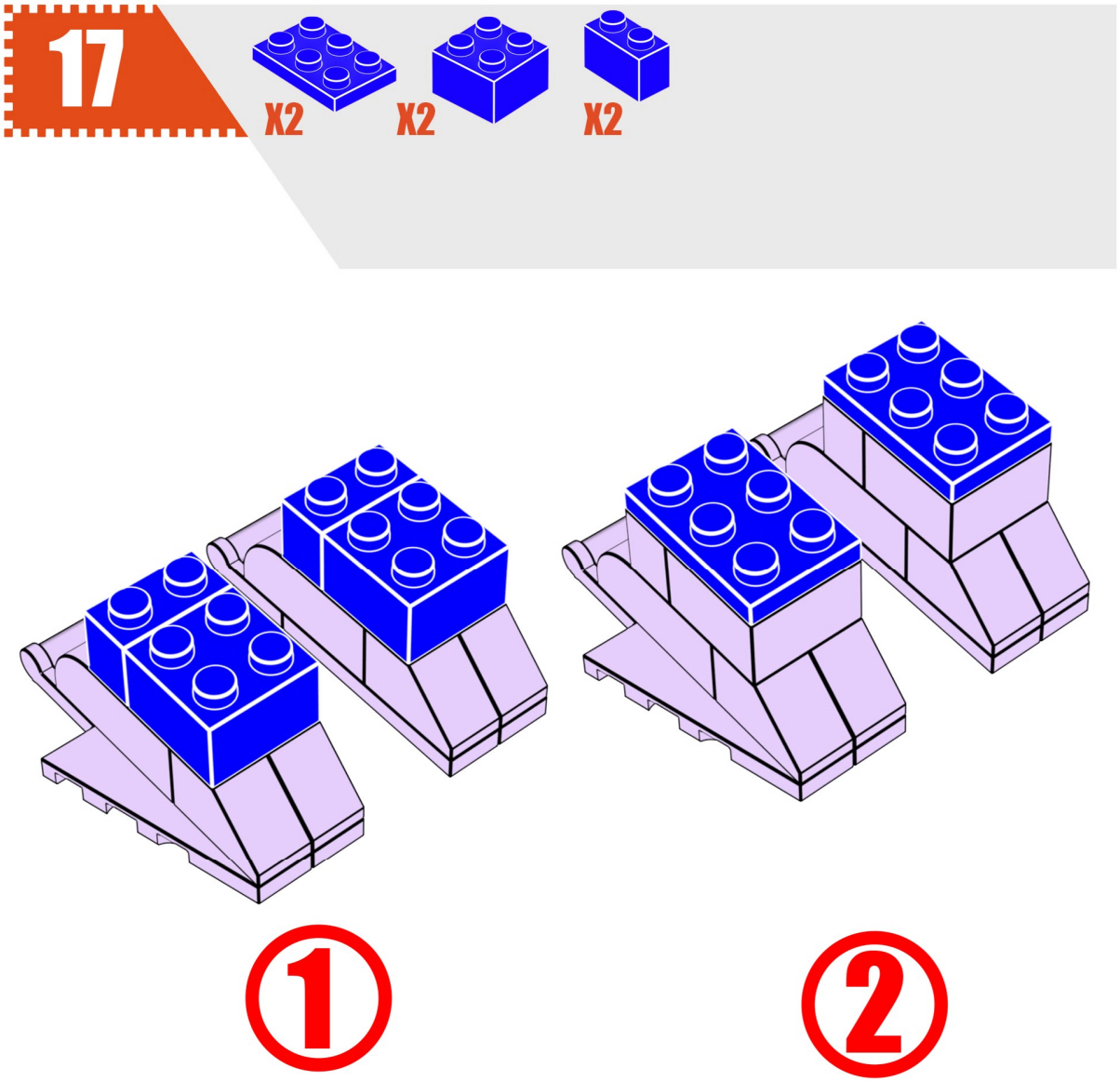
17
X2
X2
X2
1
2

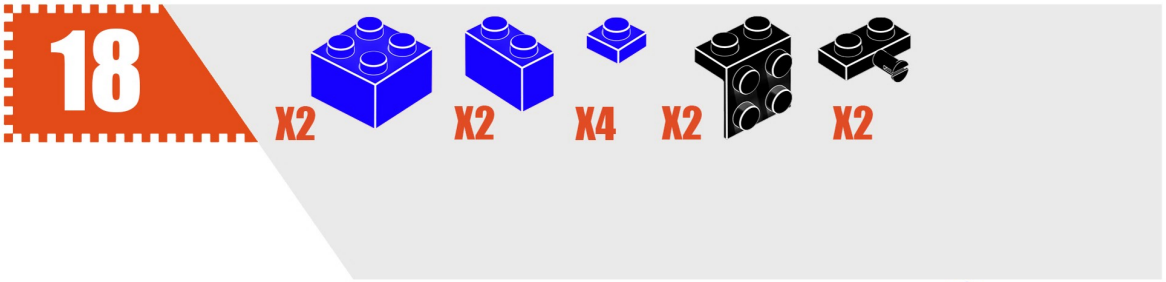
18
X2
X2
X4
X2
X2

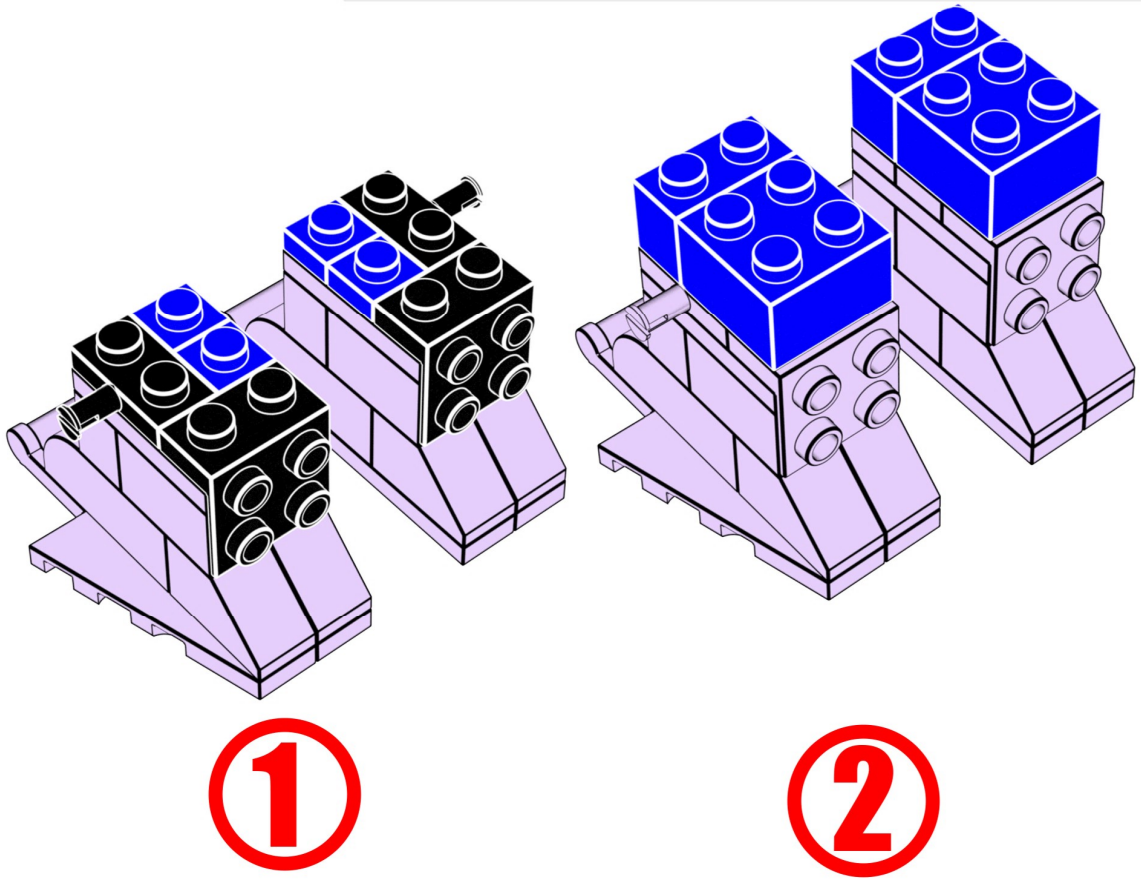
1
2

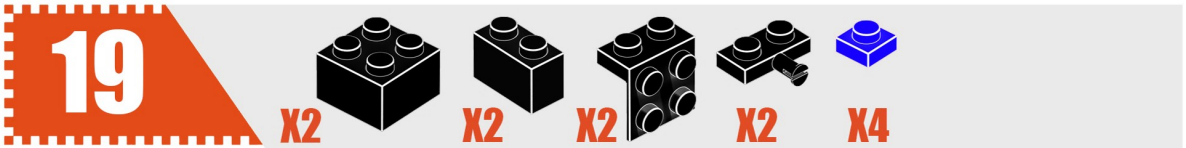
19
X2
X2
X2
X2
X4

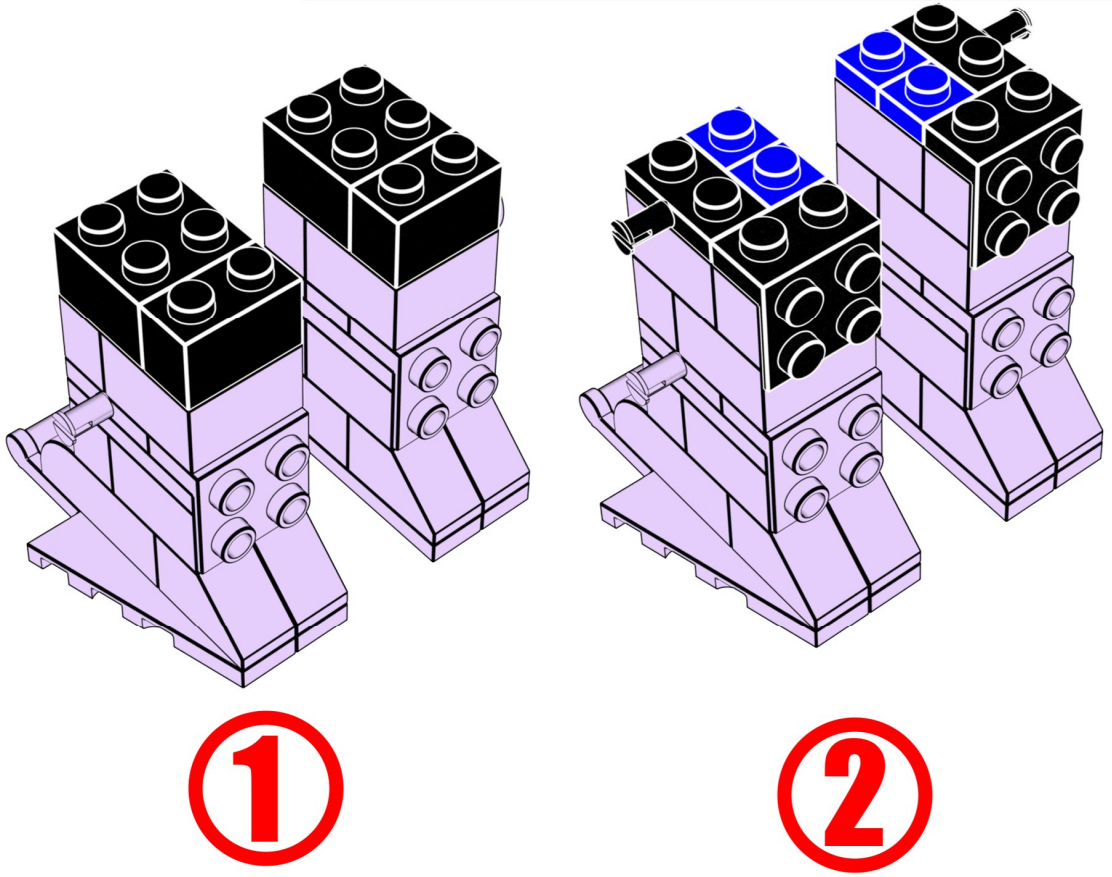
1
2

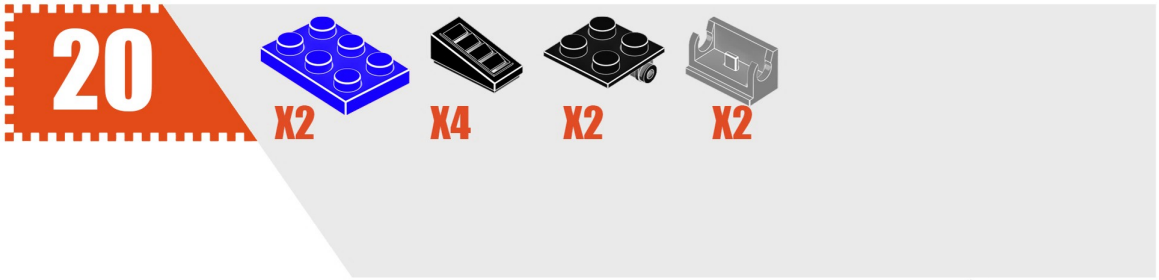
20
X2
X4
X2
X2

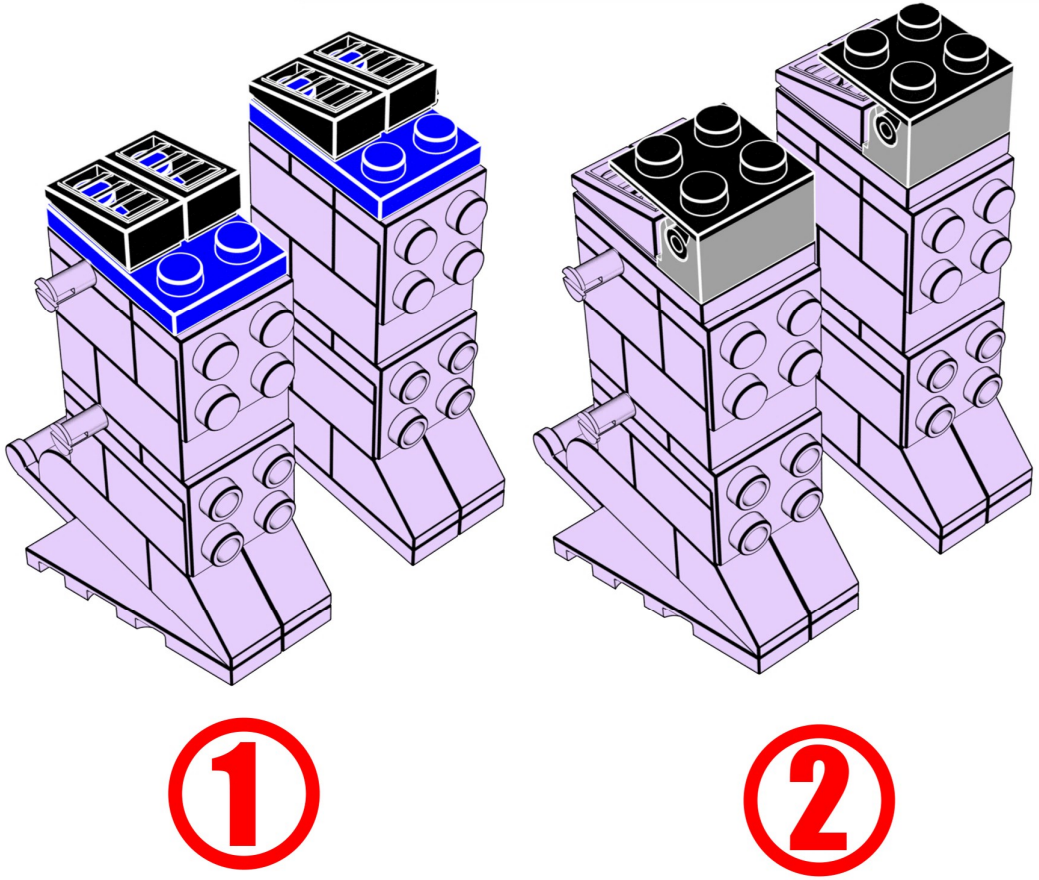
1
2

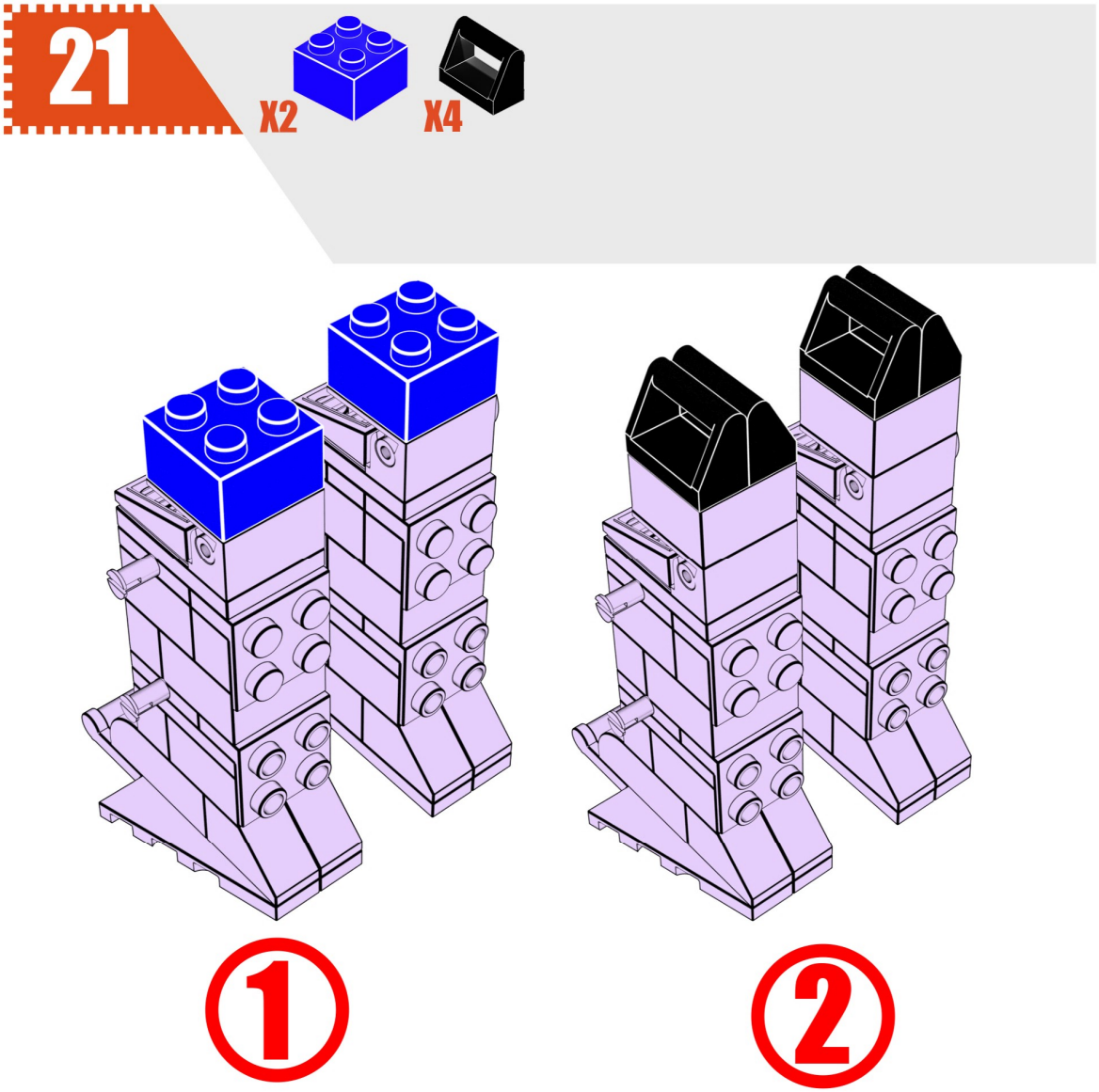
21
X2
X4
1
2

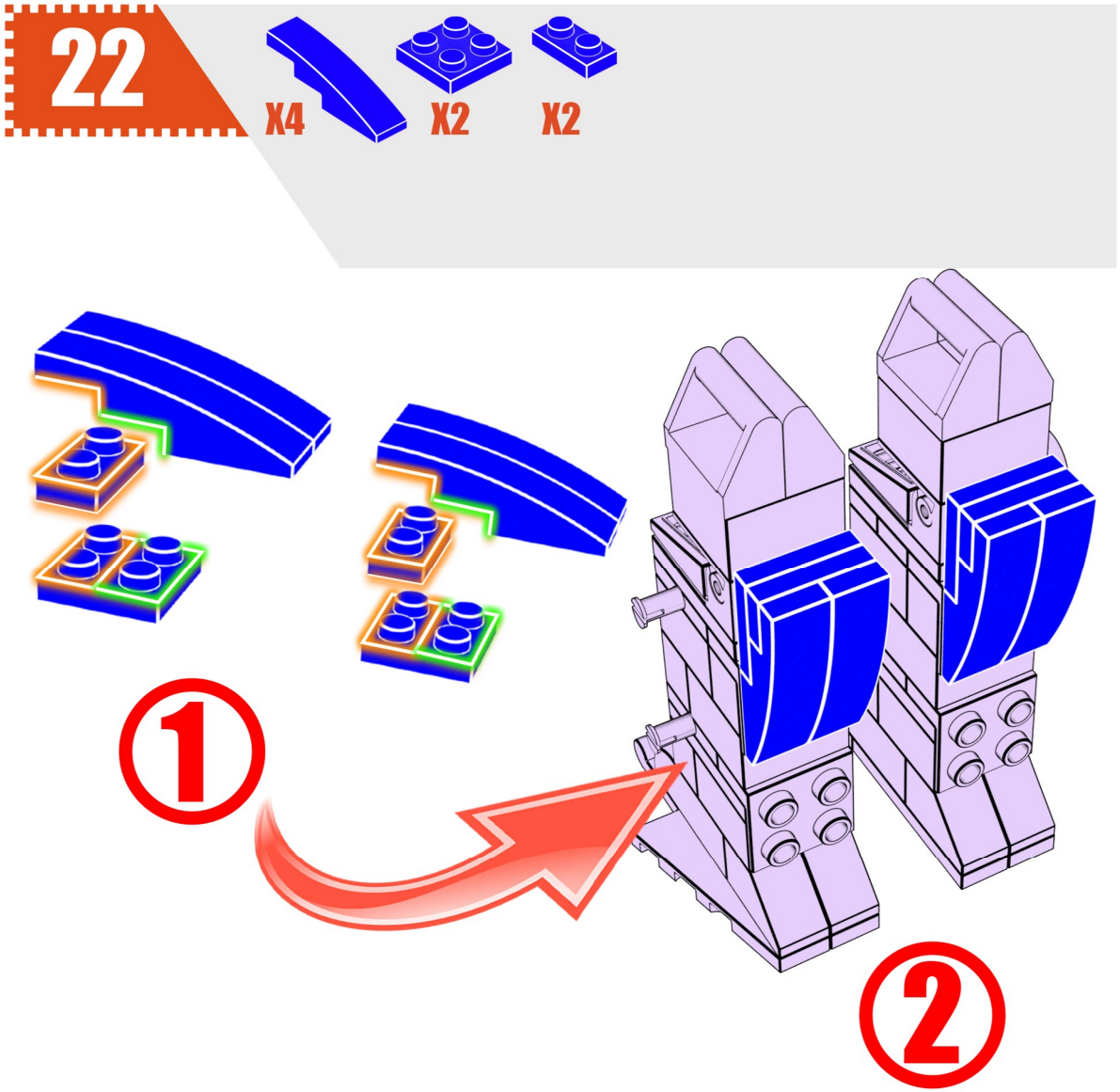
22
X4
X2
X2
1
2

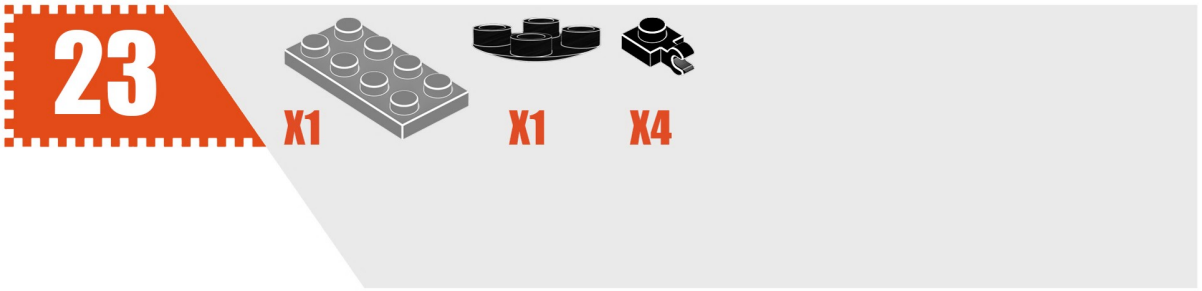
23
X1
X1
X4

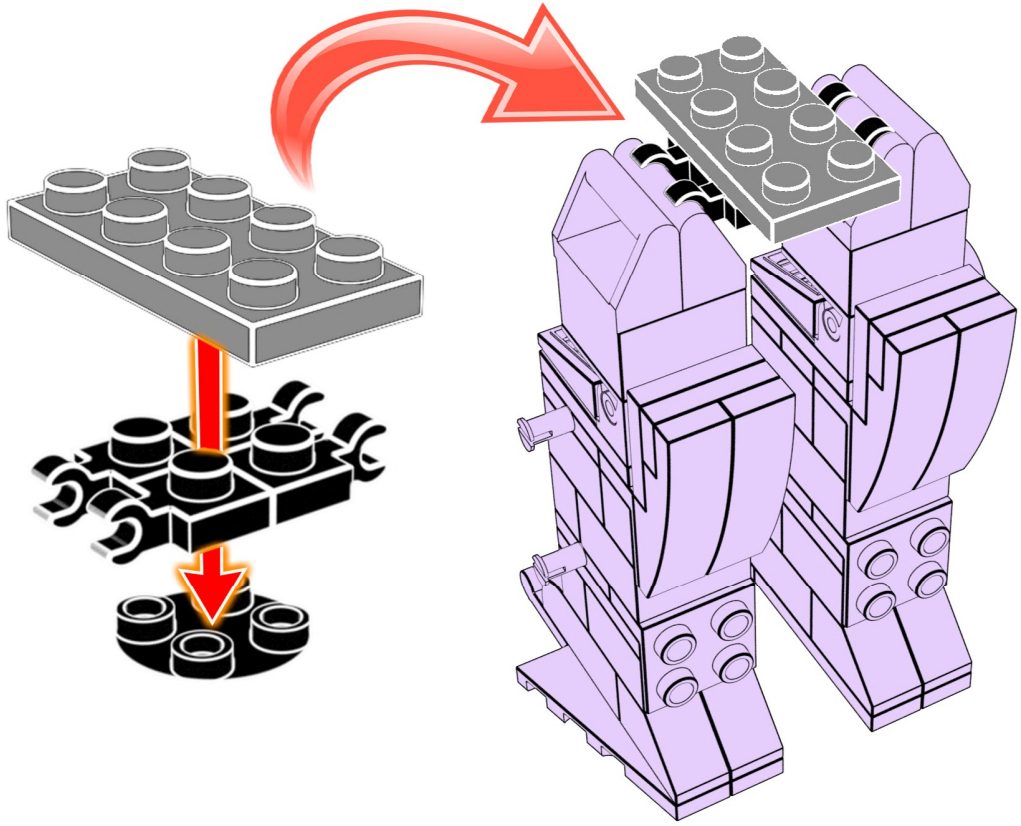

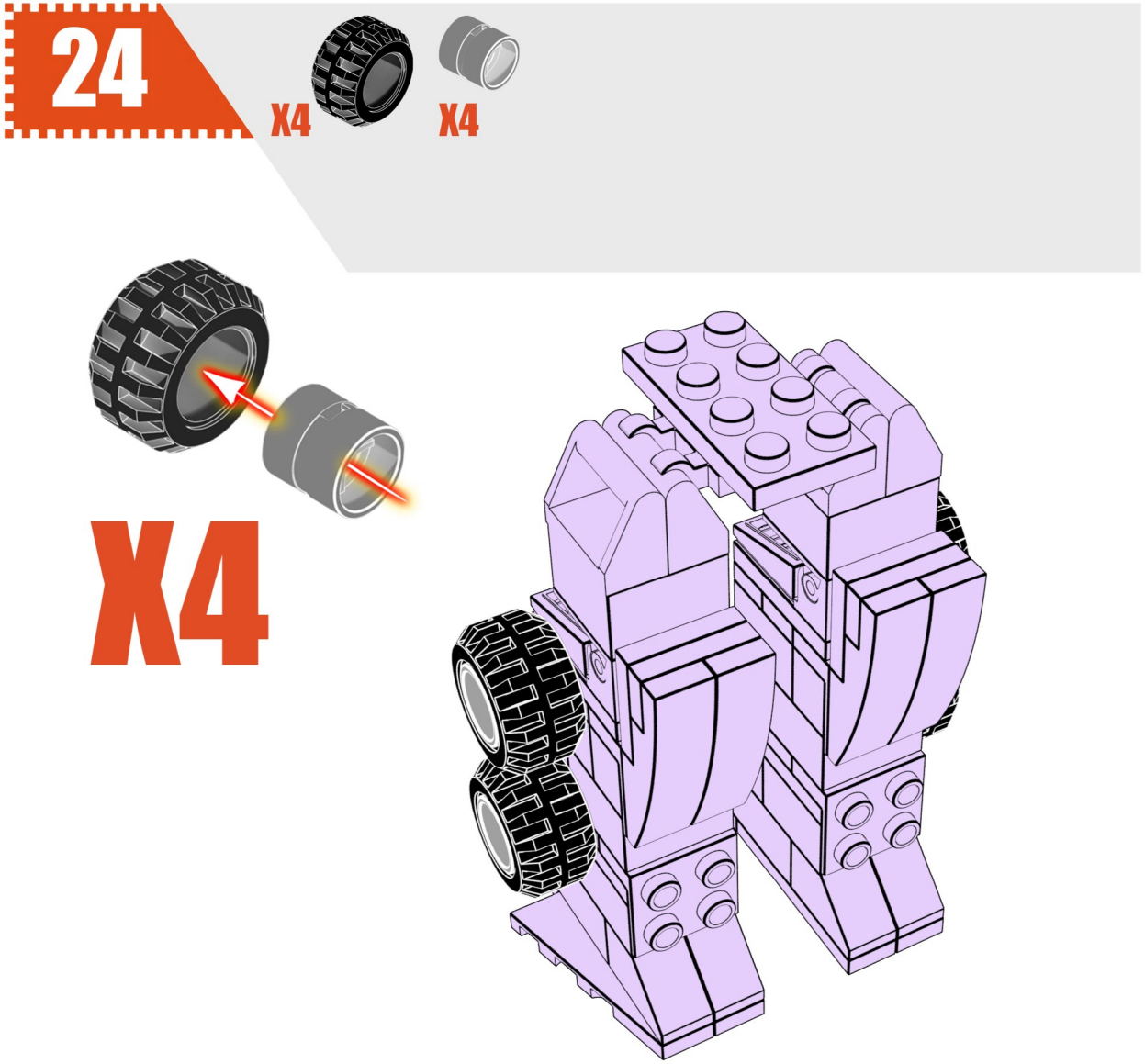
24
X4
X4
X4

25

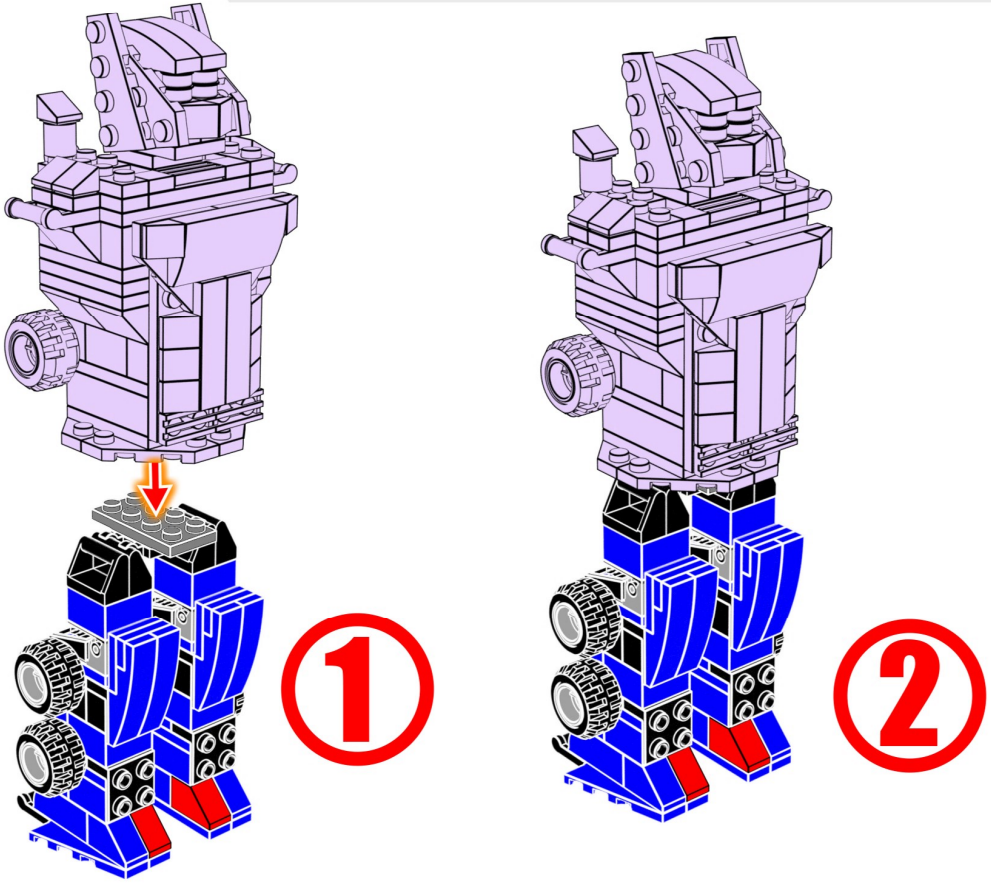

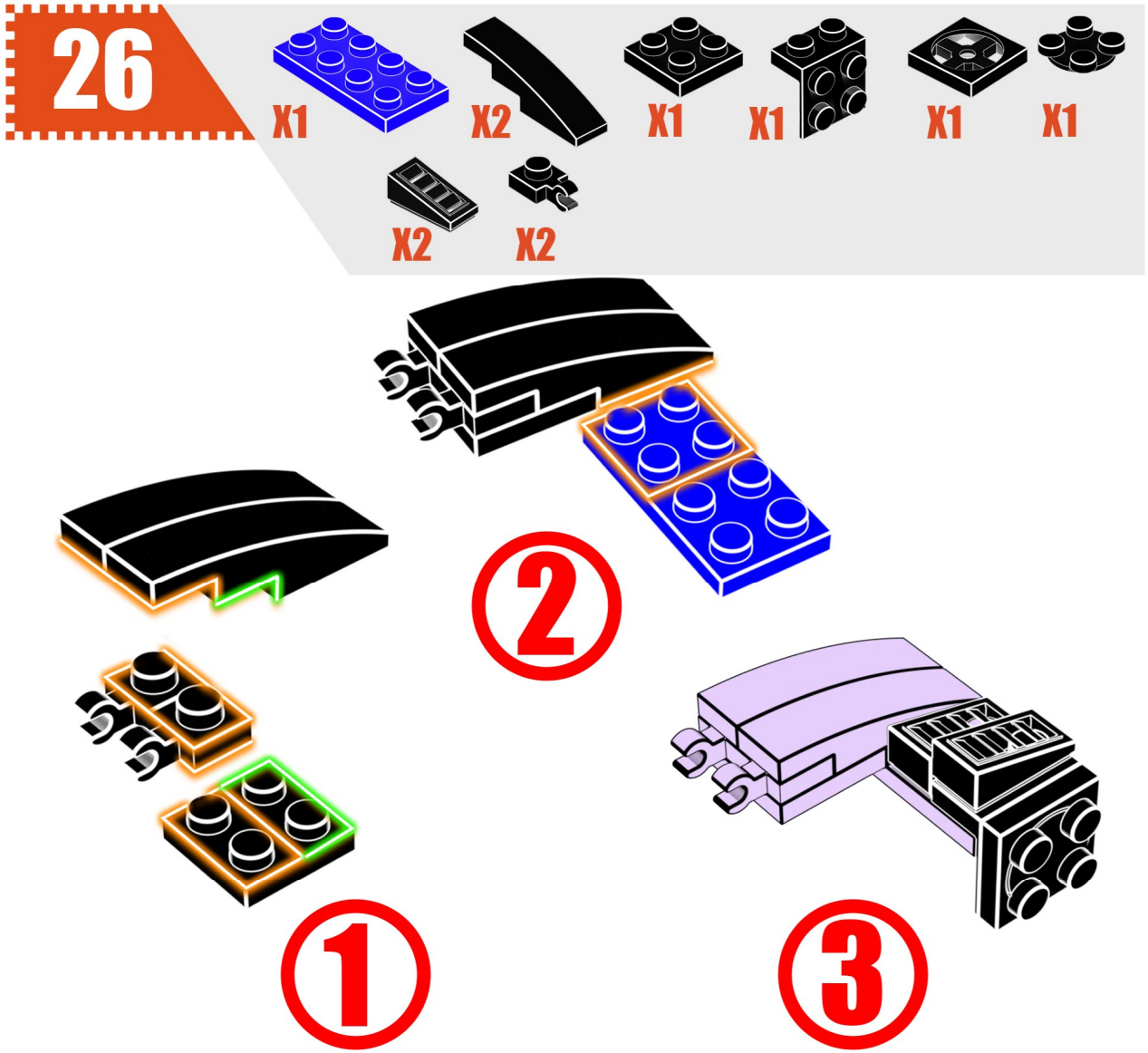
26
X1
X2
X1
X1
X1
X1
X2
X2
1
2
3

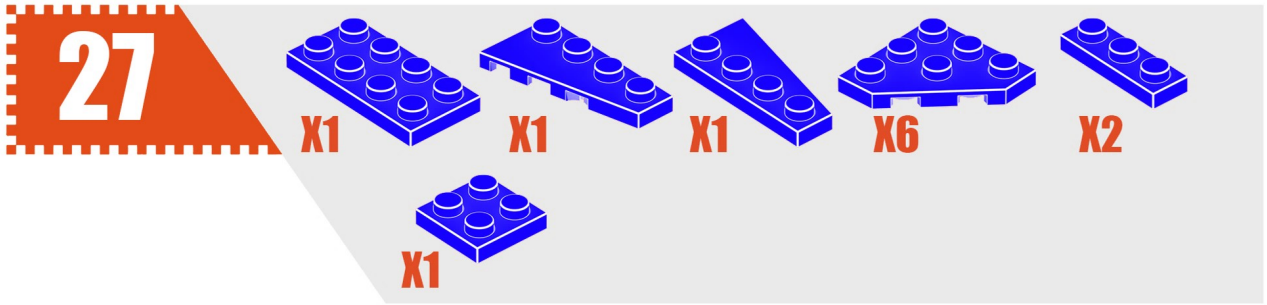
27
X1
X1
X1
X6
X2
X1

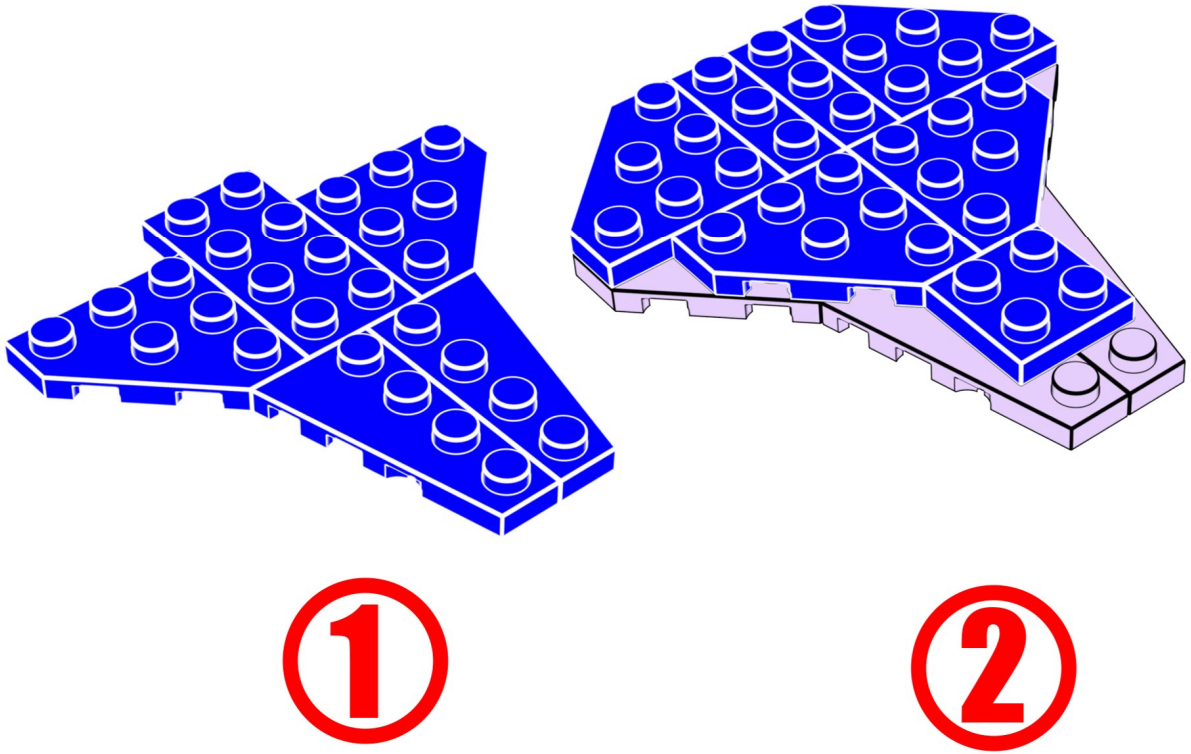
1
2

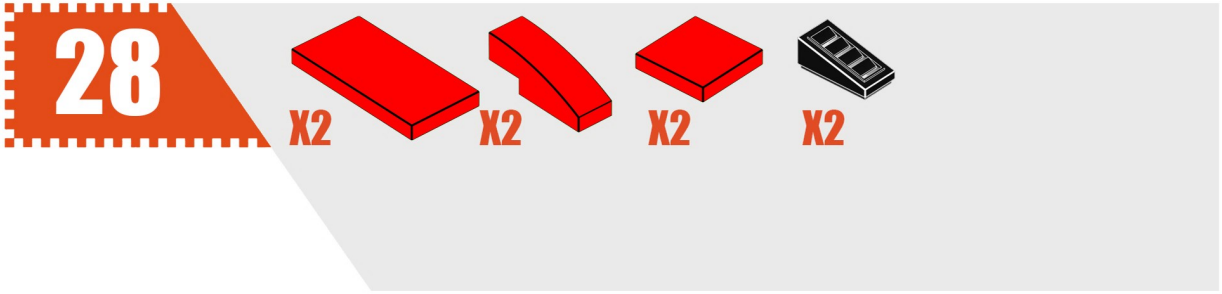
28
X2
X2
X2
X2

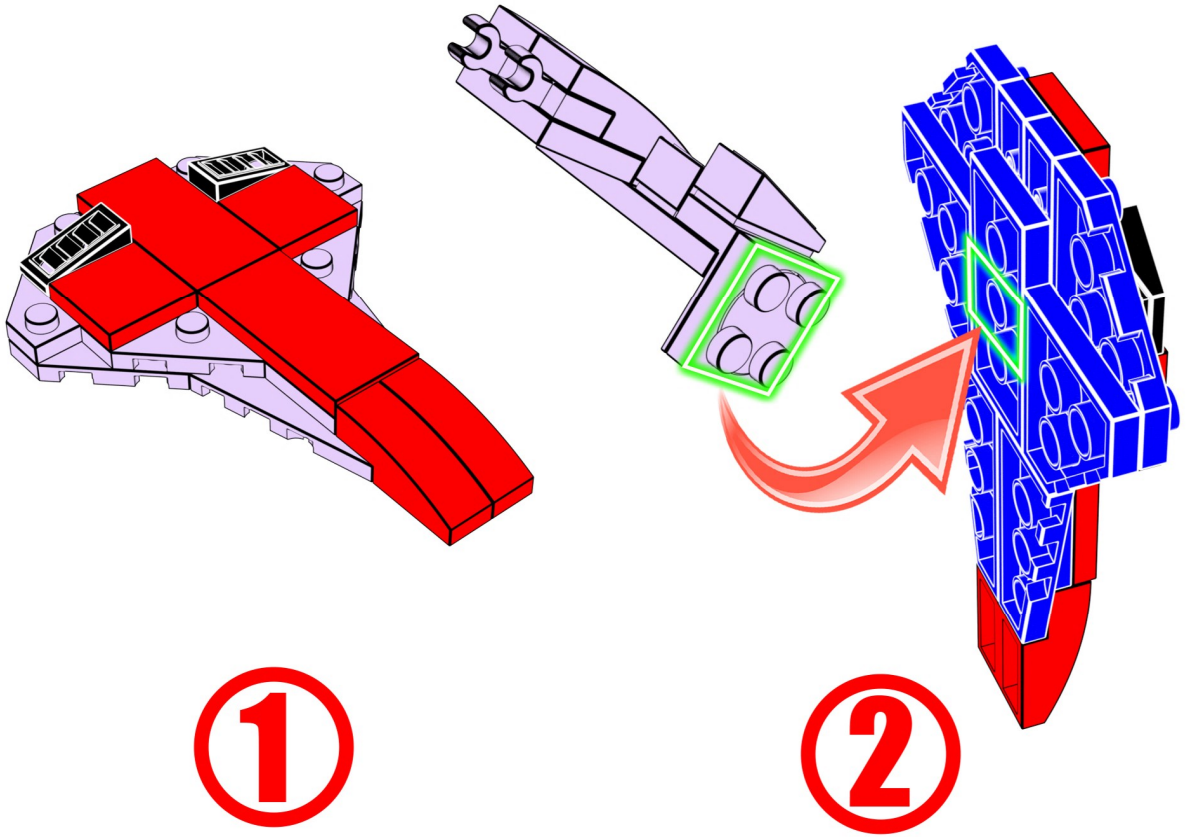
1
2

29

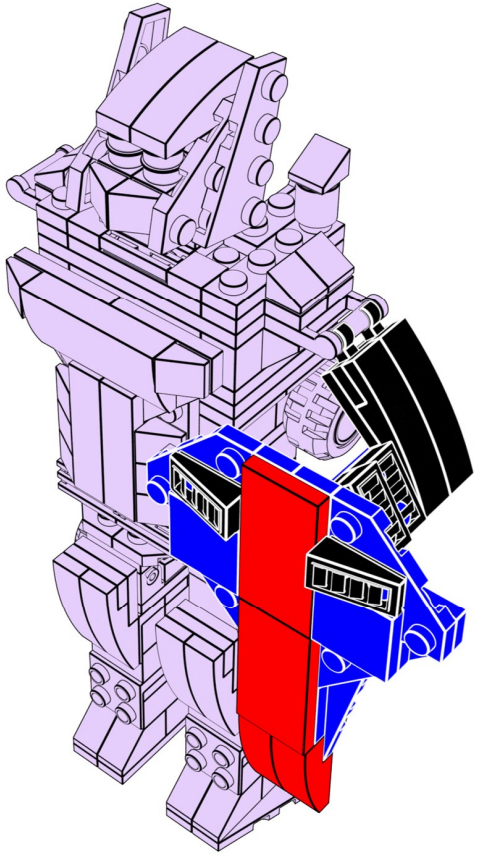

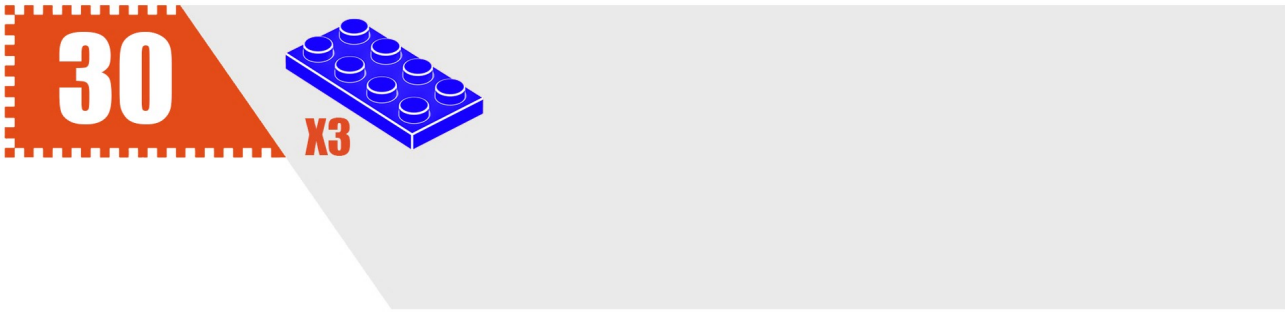
30
X3

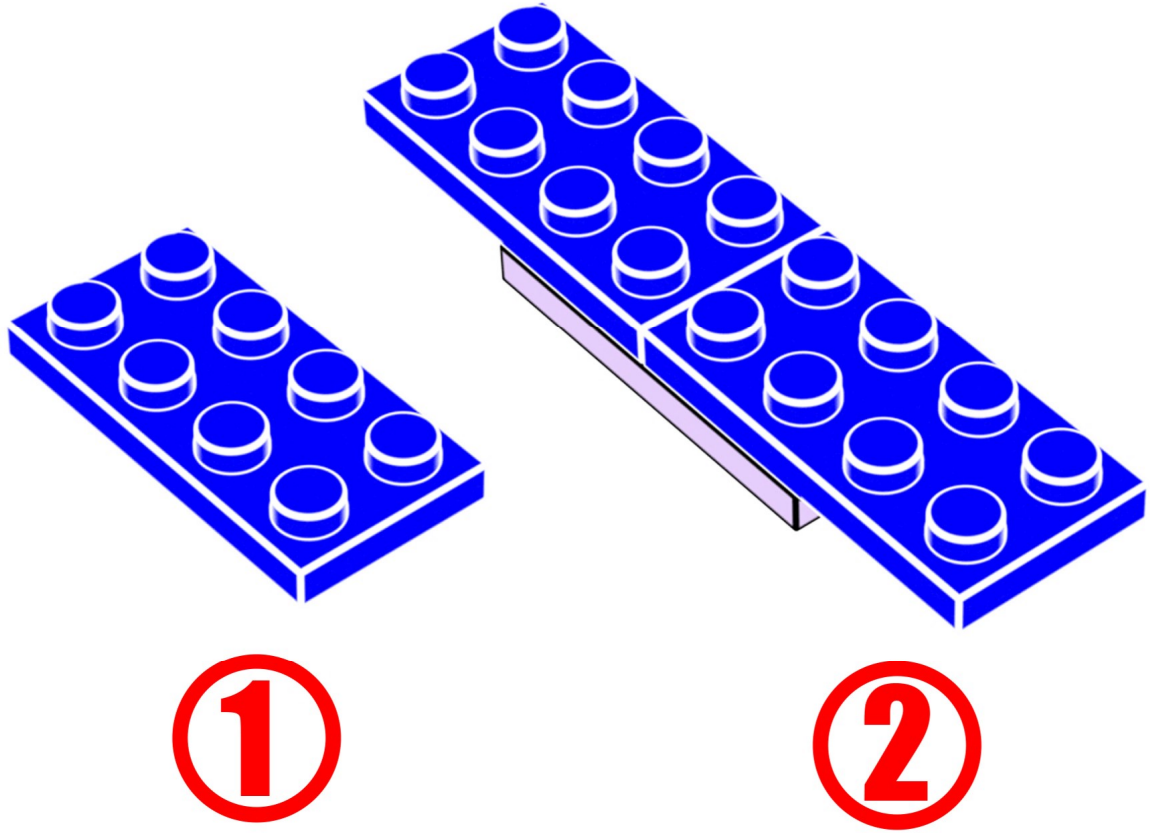
1
2

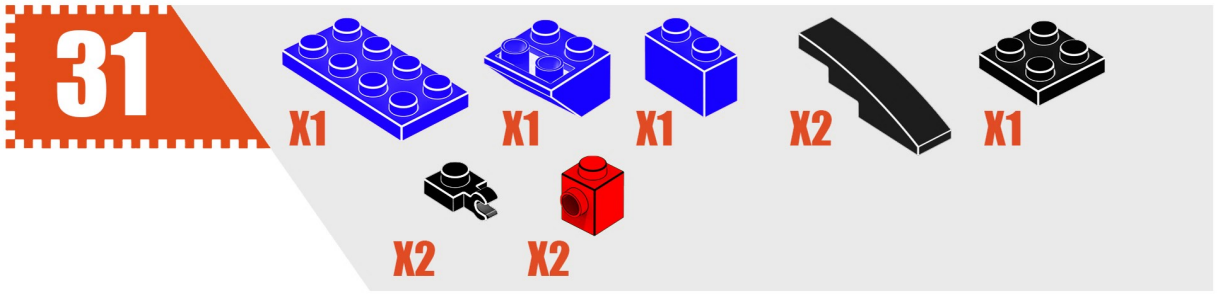
31
X1
X1
X1
X2
X1
X2
X2

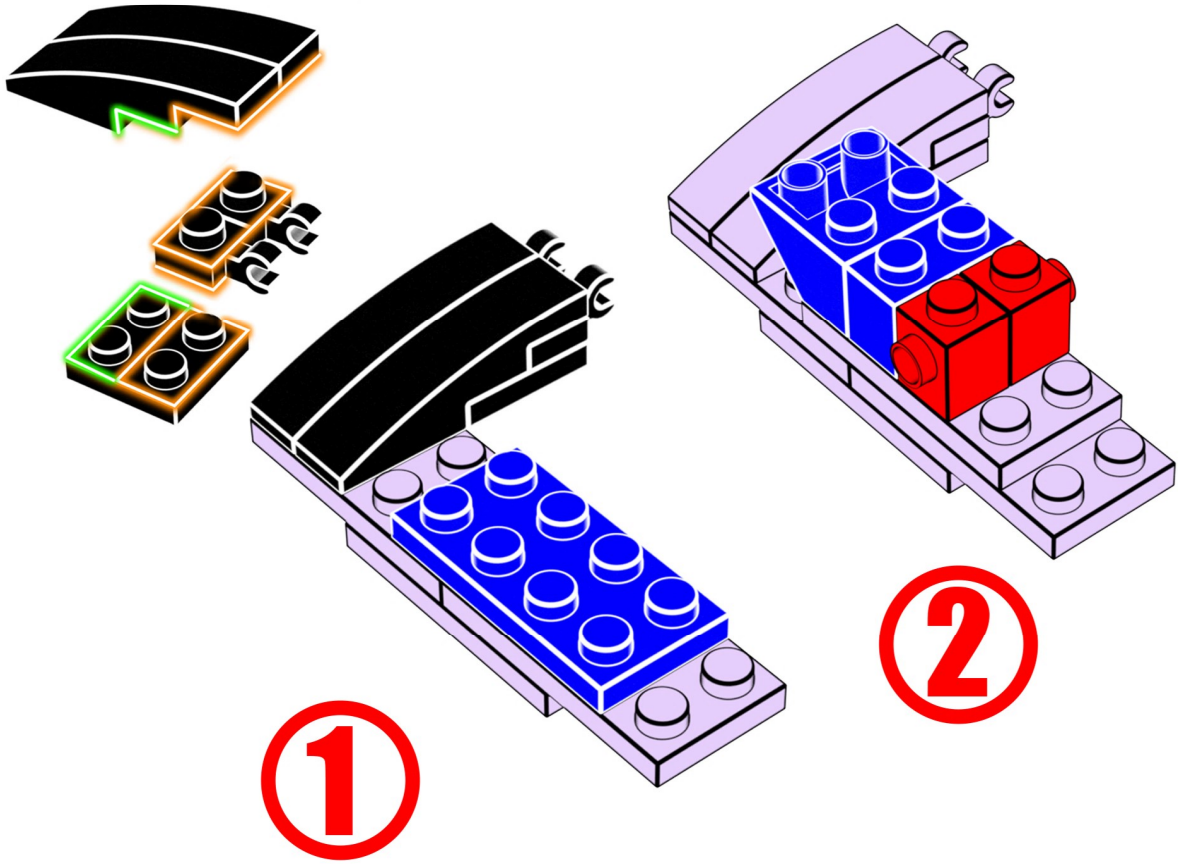
1
2


32
X2
X2
X1
X3
X1

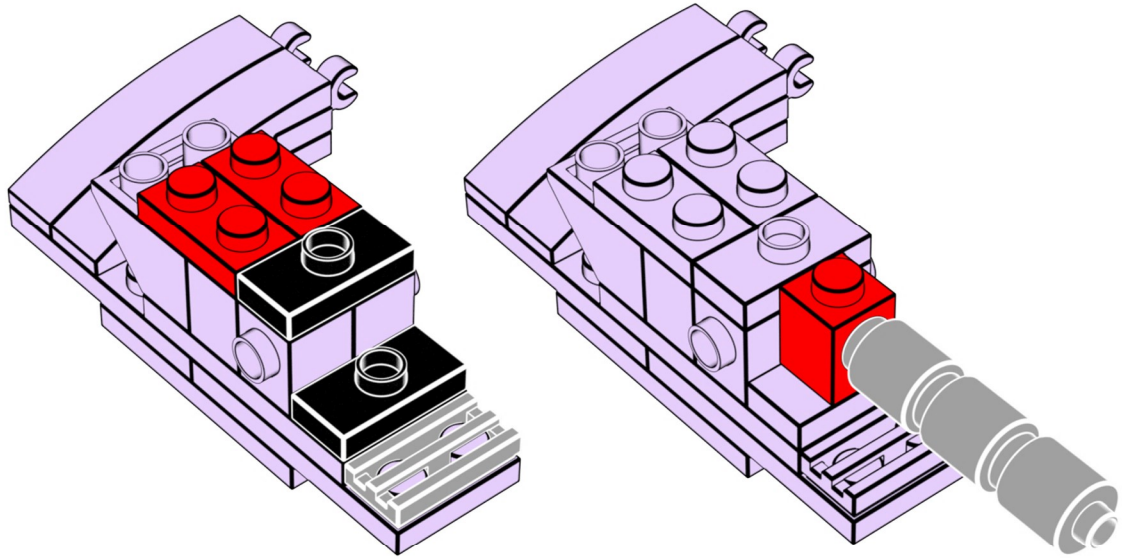
1
2

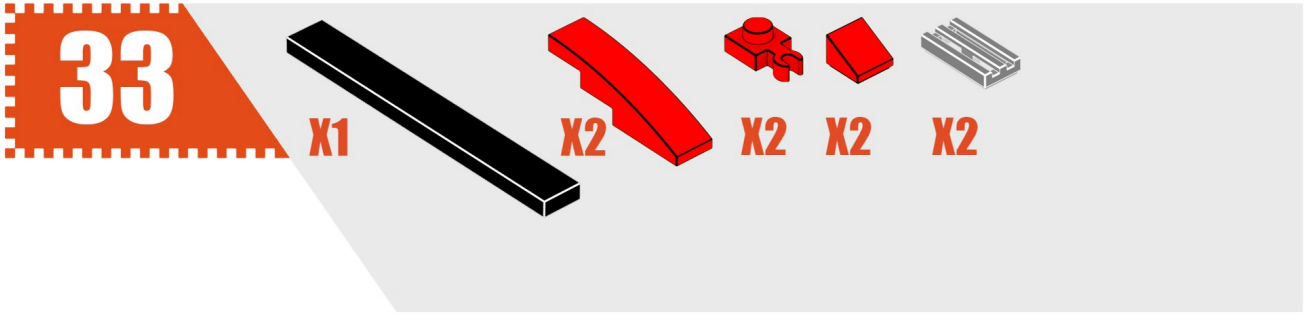
33
X1
X2
X2
X2
X2

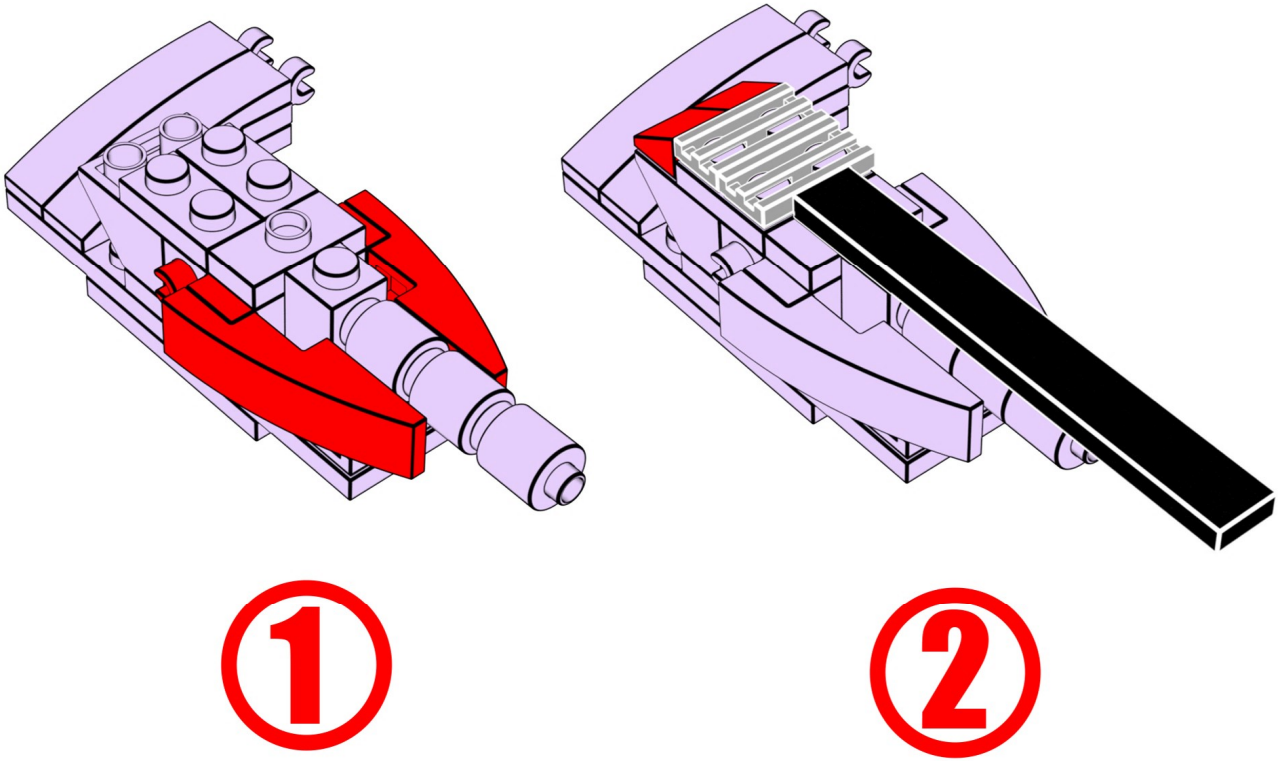
1
2

34

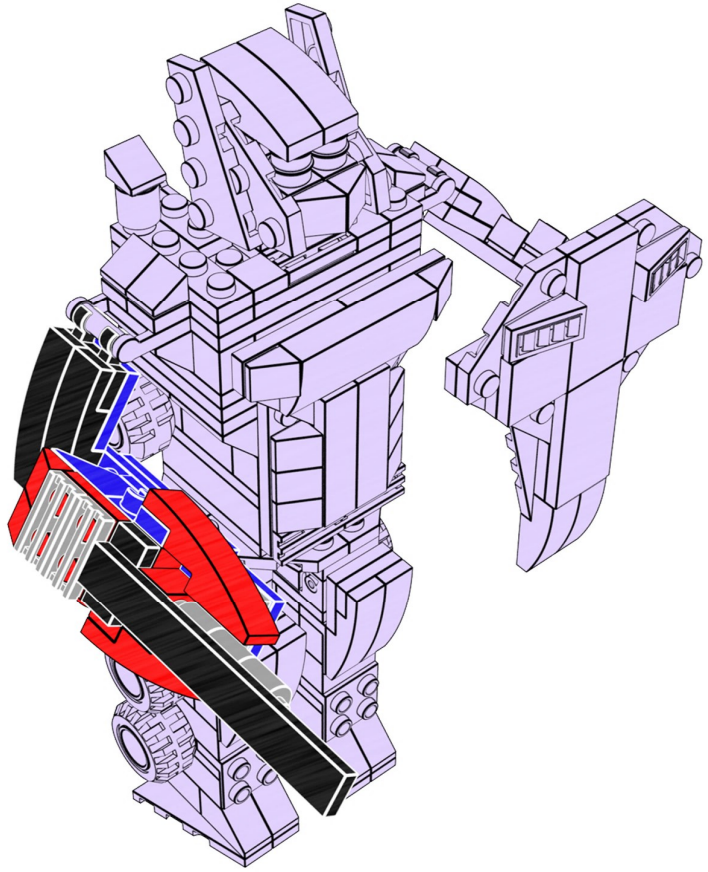

35

FINISH

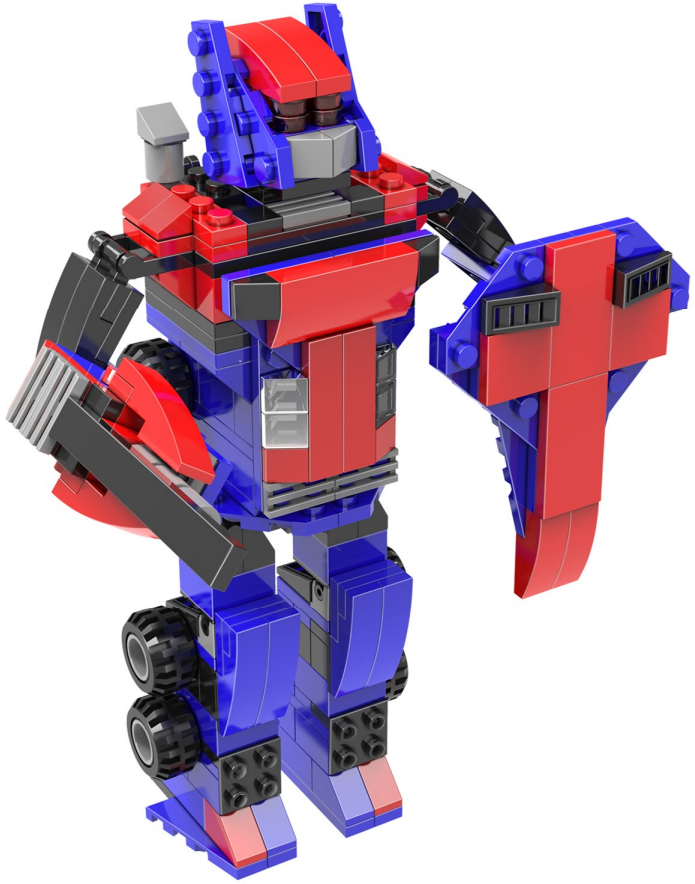

کاتالوگ لگو اپتیموس پرایم ترانسفرمر

کد کالا : BT805

02

www.banartoys.com

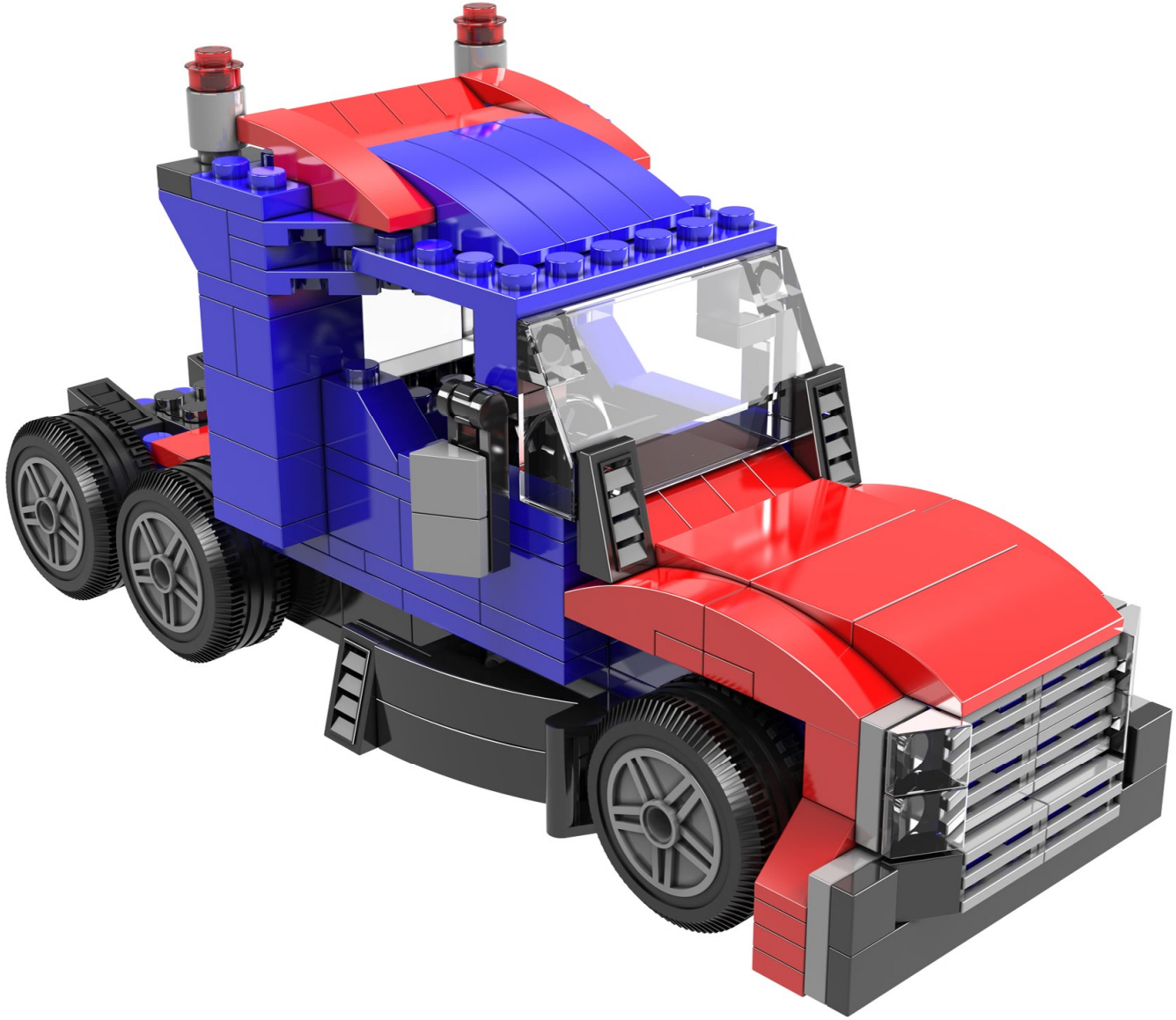

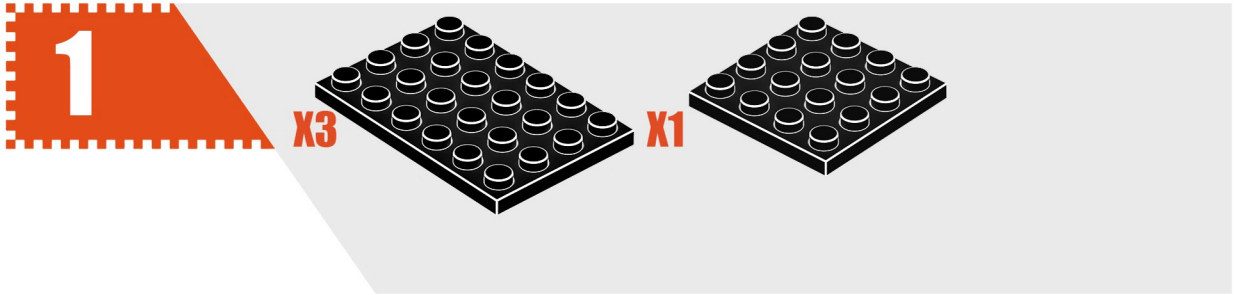
1
X3
X1

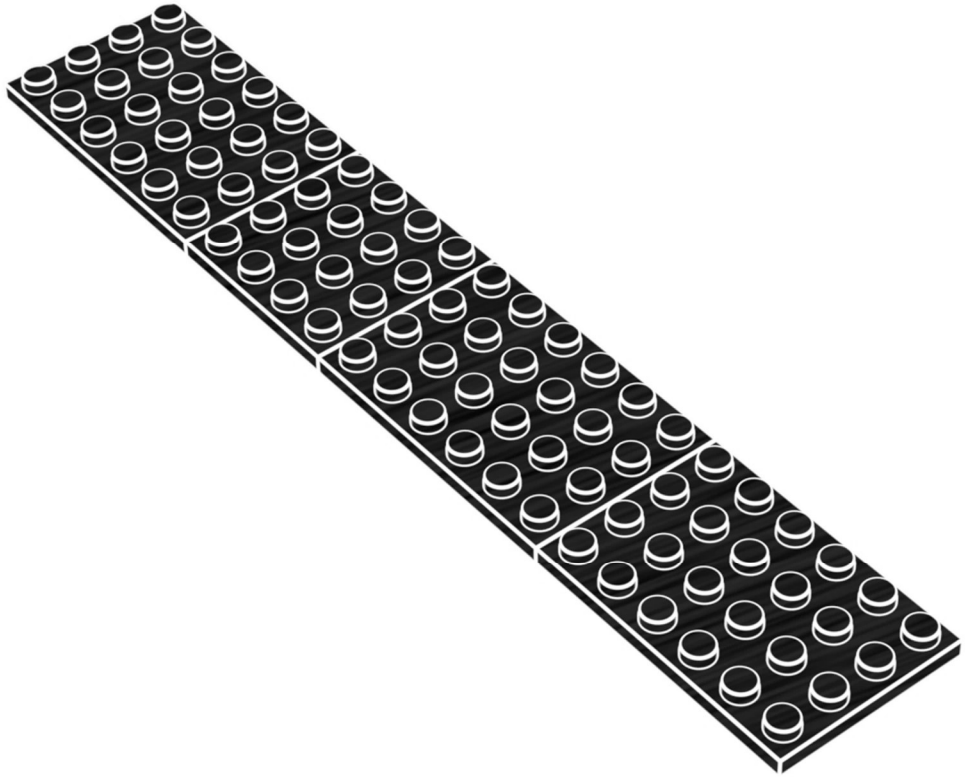

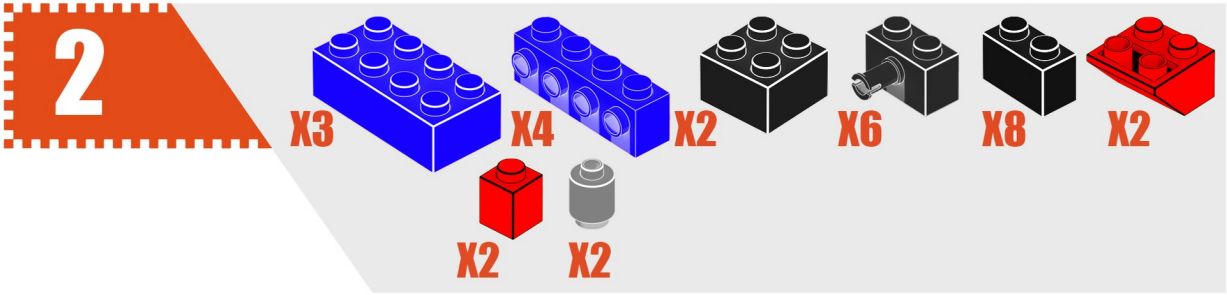
2
X3
X4
X2
X6
X8
X2
X2
X2

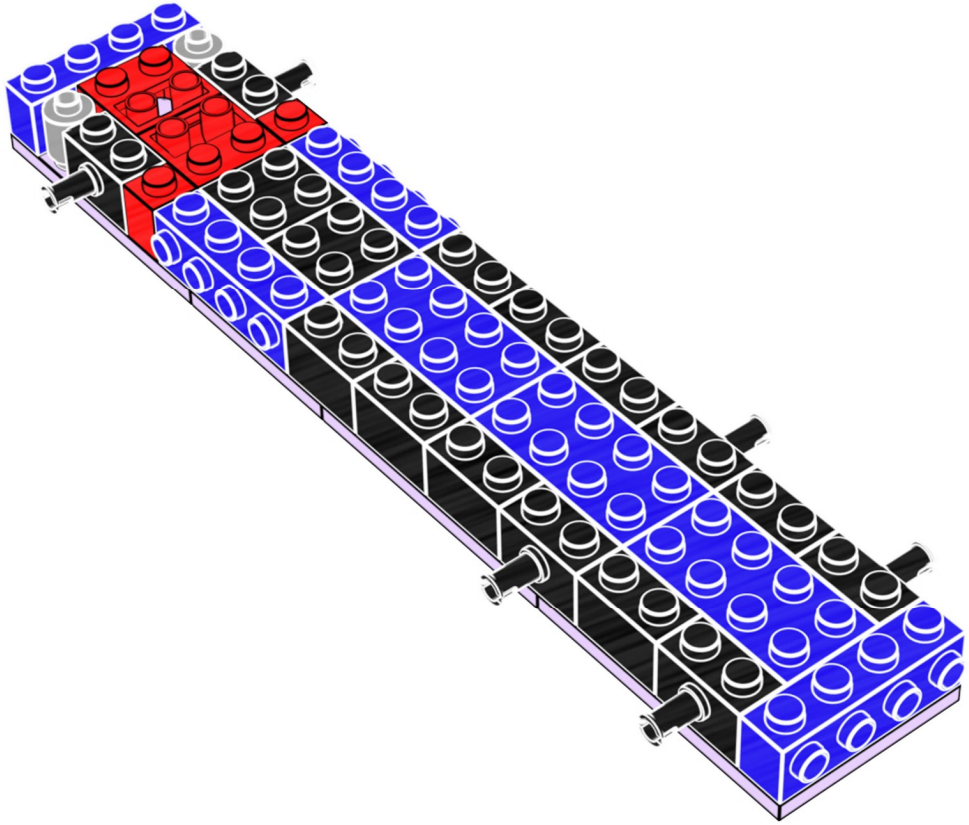

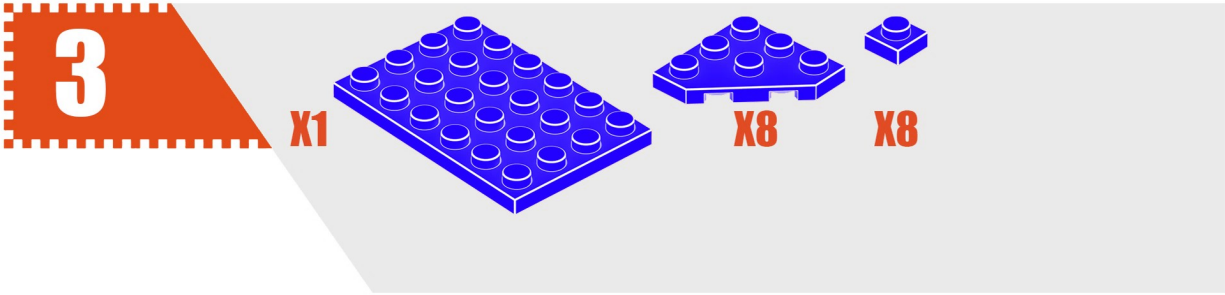
3
X1
X8
X8

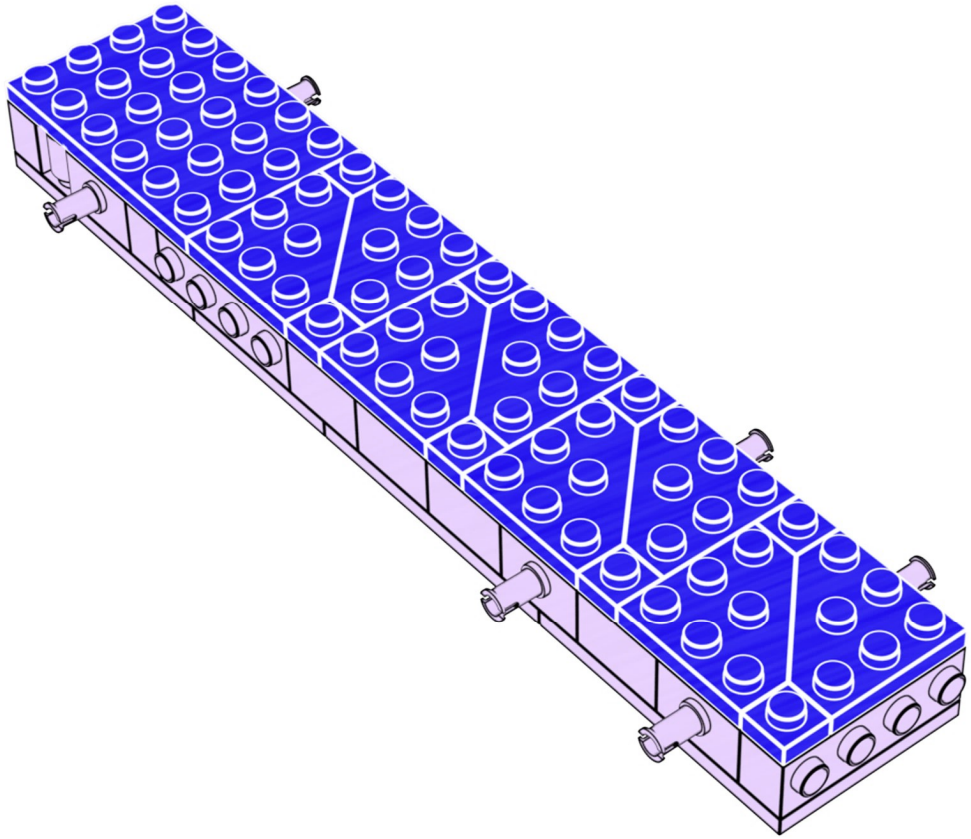

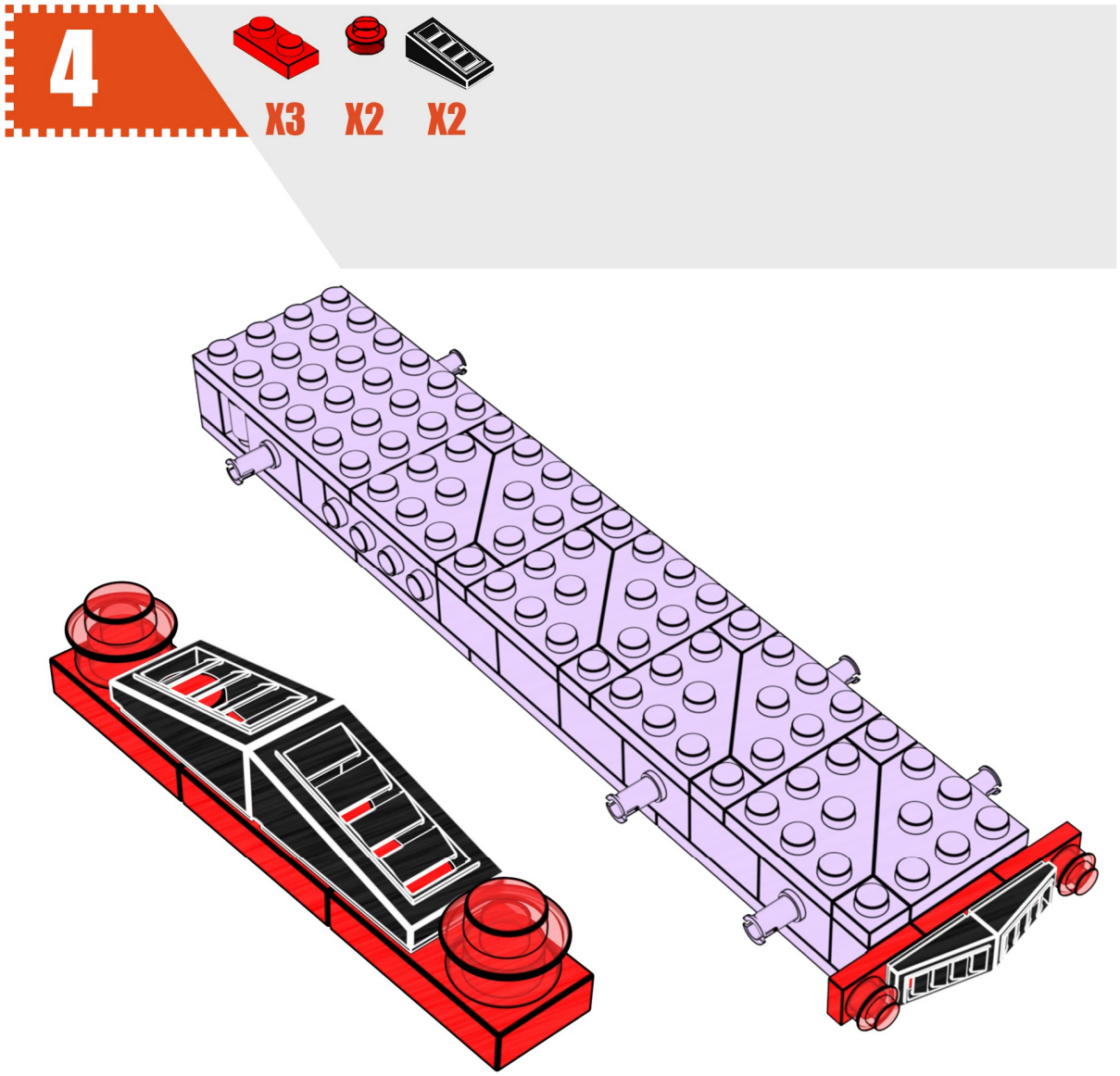
4
X3
X2
X2

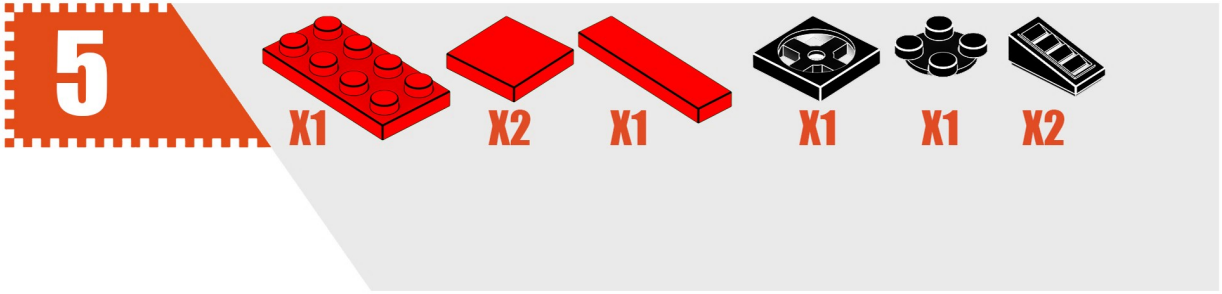
5
X1
X2
X1
X1
X1
X2

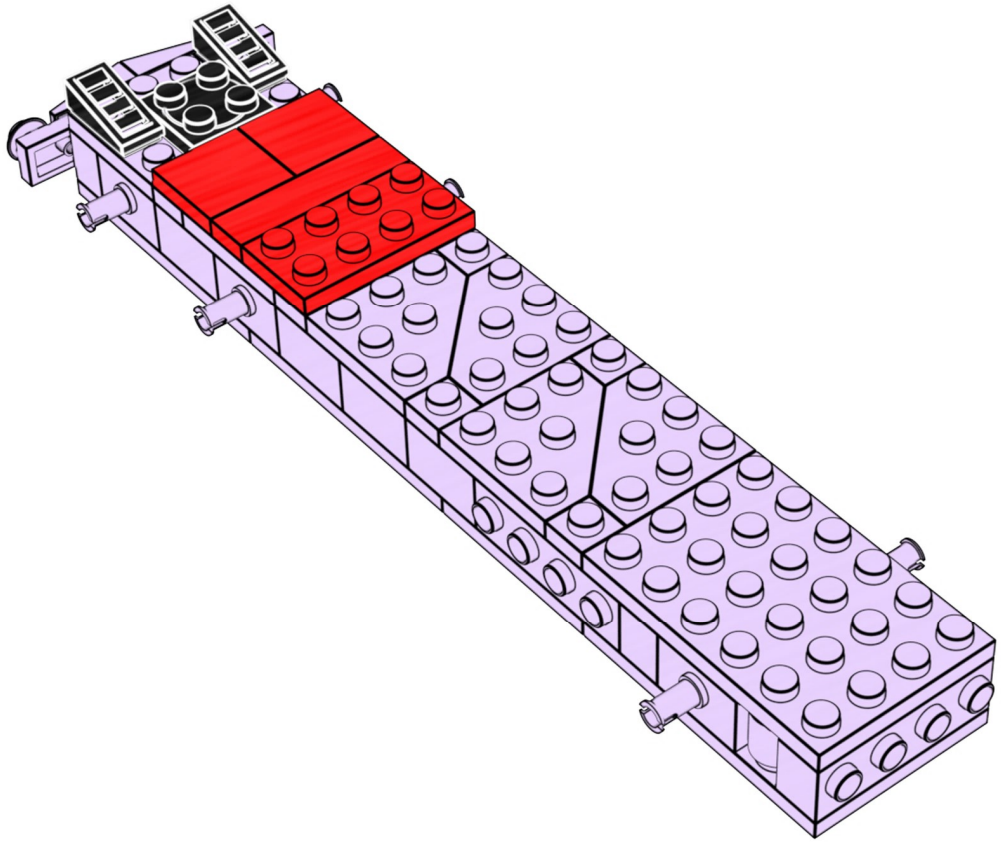

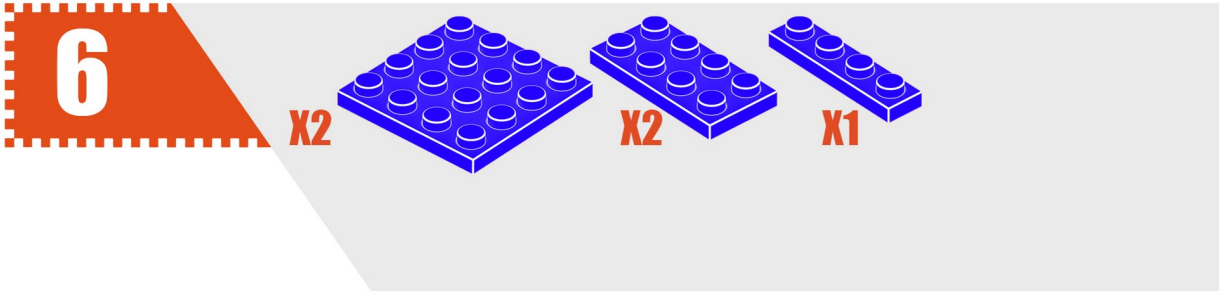
6
X2
X2
X1

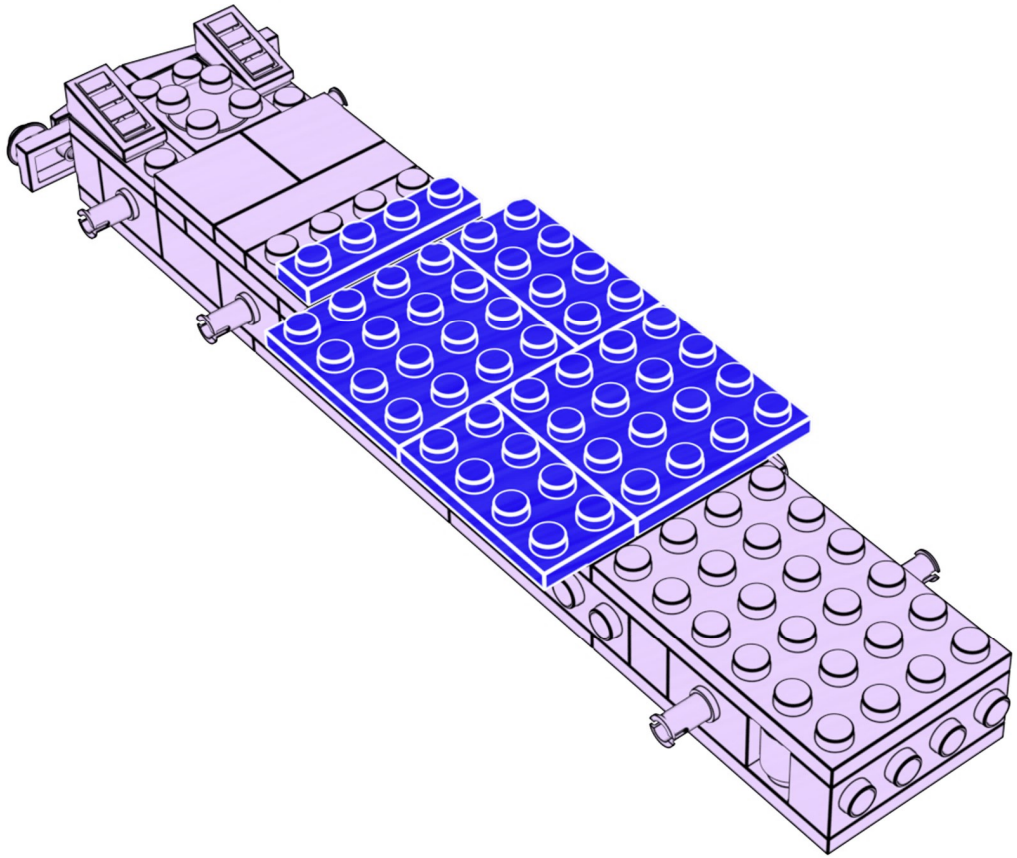

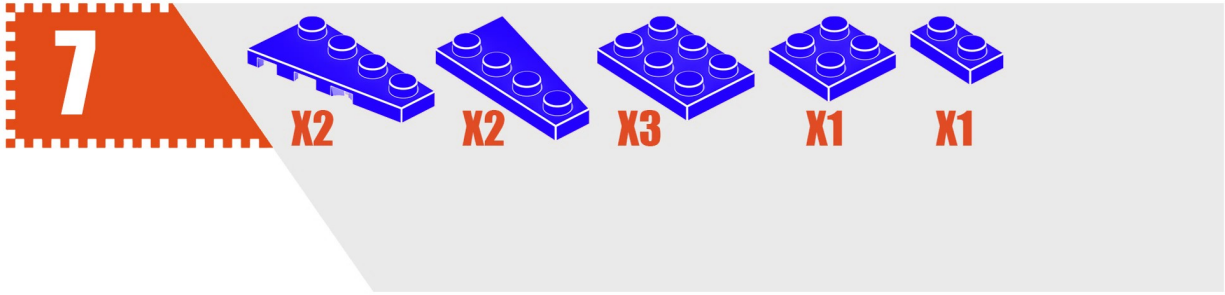
7
X2
X2
X3
X1
X1

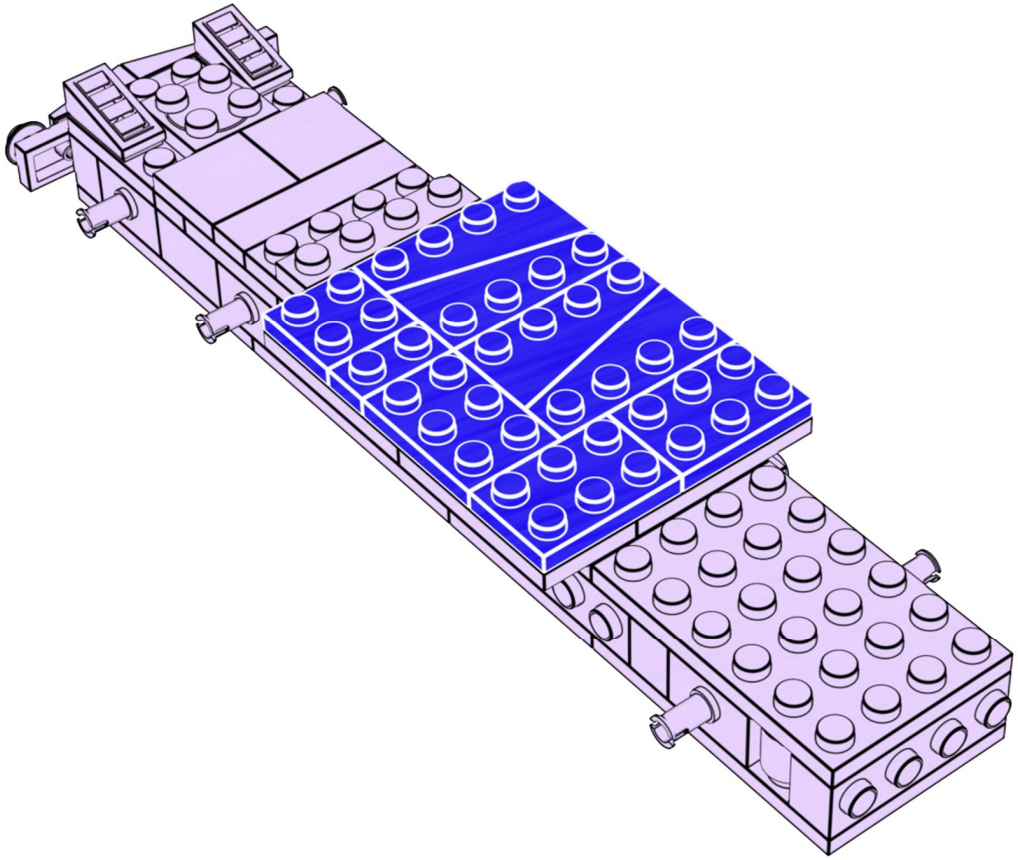

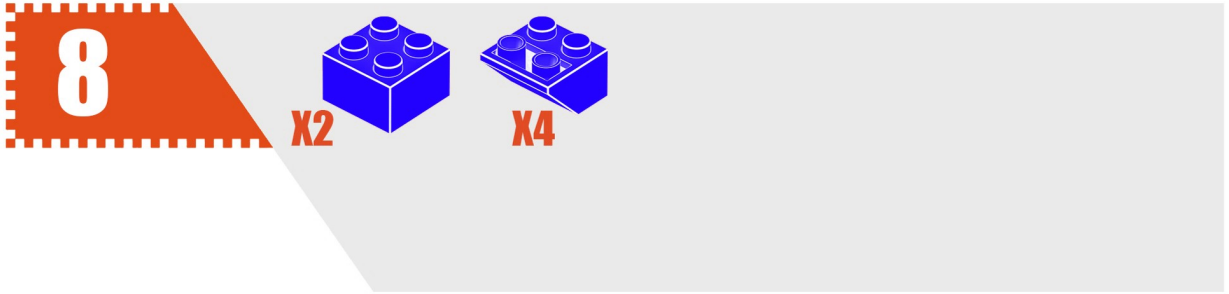
8
X2
X4

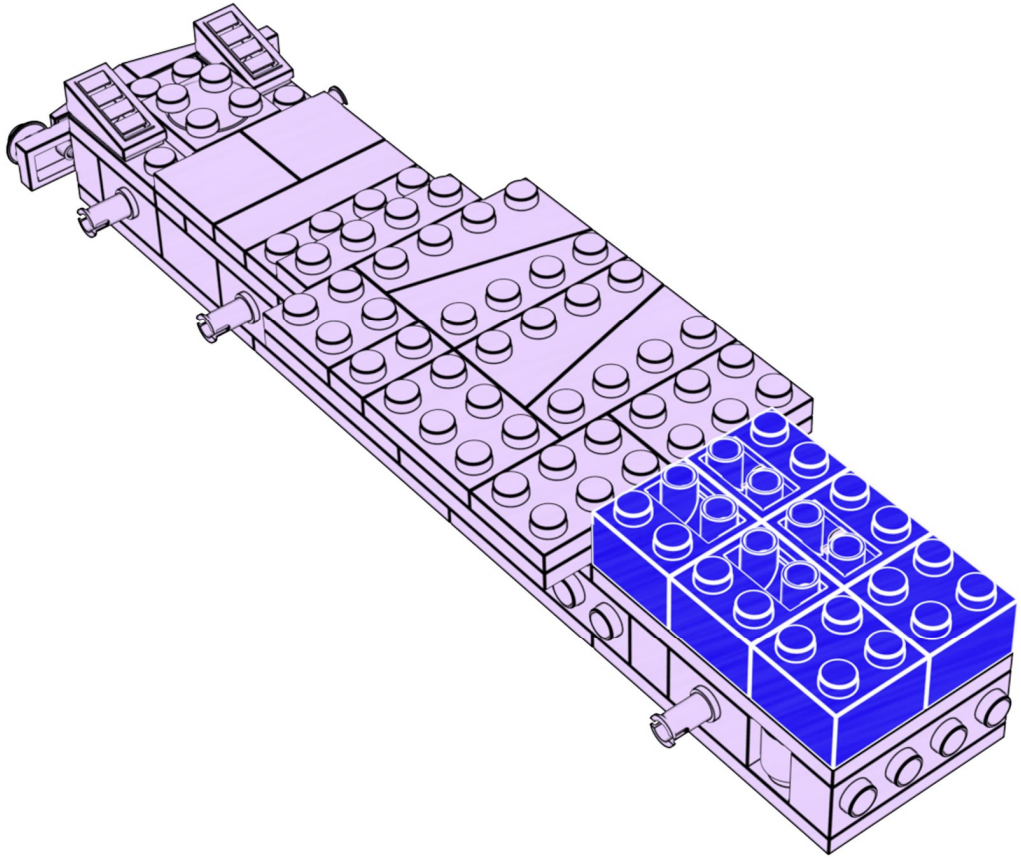

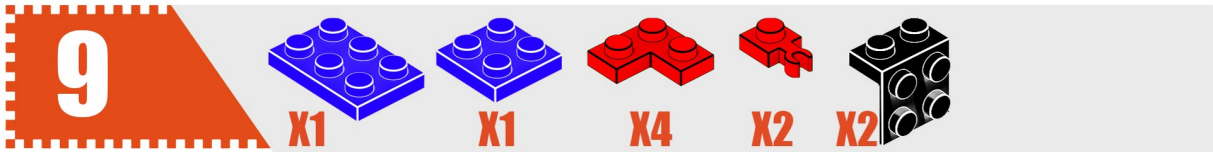
9
X1
X1
X4
X2
X2

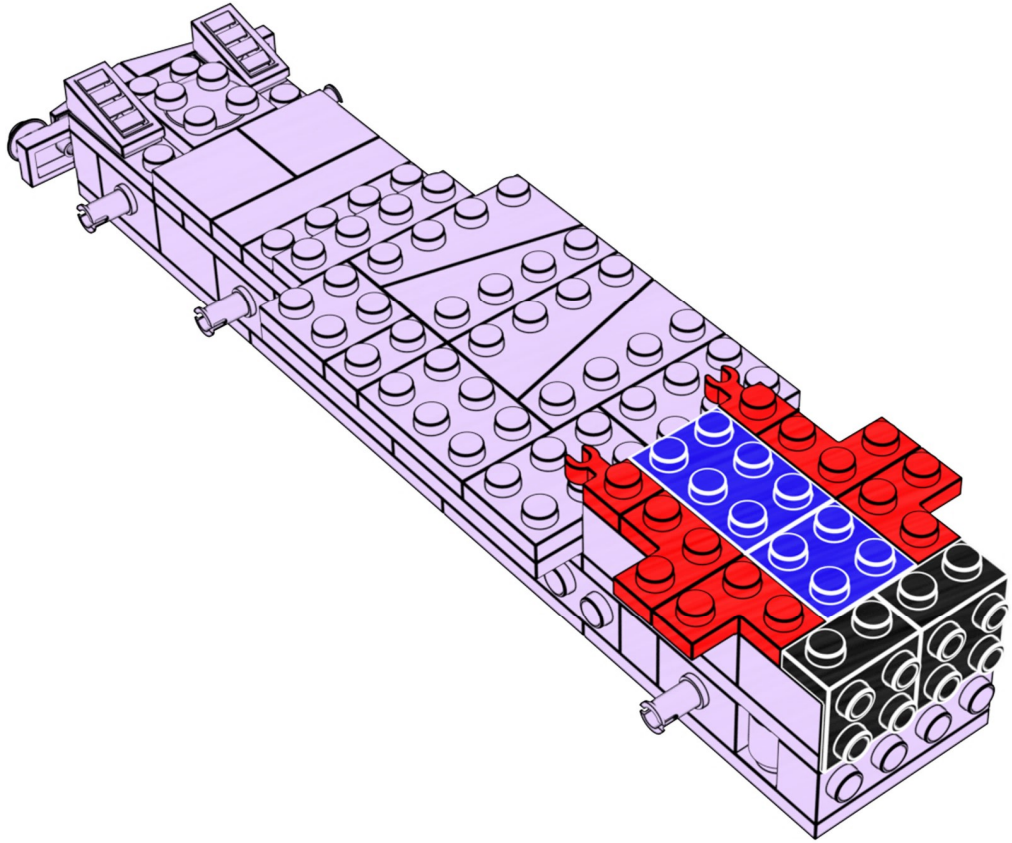

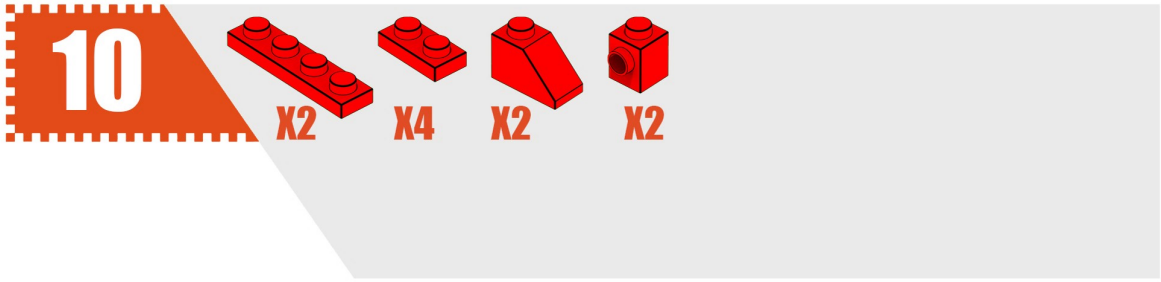
10
X2
X4
X2
X2

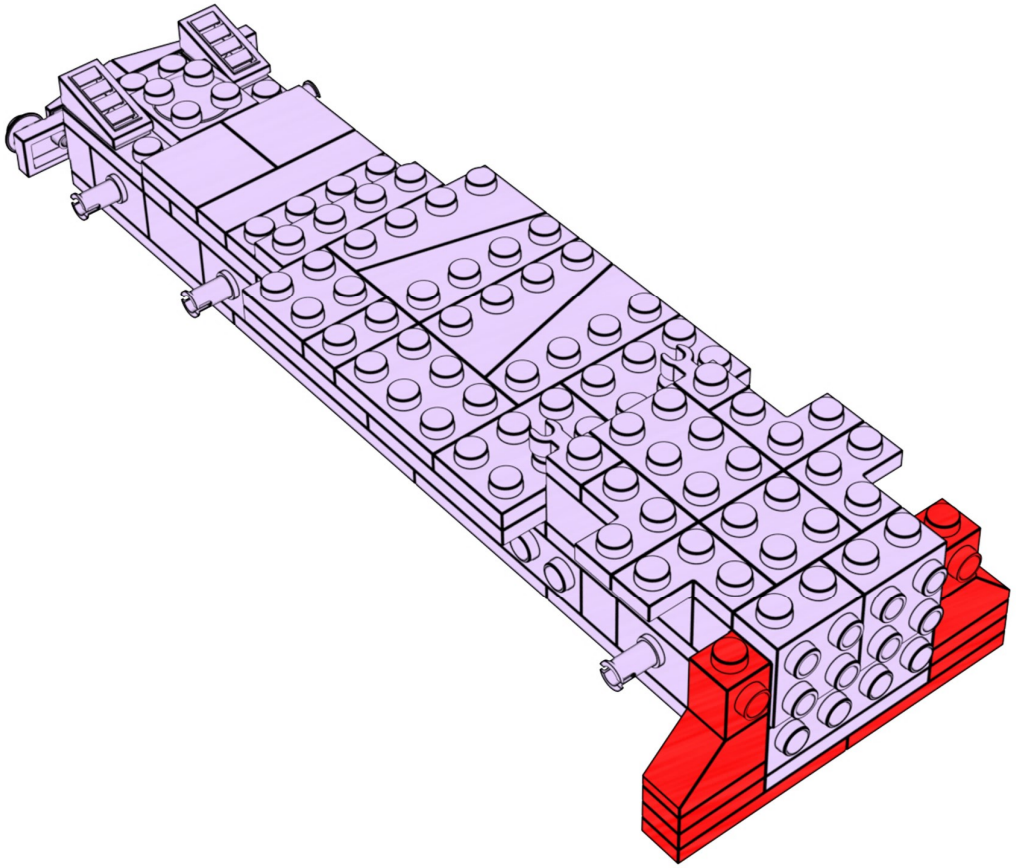

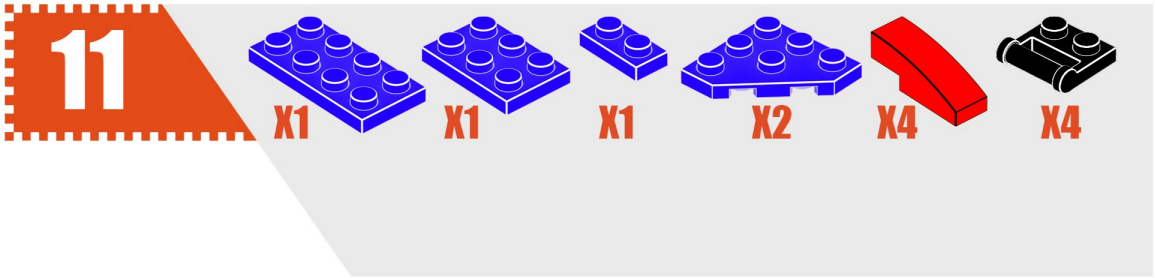
11
X1
X1
X1
X2
X4
X4

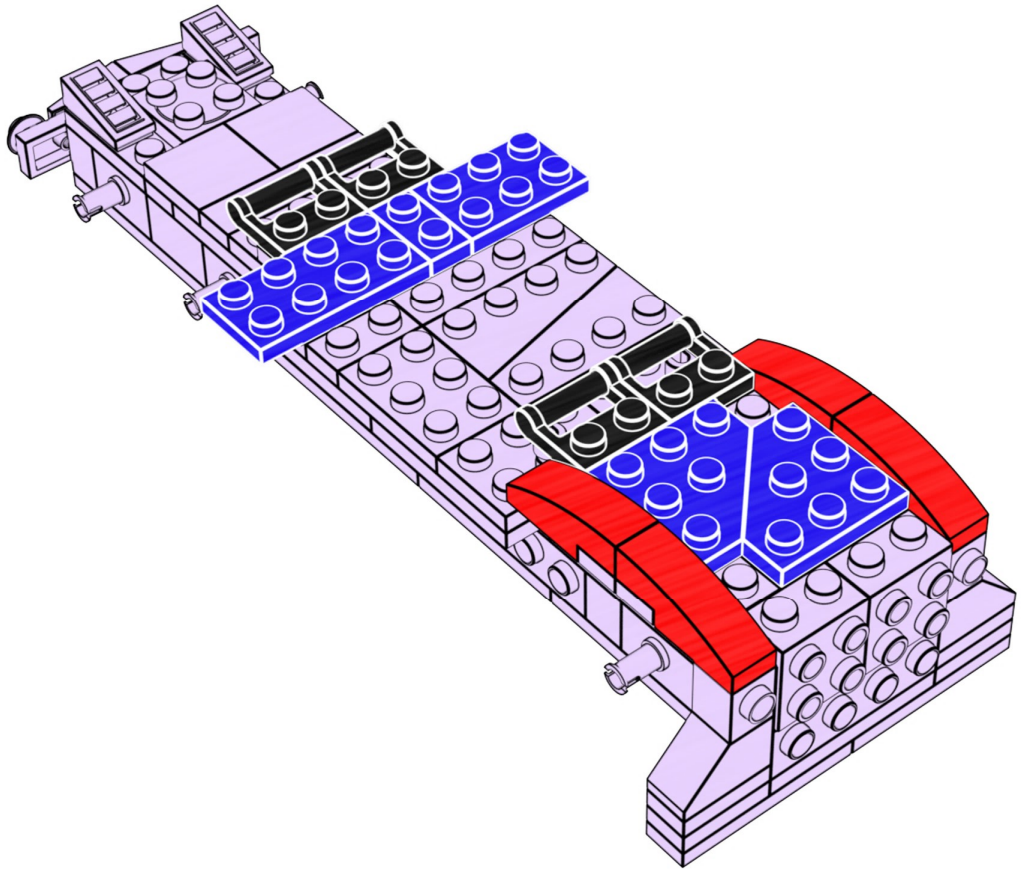

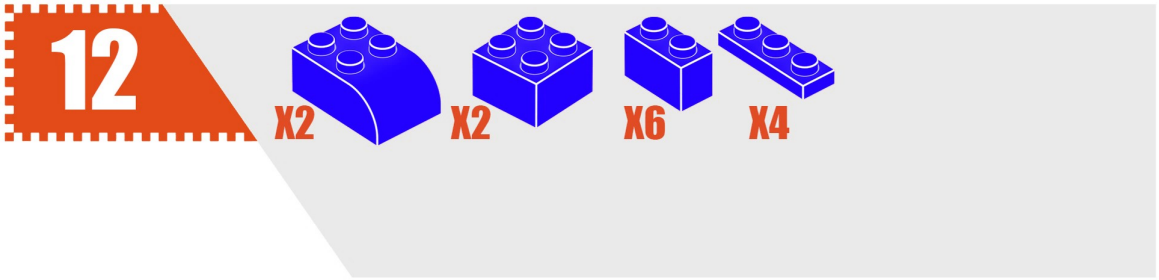
12
X2
X2
X6
X4

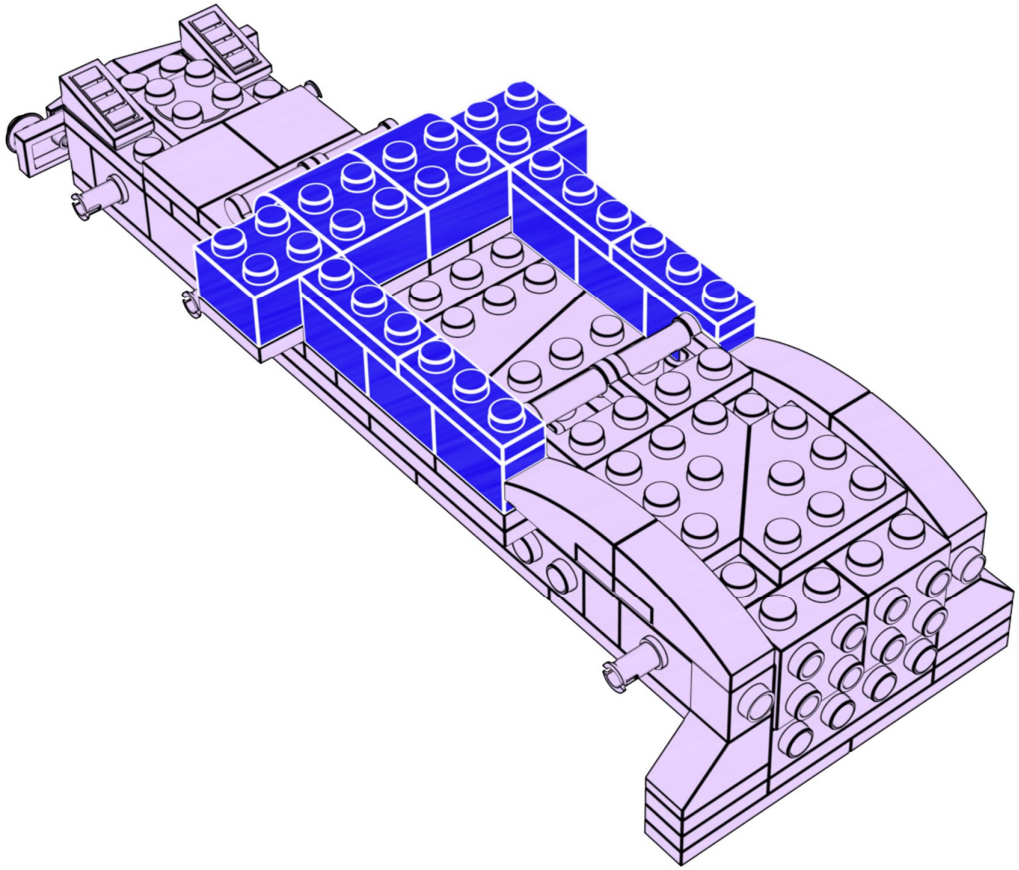

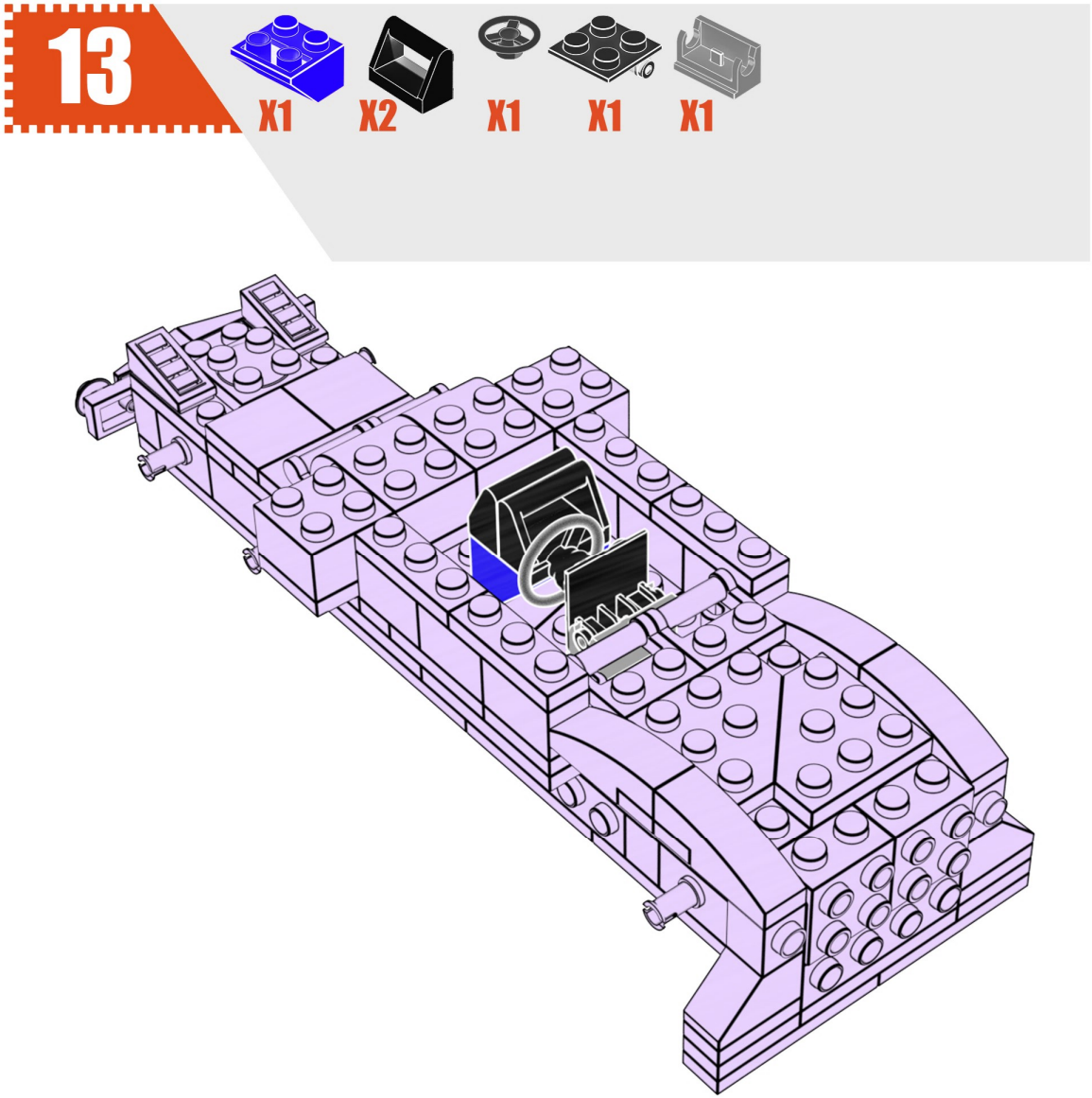
13
X1
X2
X1
X1
X1

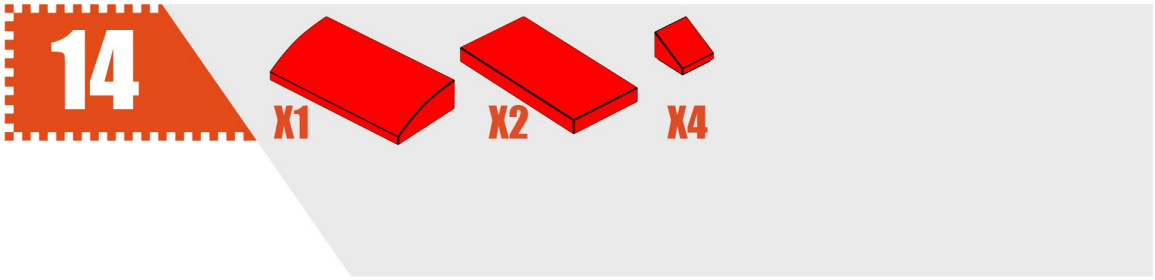
14
X1
X2
X4

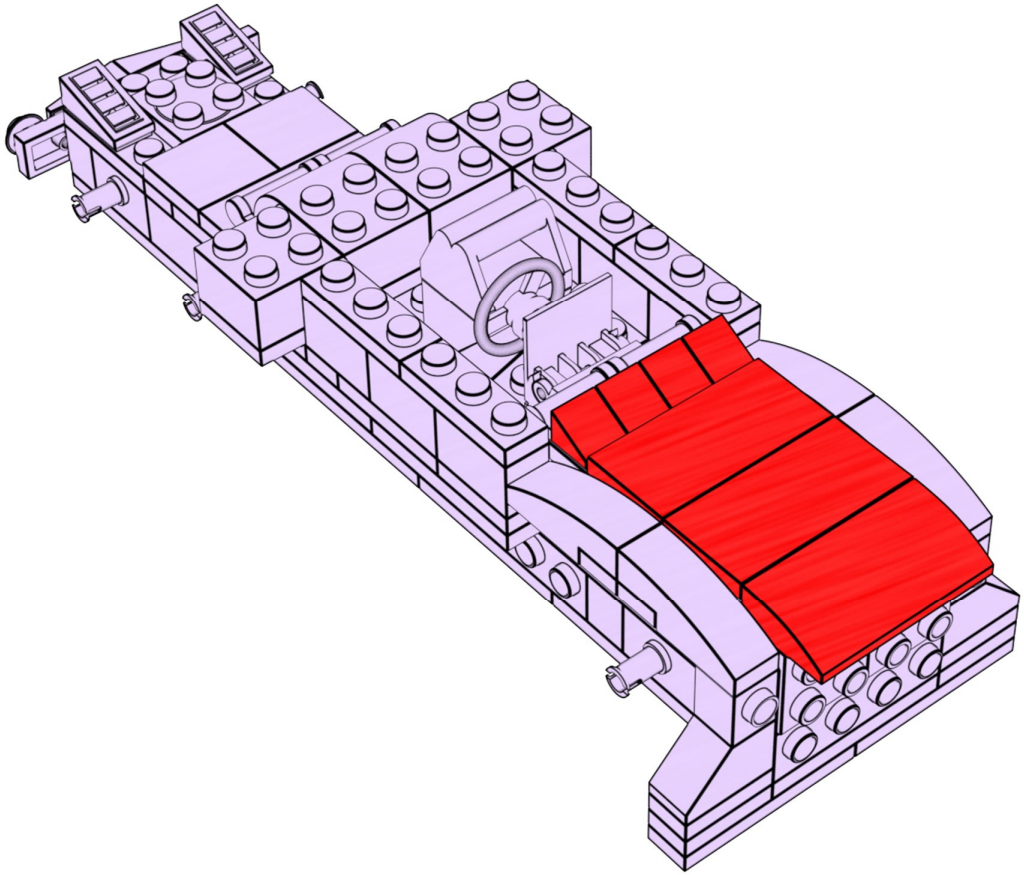

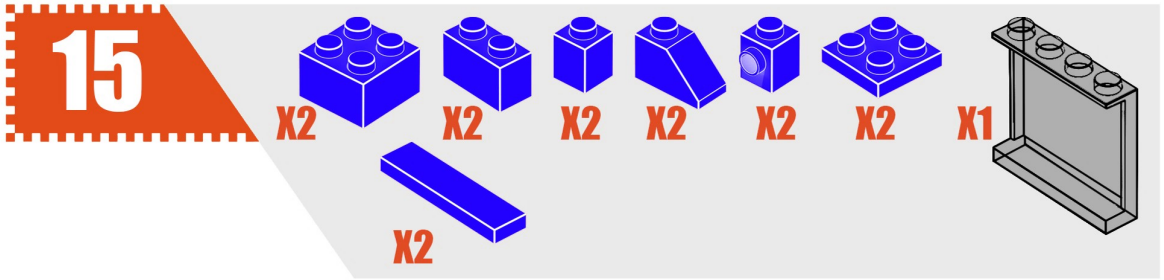
15
X2
X2
X2
X2
X2
X2
X1
X2

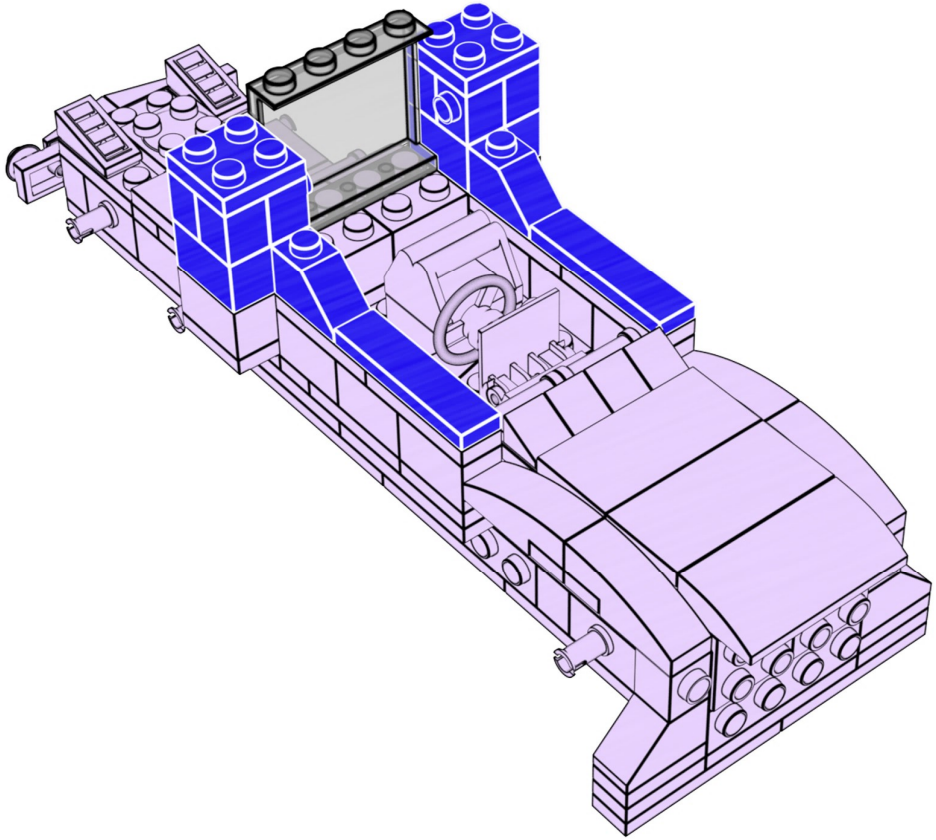

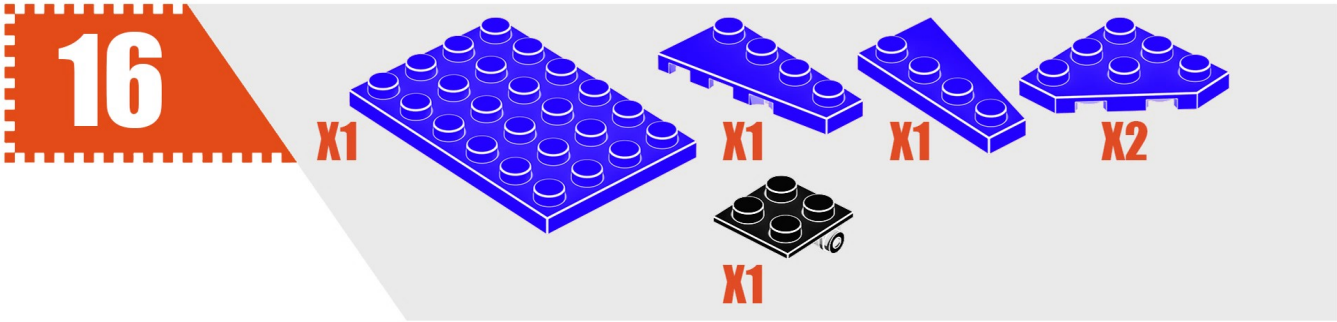
16
X1
X1
X1
X2
X1

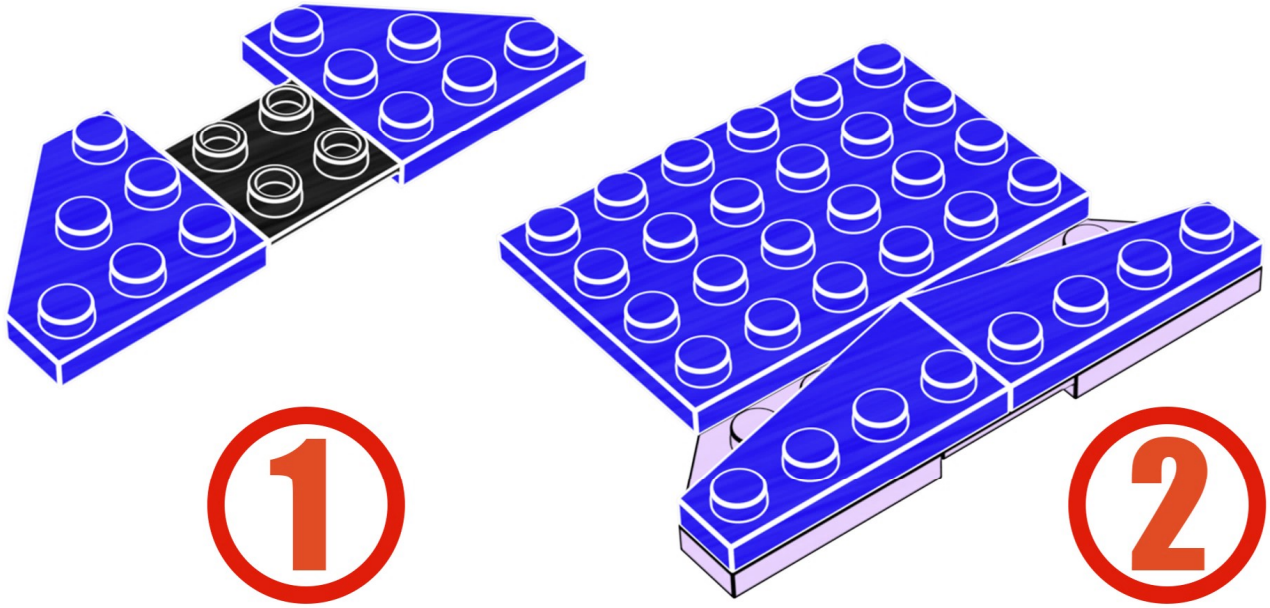
1
2

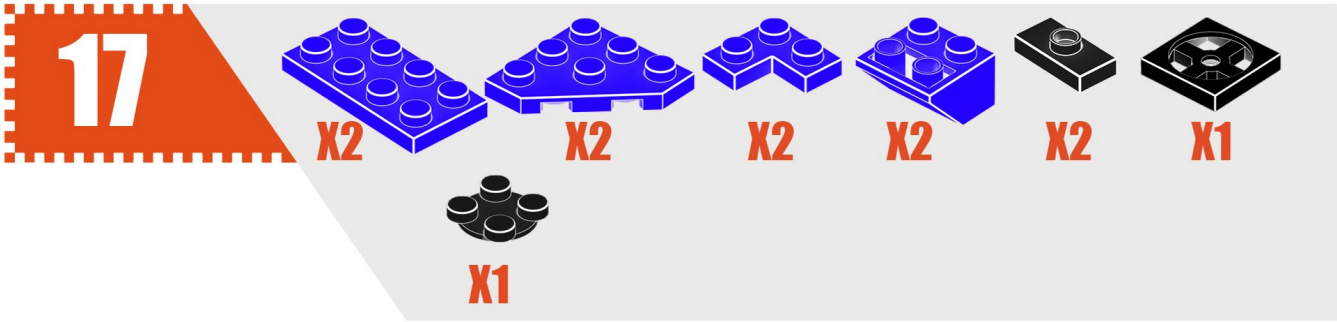
17
X2
X2
X2
X2
X2
X1
X1

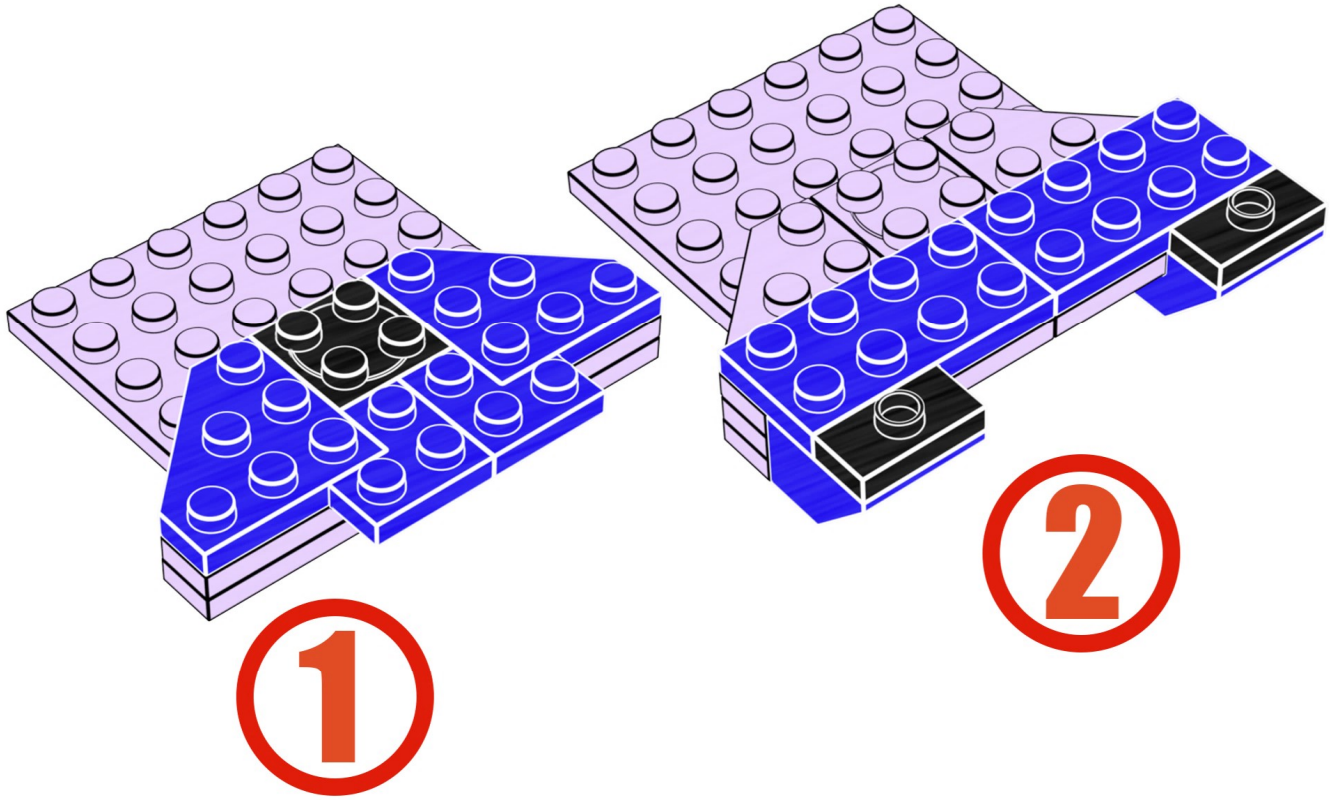
1
2

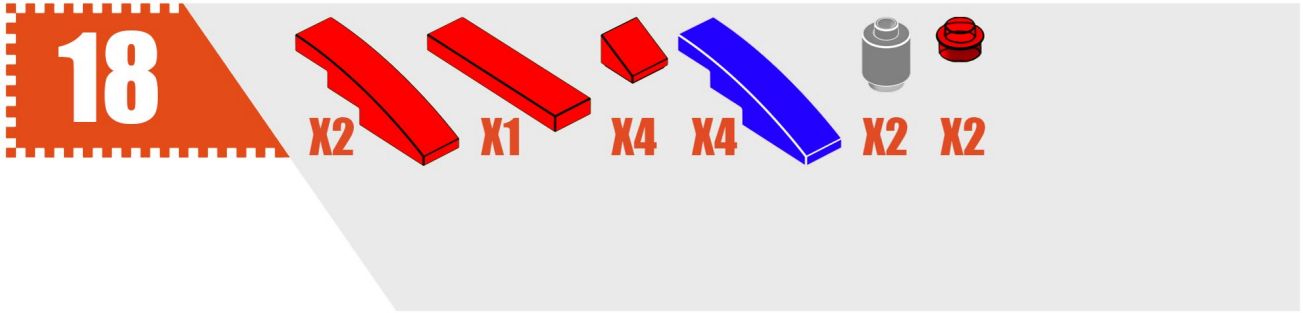
18
X2
X1
X4
X4
X2
X2

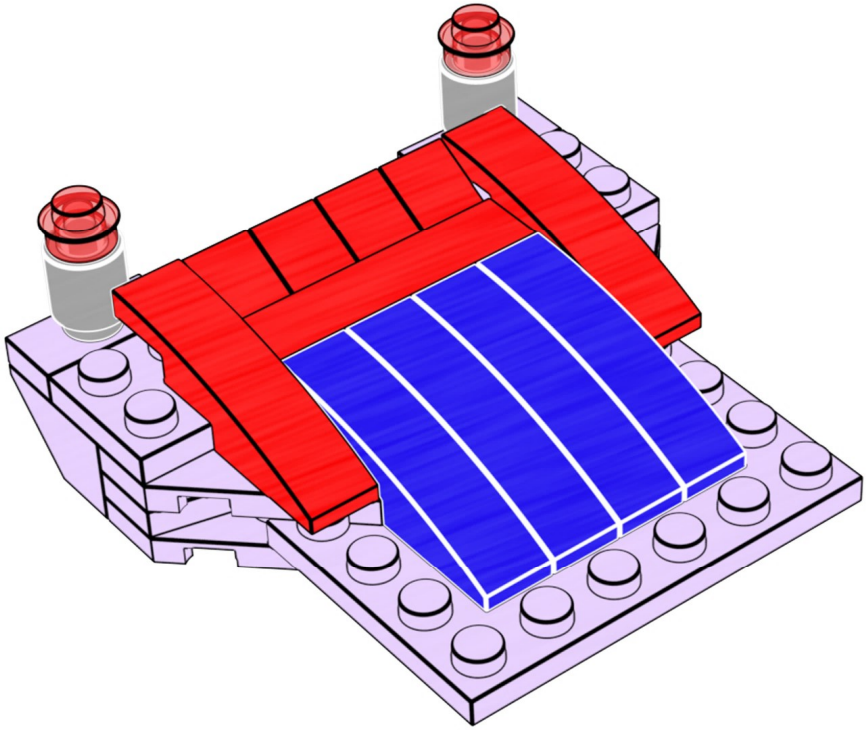


19
X2
X2
X2
X4

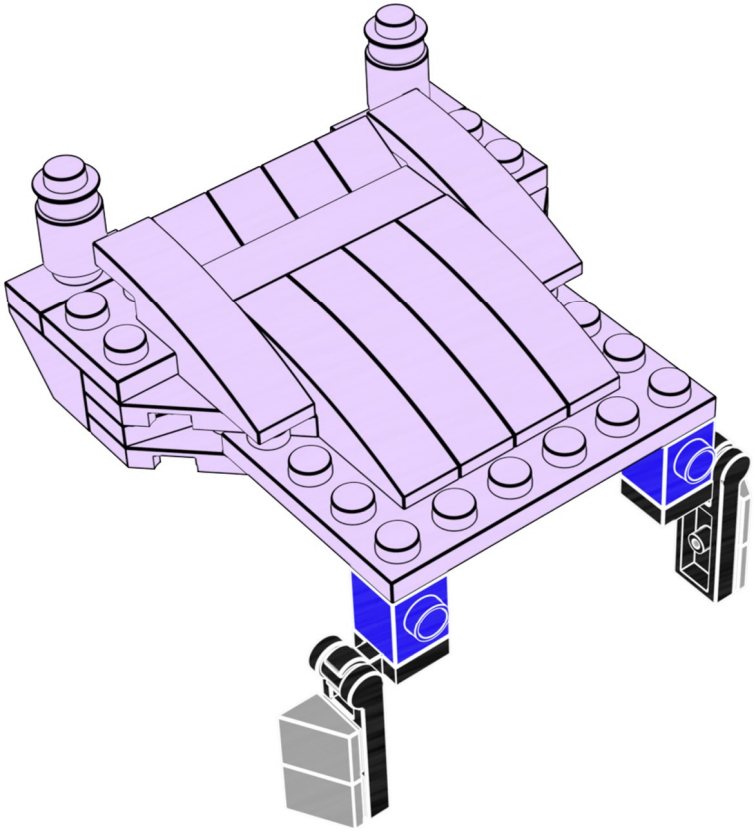

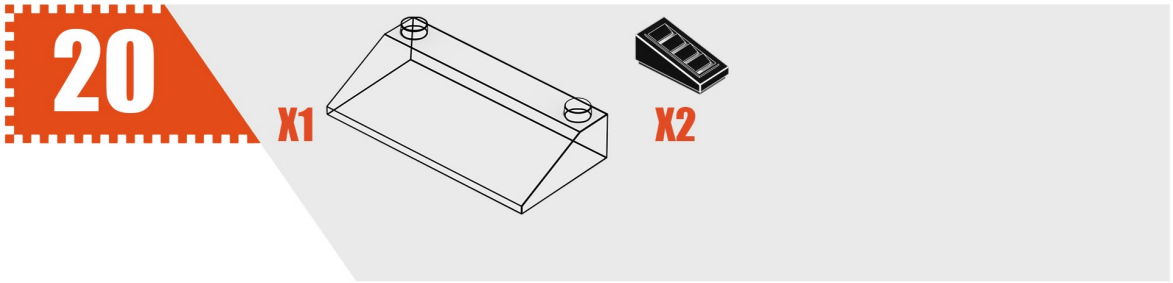
20
X1
X2

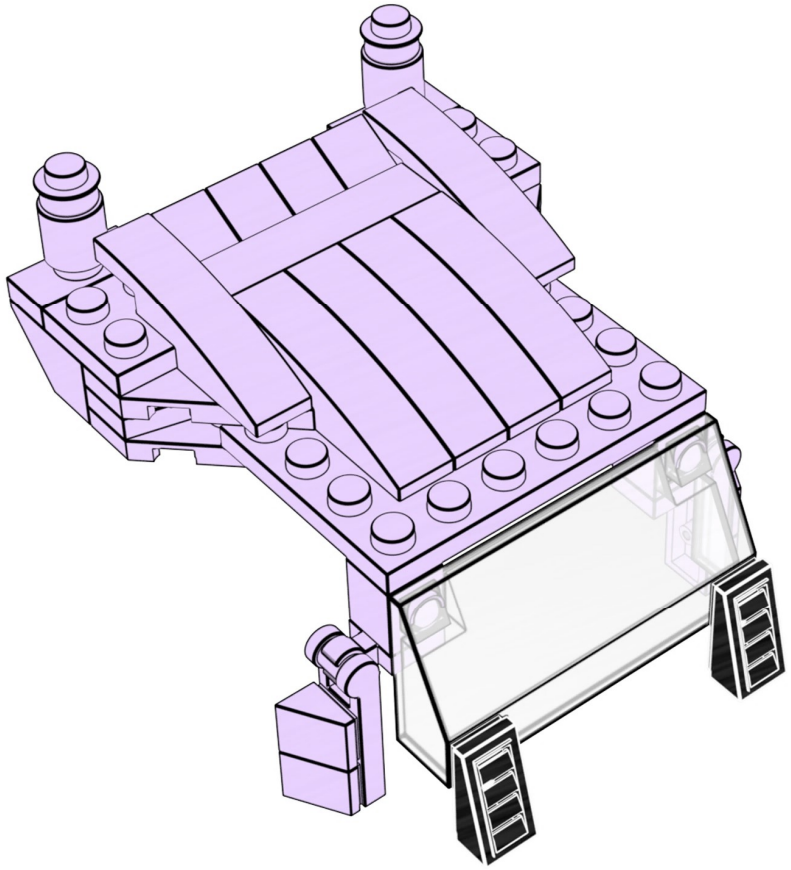

21

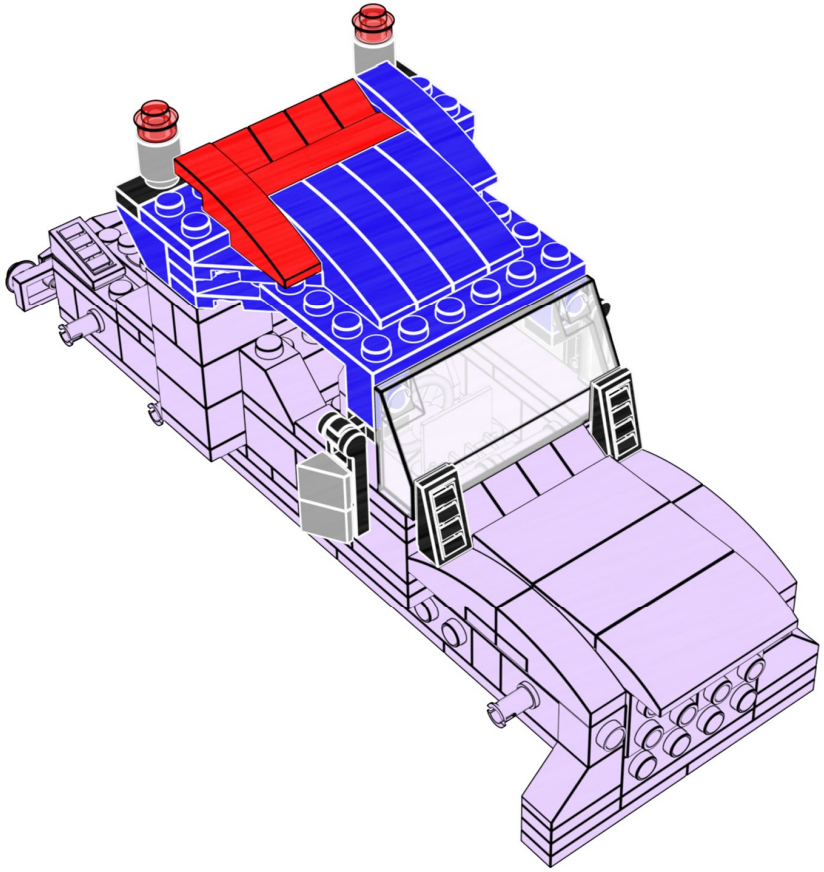

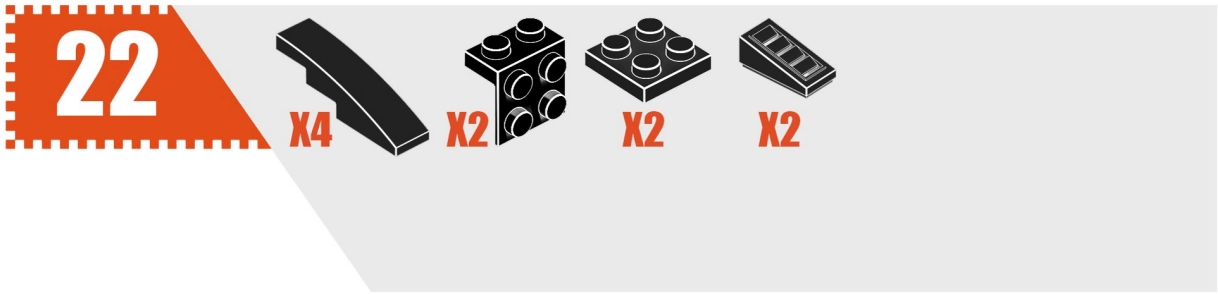
22
X4
X2
X2
X2

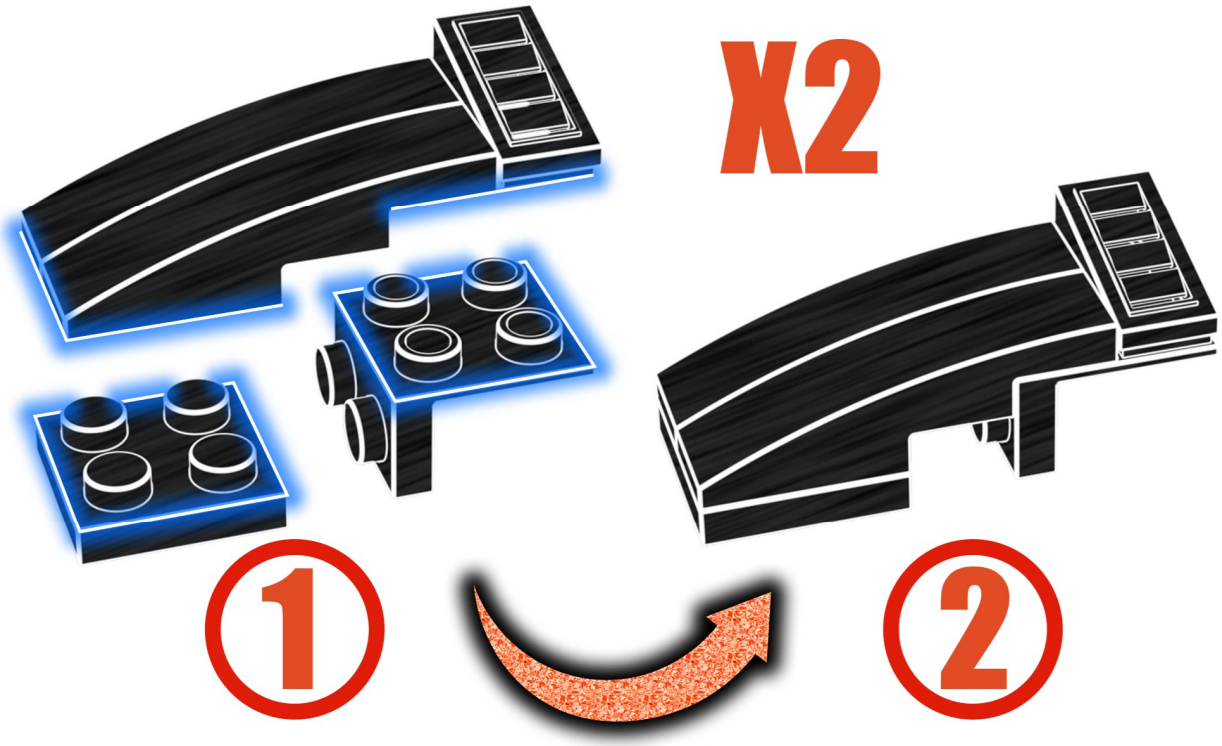
X2
1
2

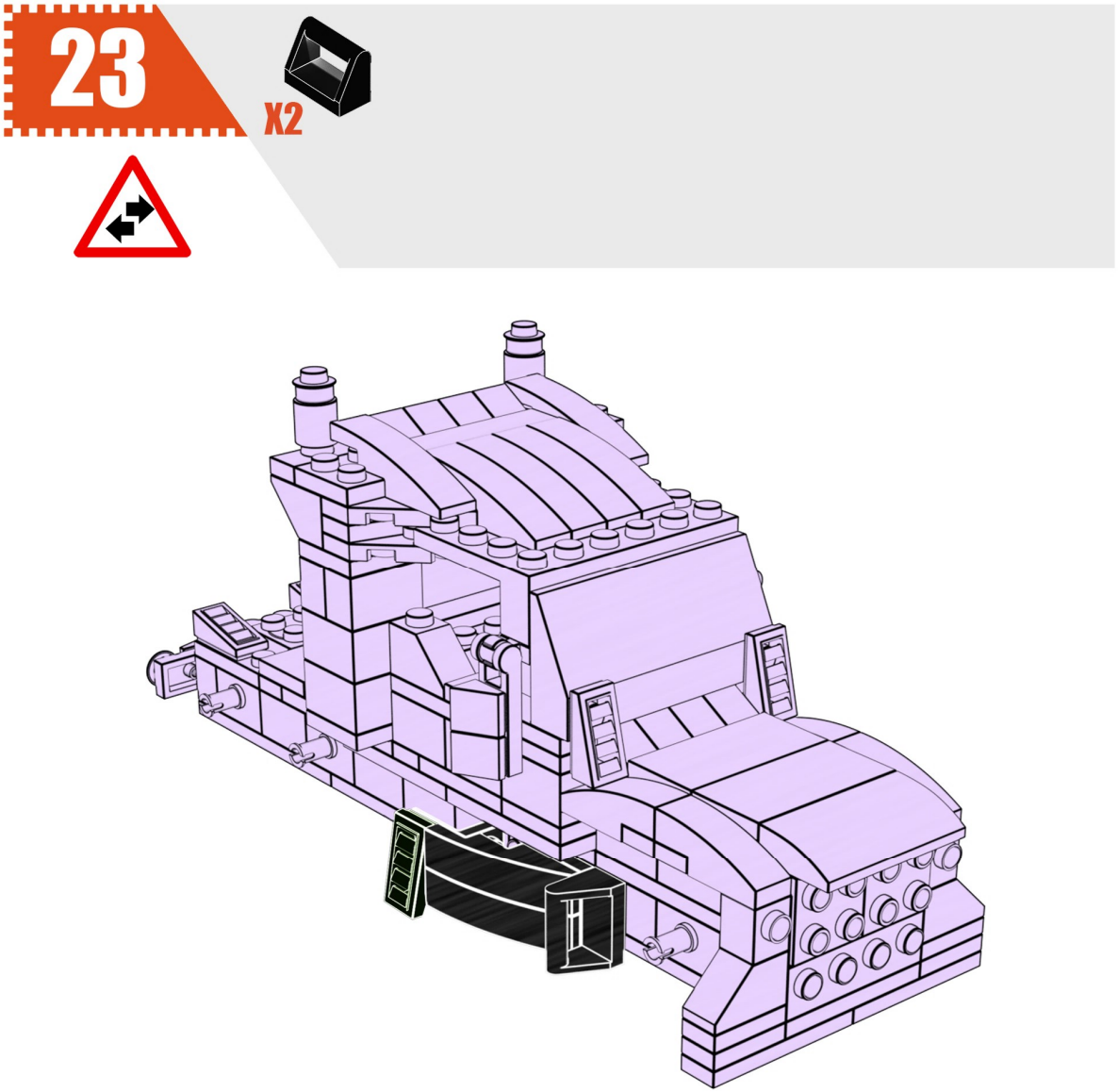
23
X2

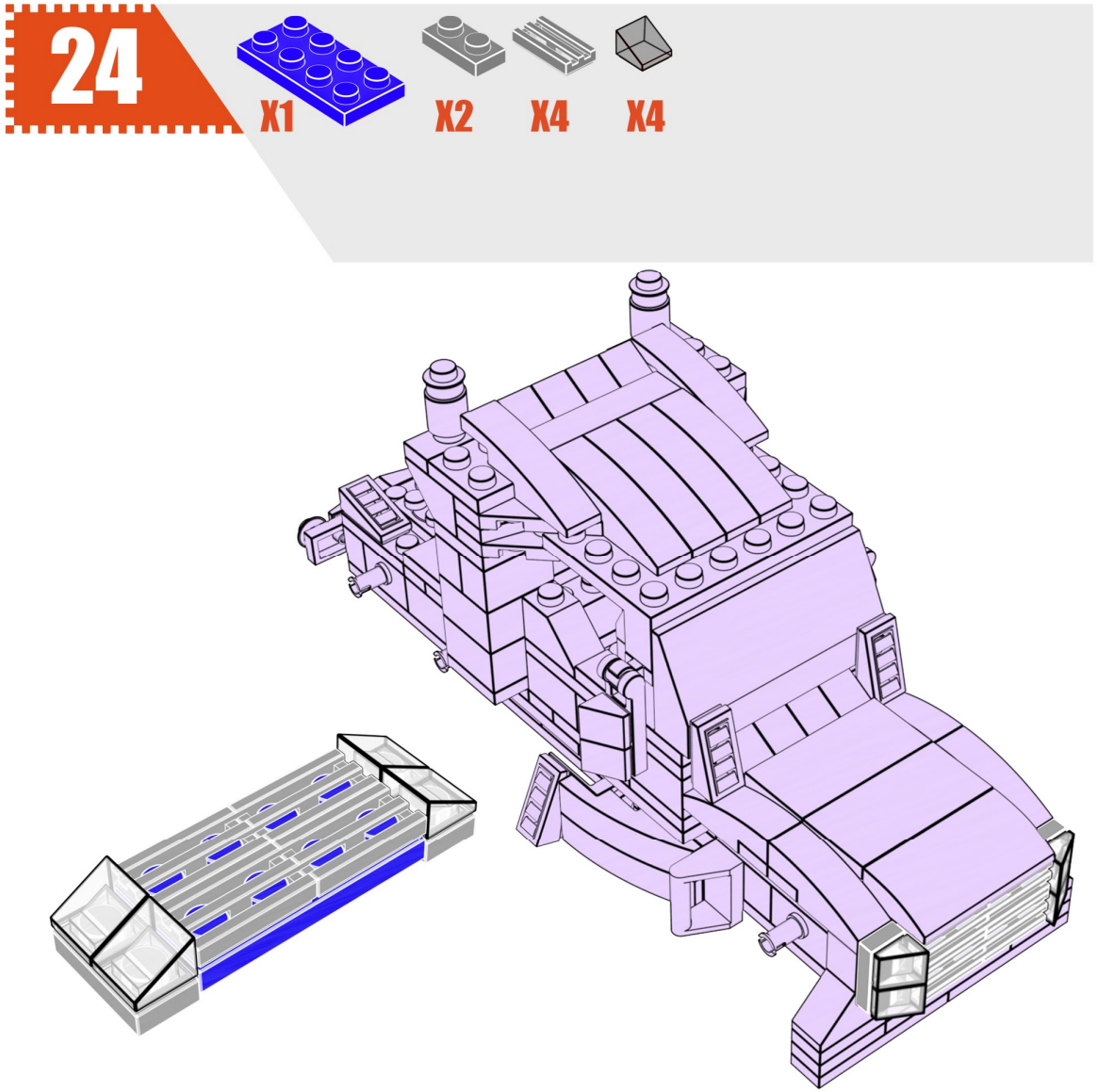
24
X1
X2
X4
X4

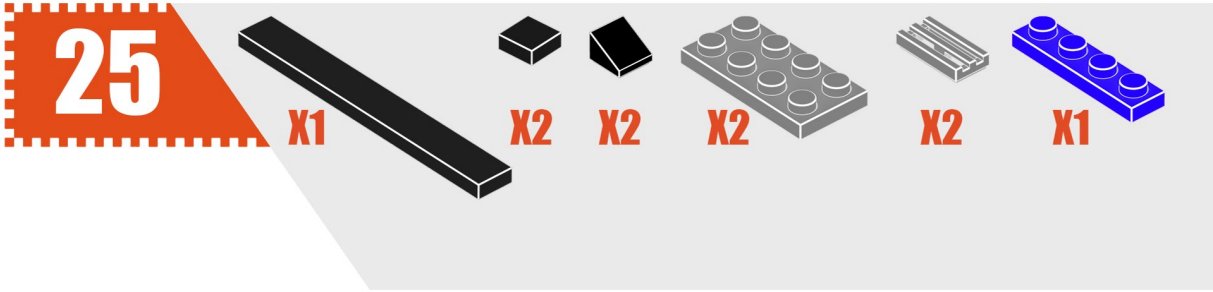
25
X1
X2
X2
X2
X2
X1

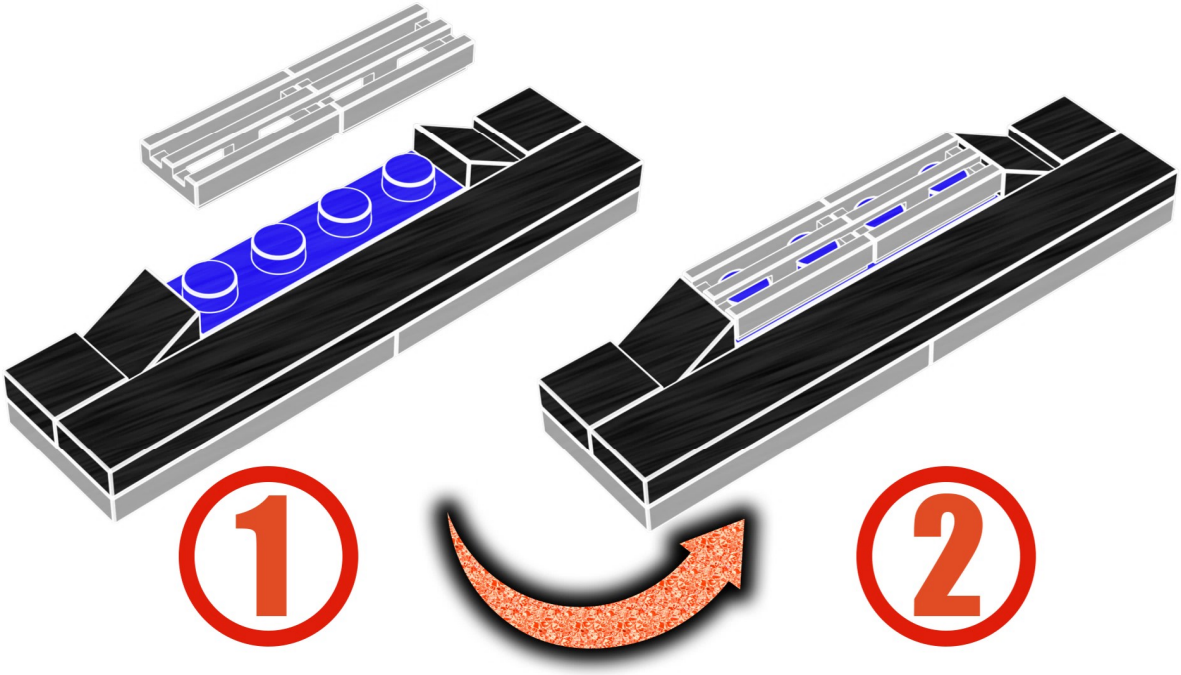
1
2

26

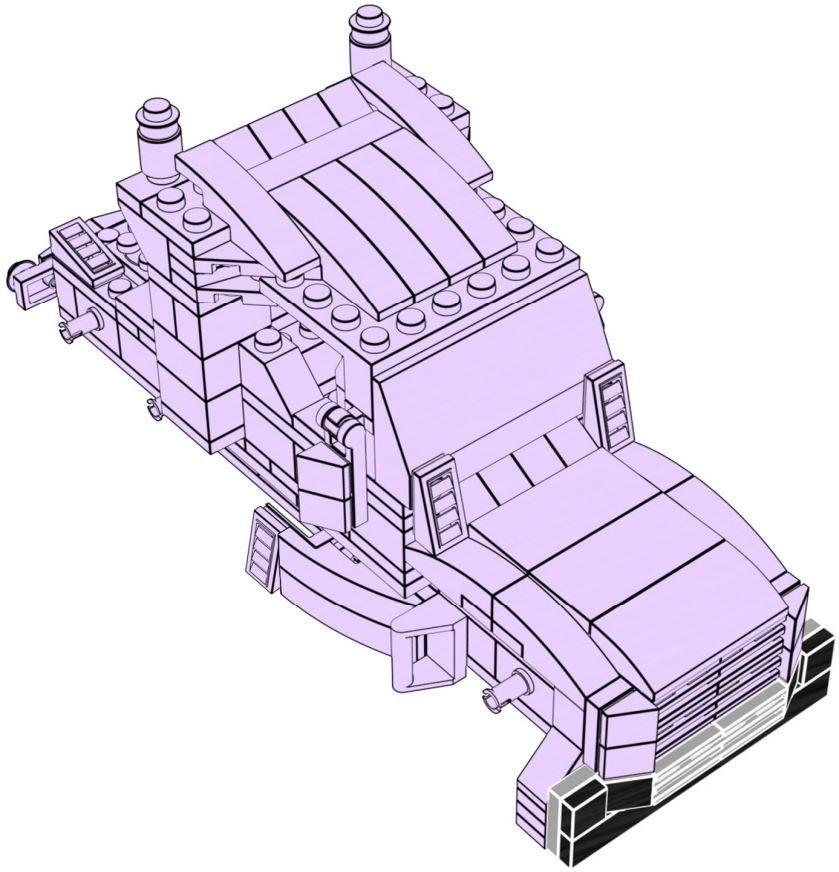

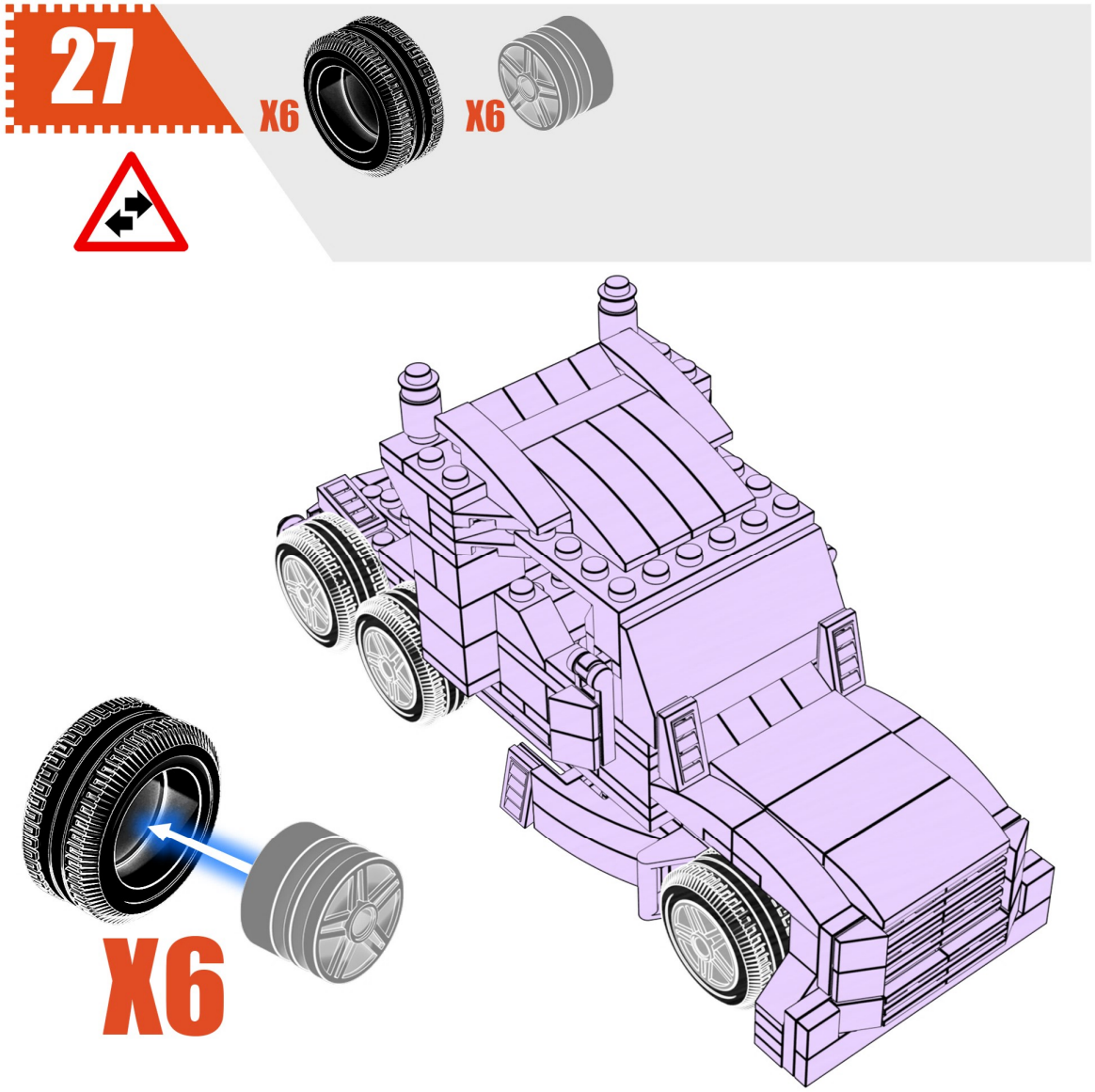
27
X6
X6
X6

28

FINISH

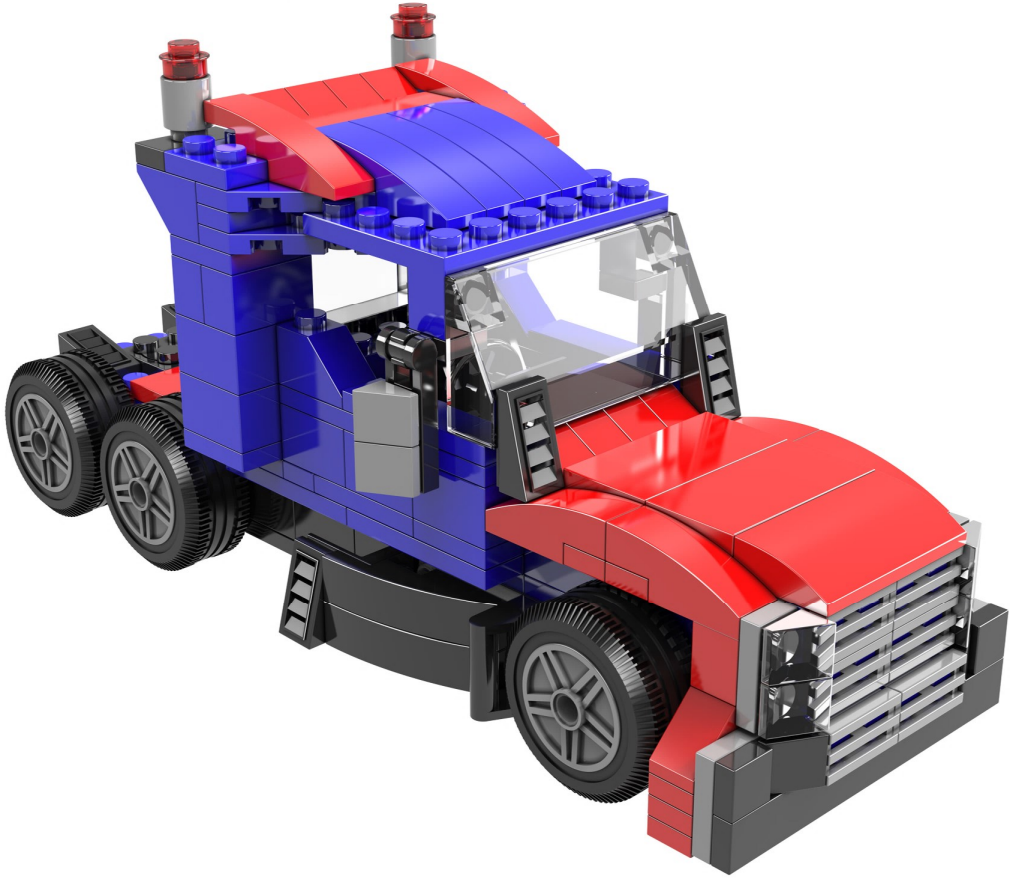

تبریک! لگو تبدیل شونده اپتیموس پرایم ۲۸۱ تکه ساخته شد 🎉

عکس لگوی ساخته‌شده‌ات را با ما به اشتراک بگذار و ما را در اینستاگرام تگ کن: @sargarmiacom



لگوها، ماکت‌ها و بازی‌های فکری بیشتر در sargarmia.com · هوشمندانه بازی کن