دفترچه راهنمای ساخت

لگو ماشین مسابقه‌ای

لگوی ساختنی BT

BT7006
کد محصول

۱۹
صفحه راهنما

اسکن کن و بخر!

برای خرید این لگو و دیدن همه لگوهای BT در سرگرمیا، کد را اسکن کنید یا روی همین کادر بزنید.

sargarmia.com/brands/bt-lego



طراحی و تولید: بنار (BT)
صفحه‌آرایی و انتشار: سرگرمیا

چند نکته برای ساخت بهتر

۱ قبل از شروع، قطعات را بر اساس رنگ و اندازه دسته‌بندی کنید تا پیدا کردنشان در هر مرحله سریع‌تر باشد.

۲ شماره نارنجی بالای هر صفحه، شماره مرحله است؛ قطعات لازم همان مرحله هم در نوار بالای تصویر آمده‌اند.

۳ علامت «X2» یا «X4» یعنی همان مجموعه را باید دو یا چهار بار بسازید.

۴ قطعات را محکم فشار دهید تا کامل جا بیفتند؛ اتصال نیمه‌کاره در مراحل بعد باعث لقی مدل می‌شود.

۵ اگر بسته چند مدلی است، شماره مراحل برای هر مدل از ۱ شروع می‌شود؛ می‌توانید مدل‌ها را جداگانه بسازید.

۶ قطعات ریز برای کودکان زیر ۳ سال مناسب نیست؛ ساخت با همراهی بزرگ‌ترها لذت‌بخش‌تر است.

قطعه‌ای کم یا آسیب‌دیده است؟

با پشتیبانی سرگرمیا تماس بگیرید تا سریع پیگیری کنیم · شنبه تا چهارشنبه، ساعت ۹ تا ۱۷ · sargarmia.com

مدل تکمیل‌شده





BT 7006

1

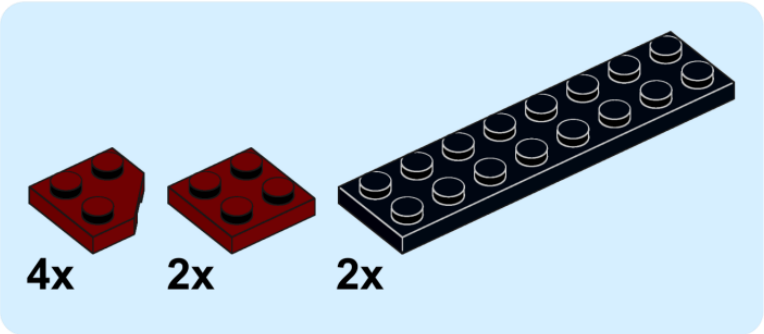

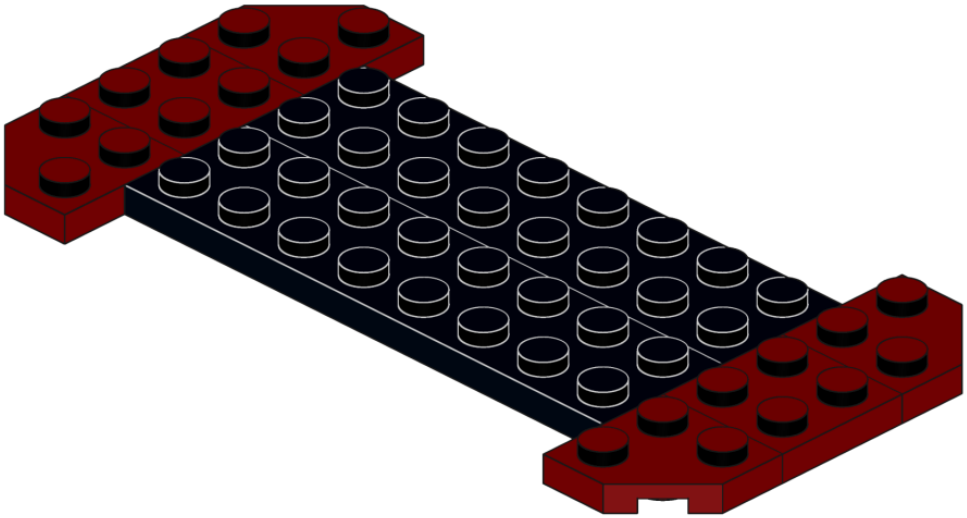

2

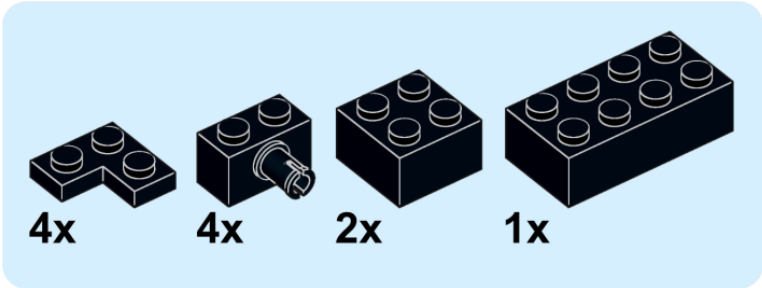

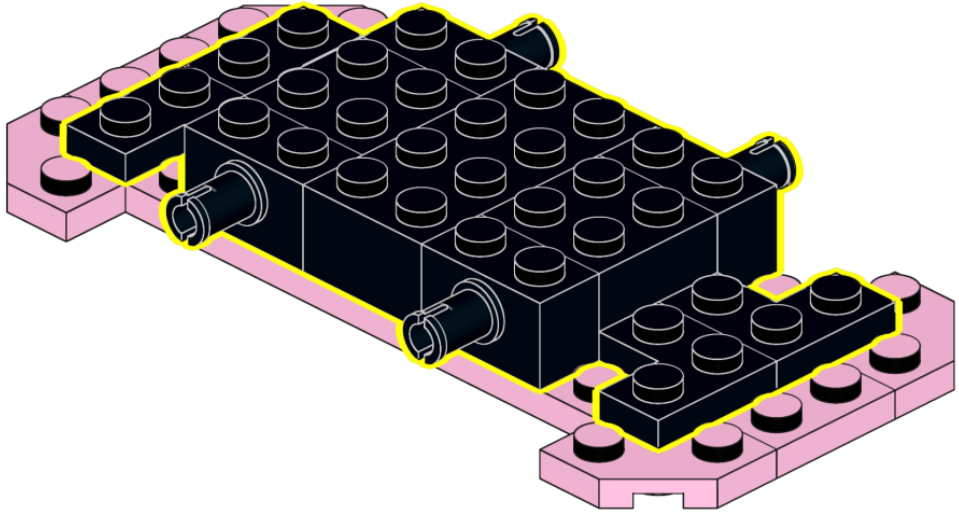

3

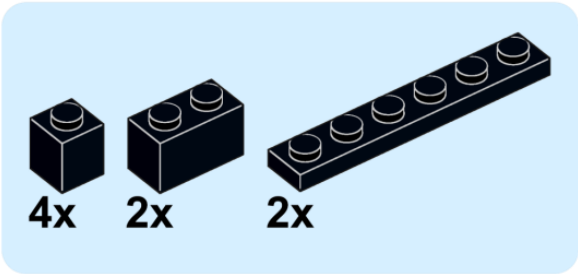

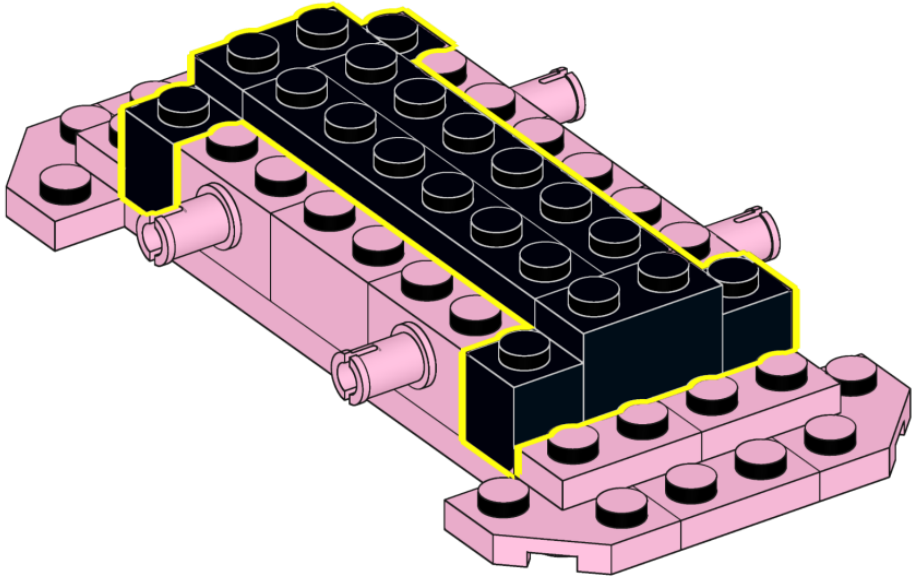

4

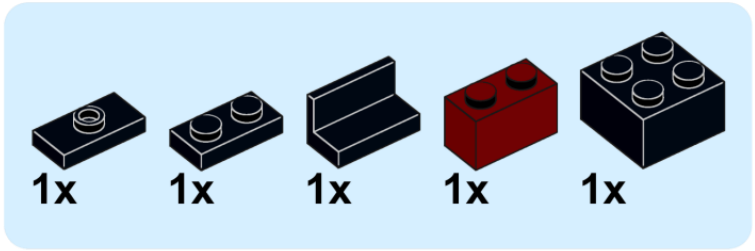

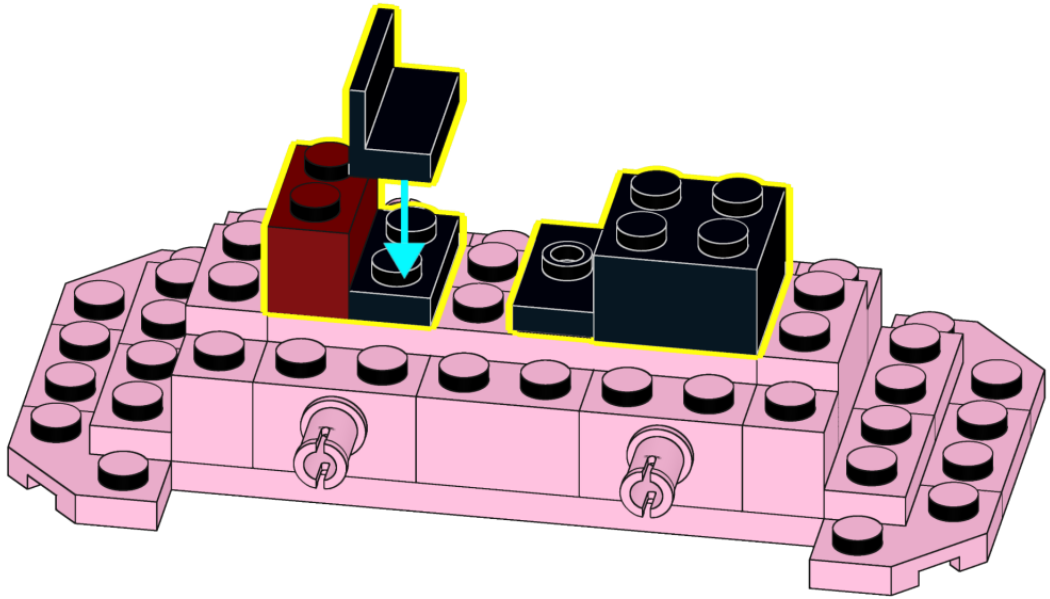

5

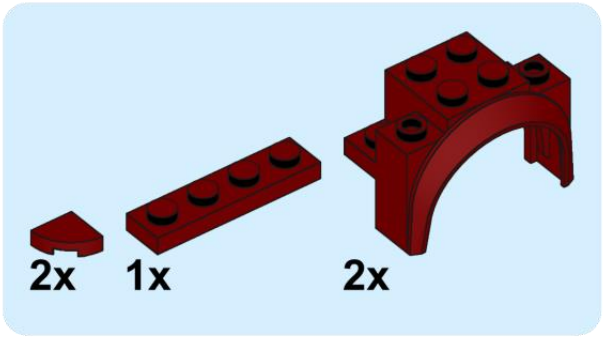

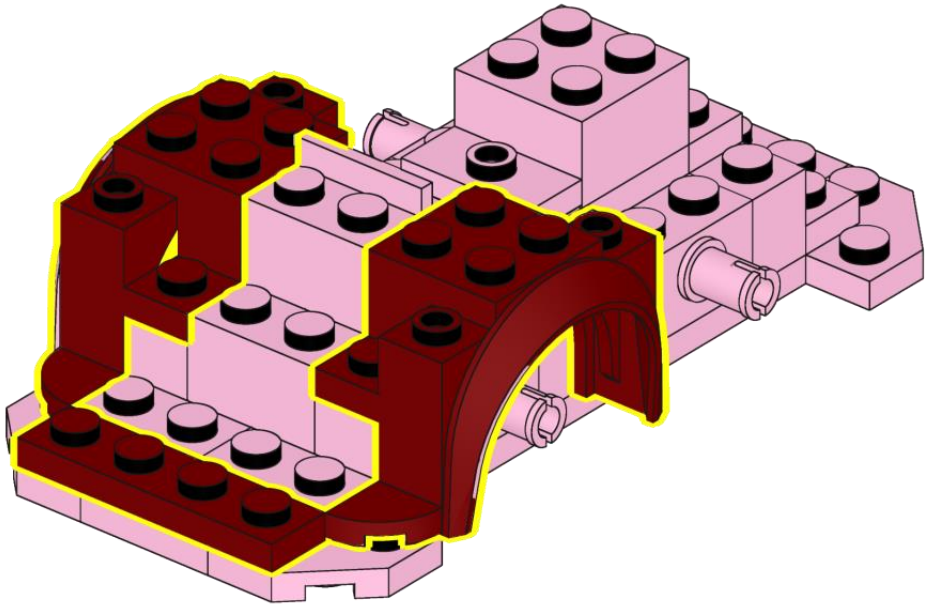

6

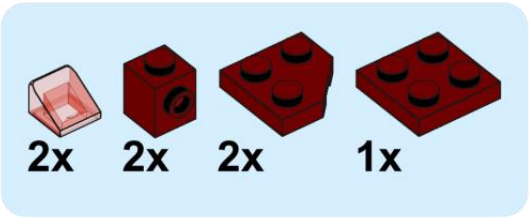

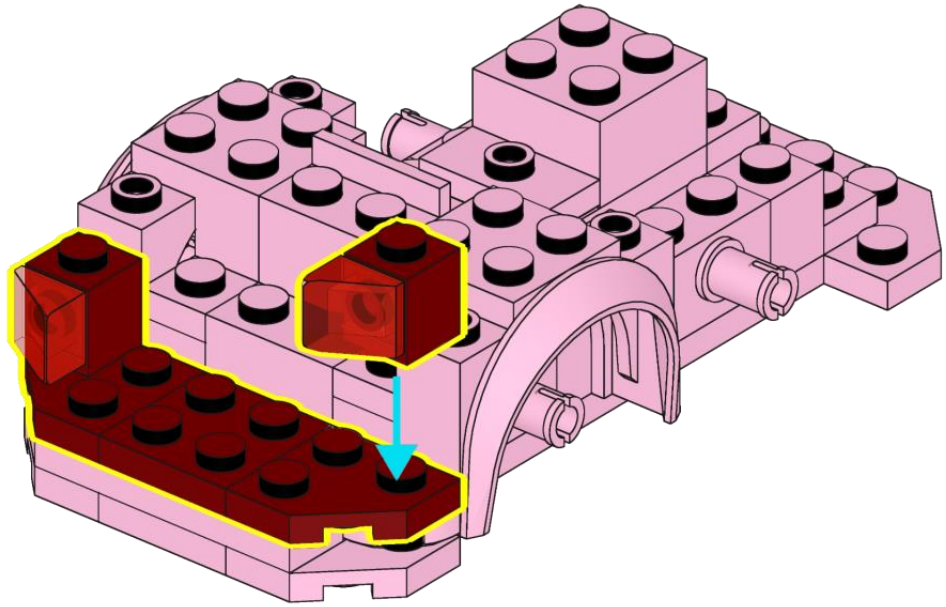

7

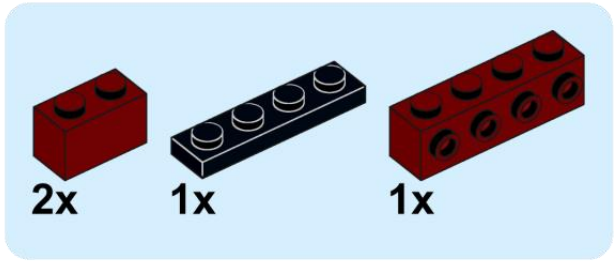

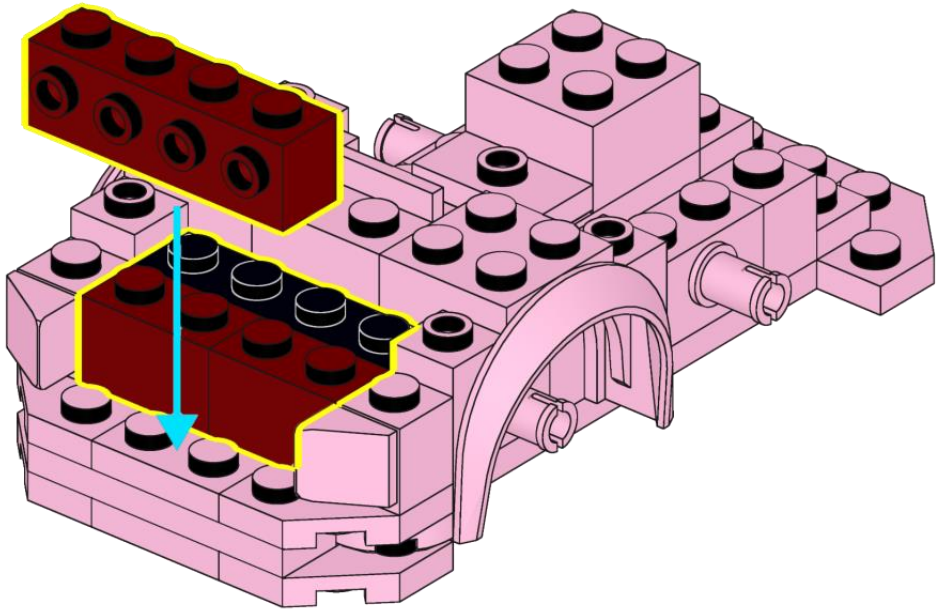

8

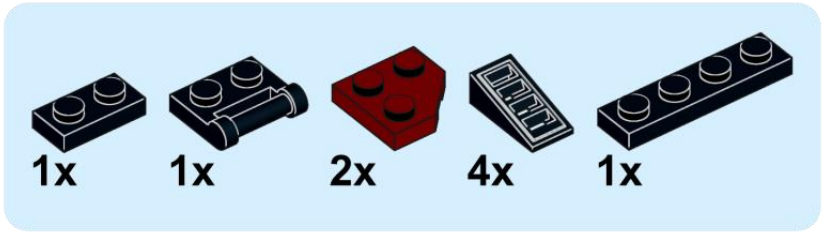

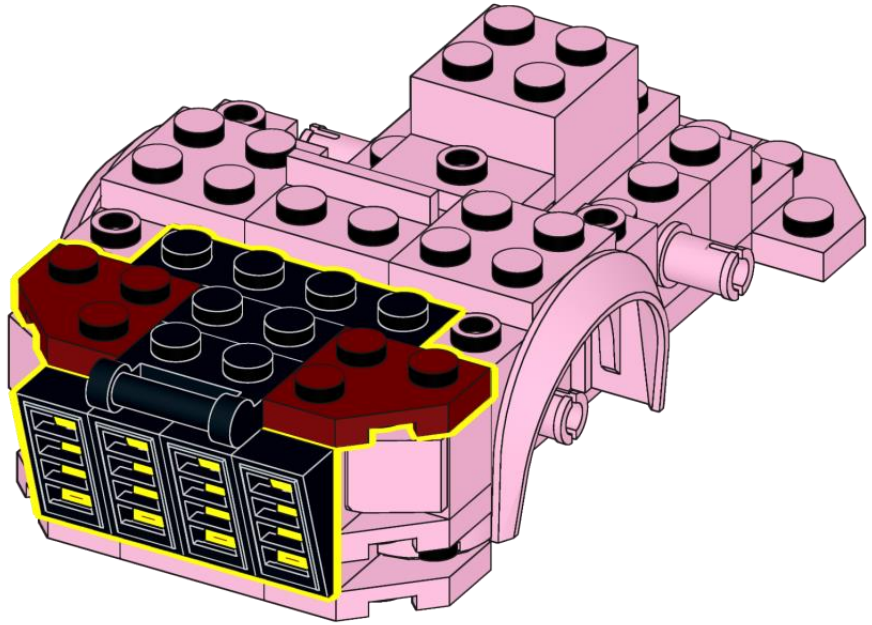

9

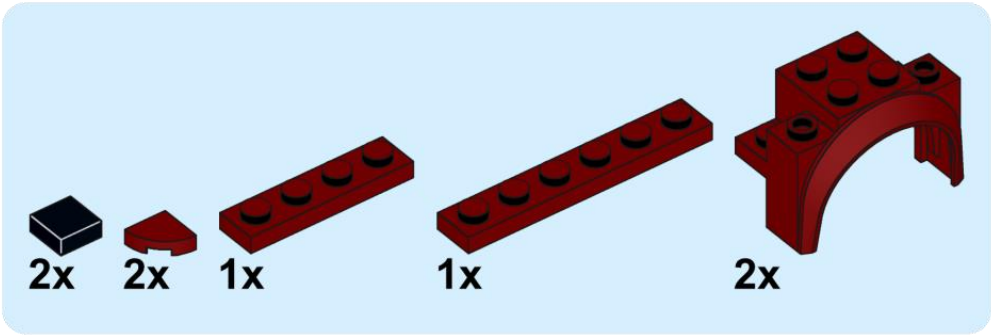

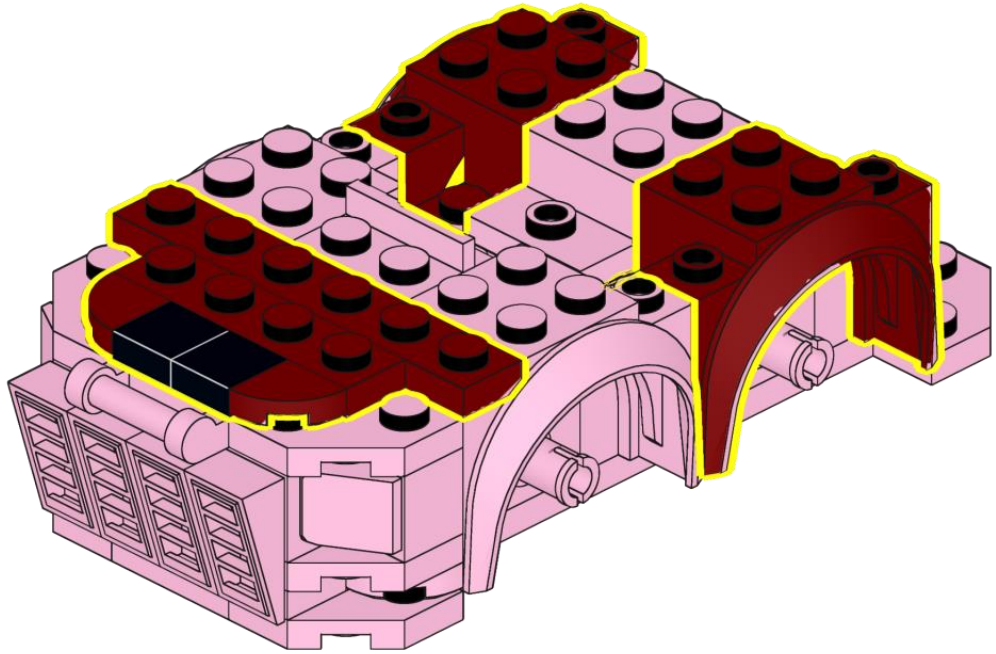

10

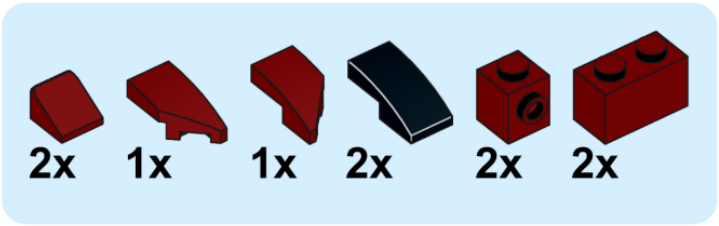

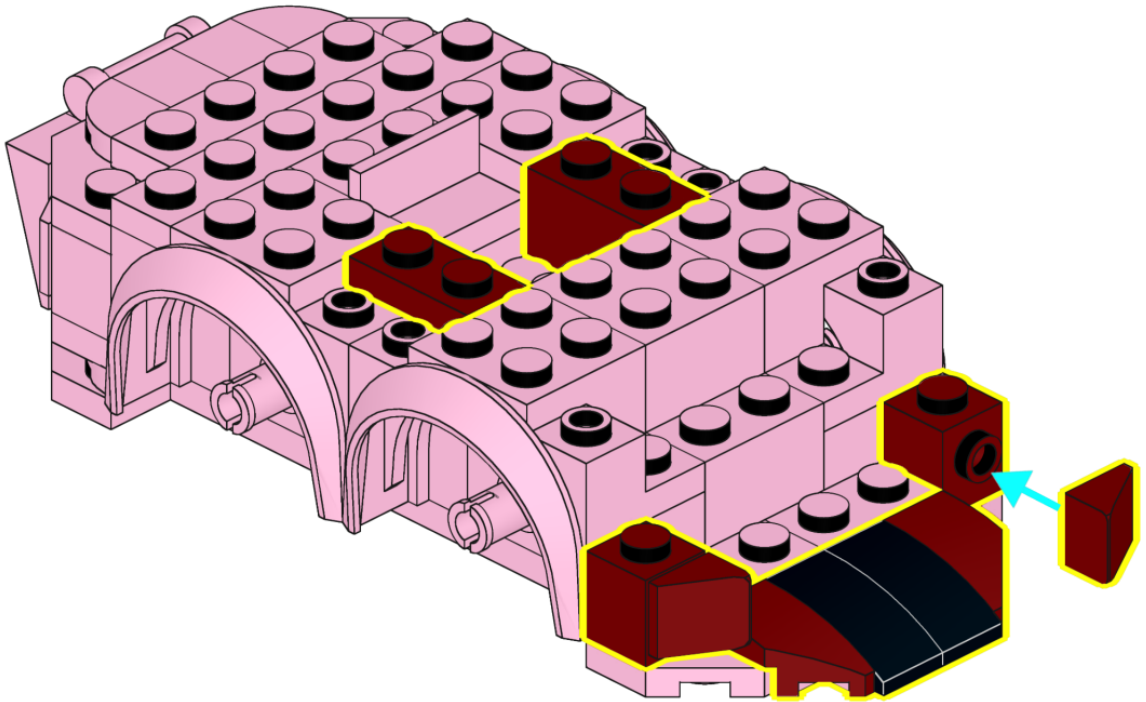

11

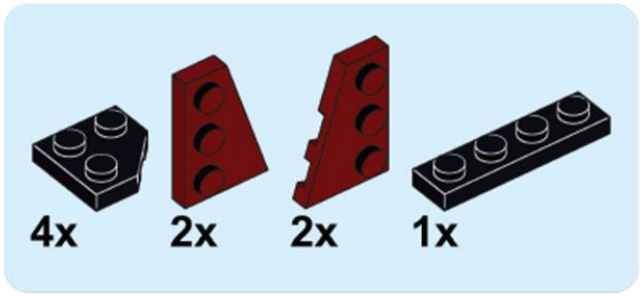

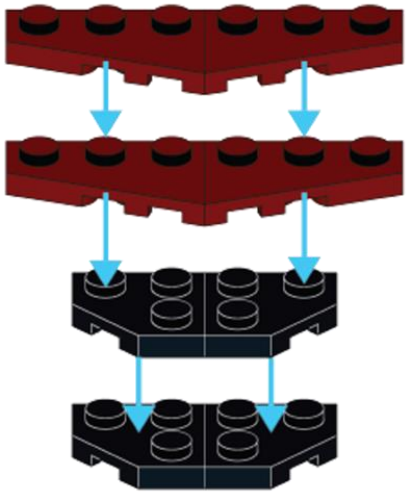

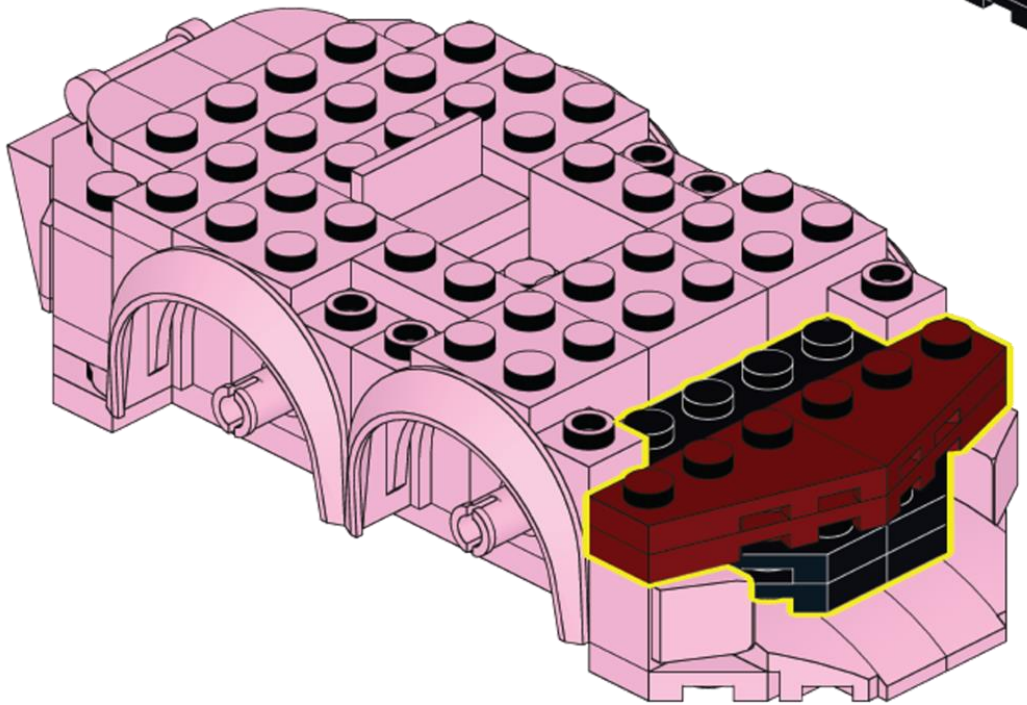

12

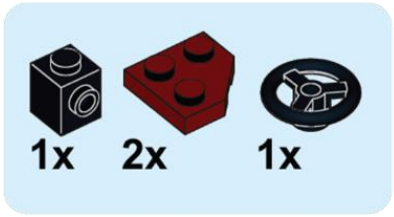

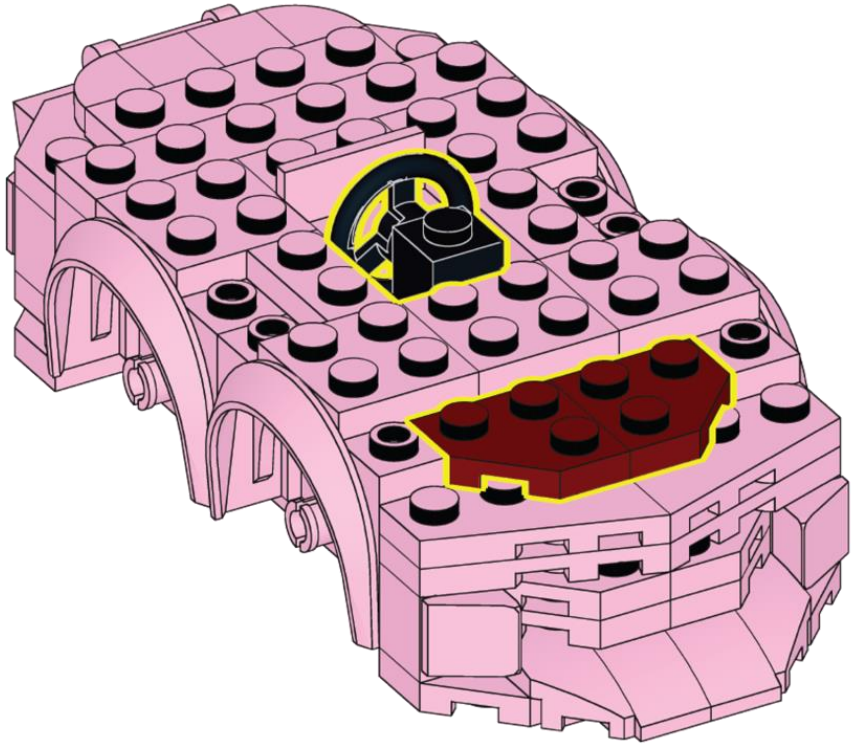

13

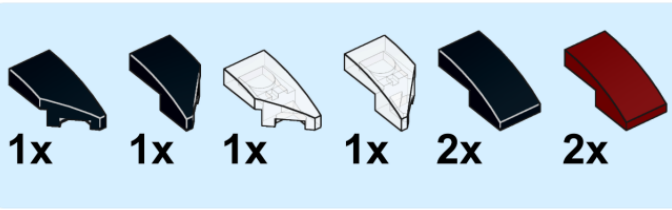

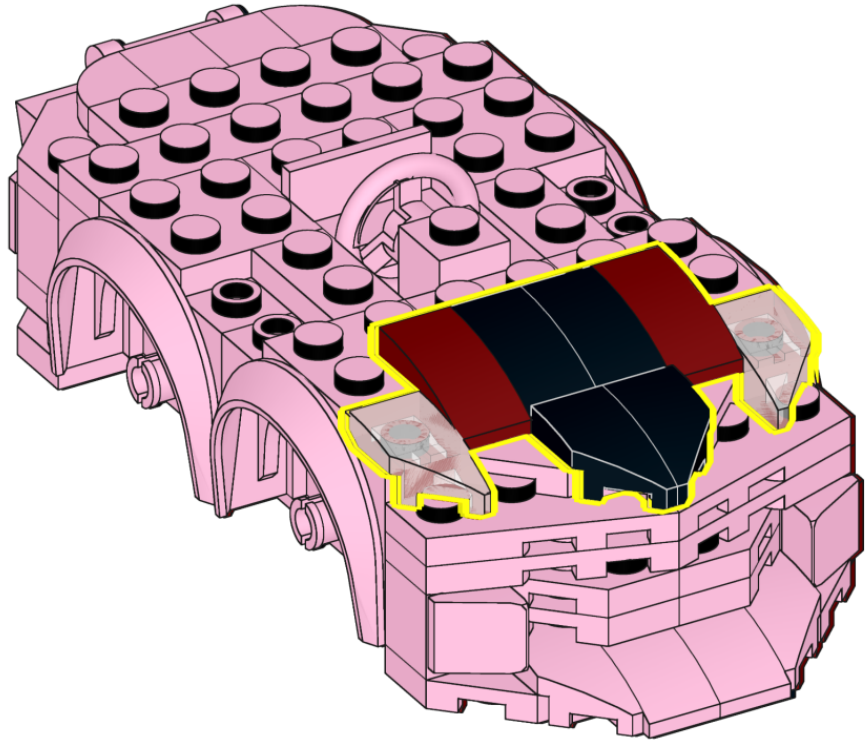

14

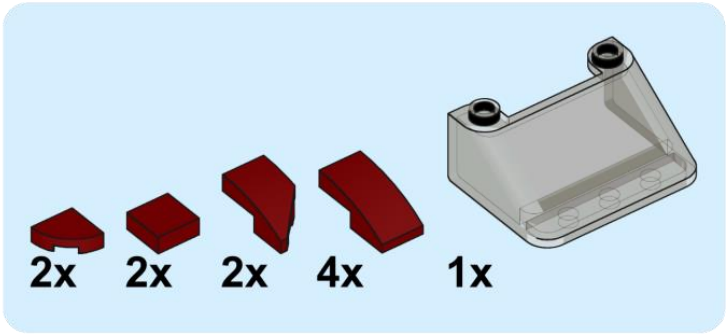

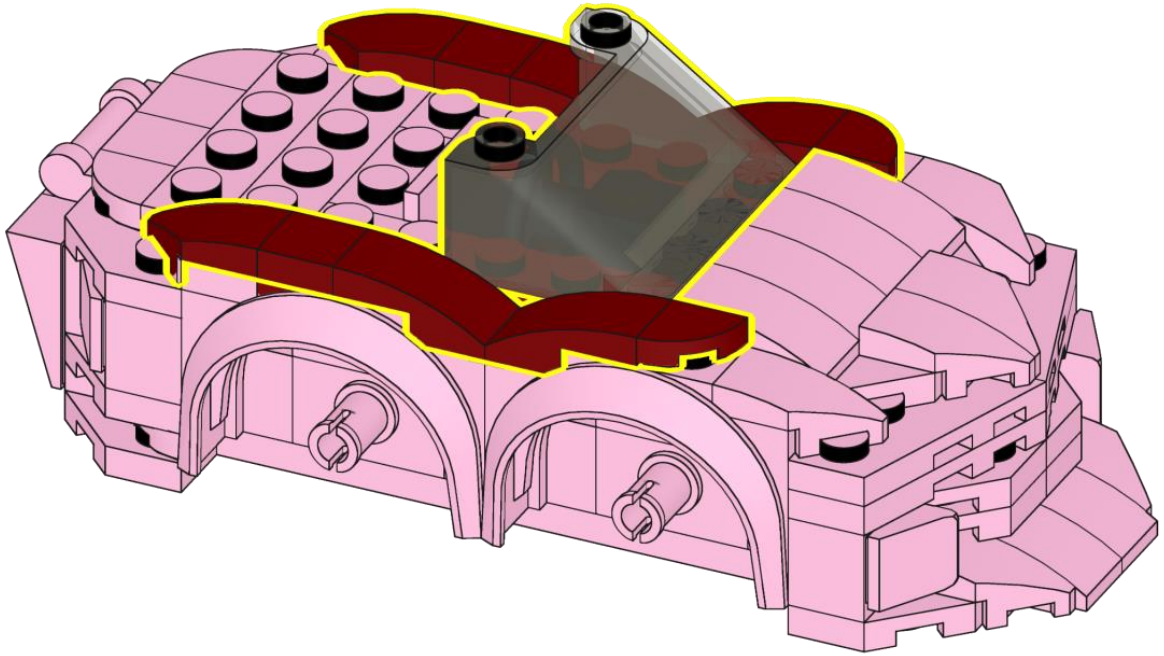

15

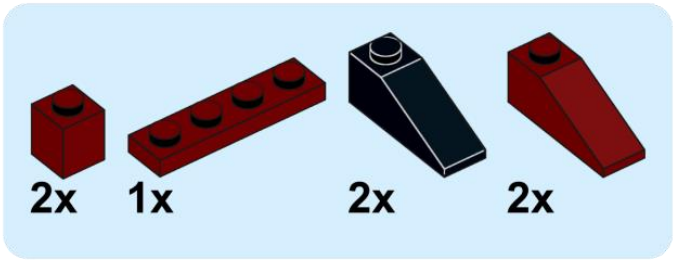

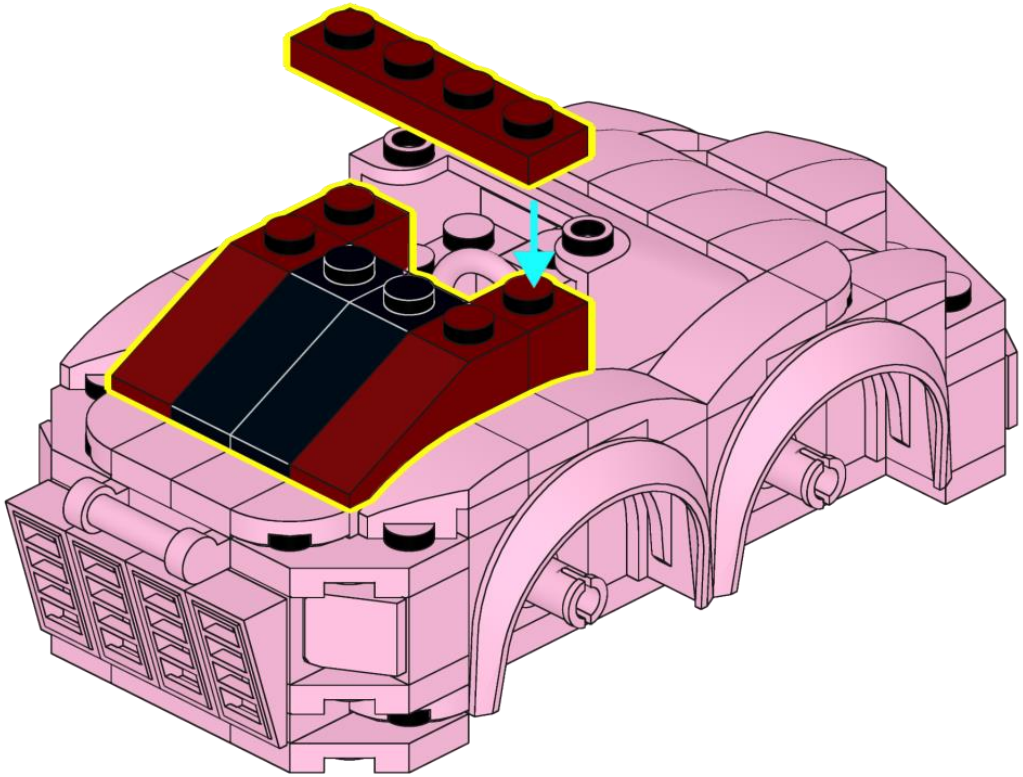

16

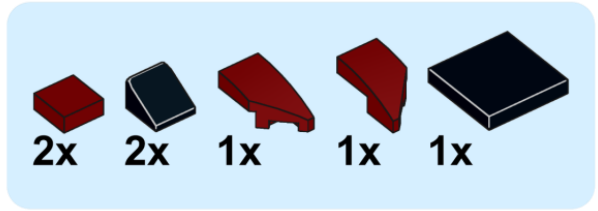

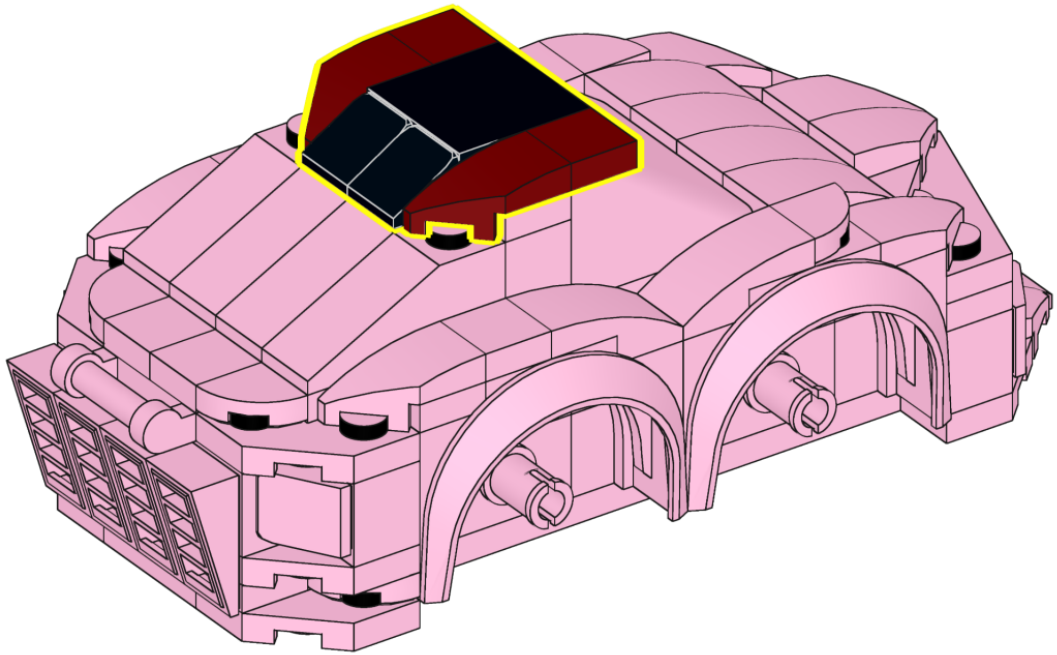

17

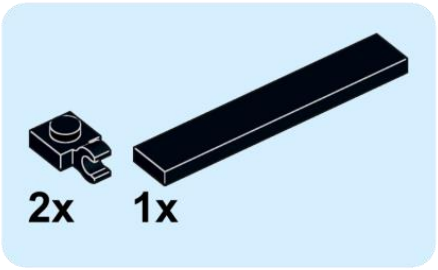

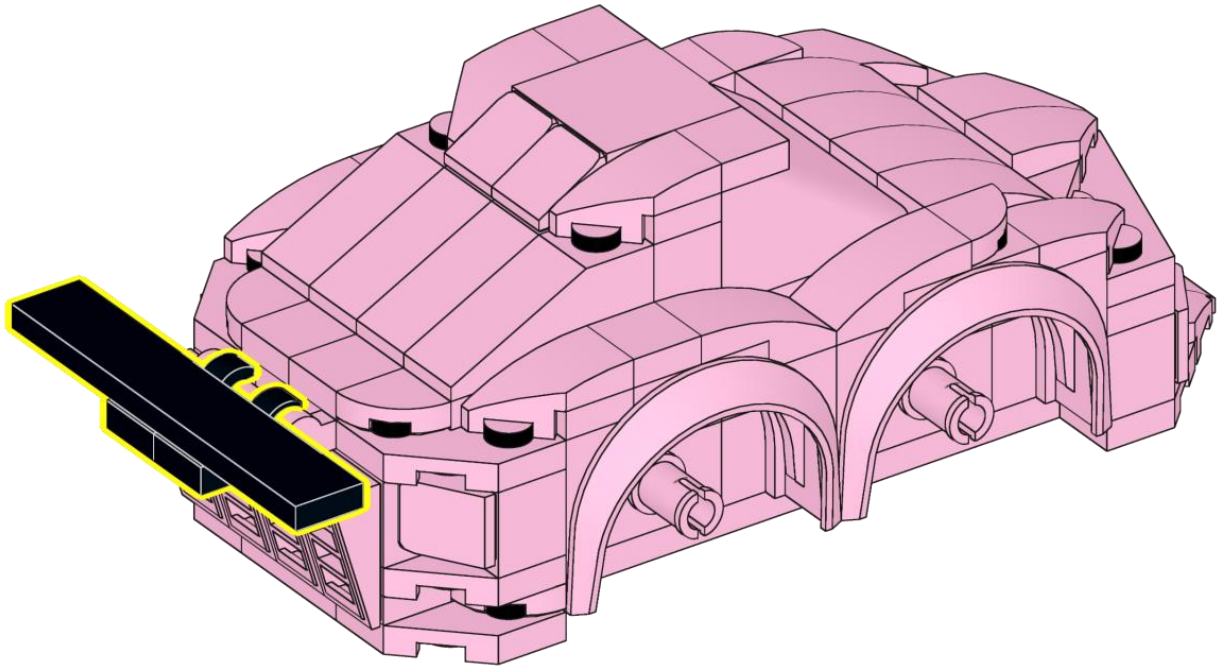

18

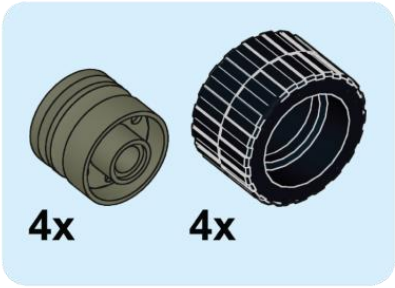

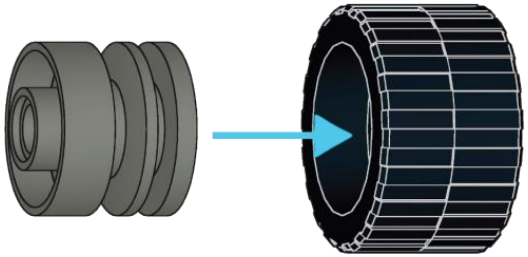

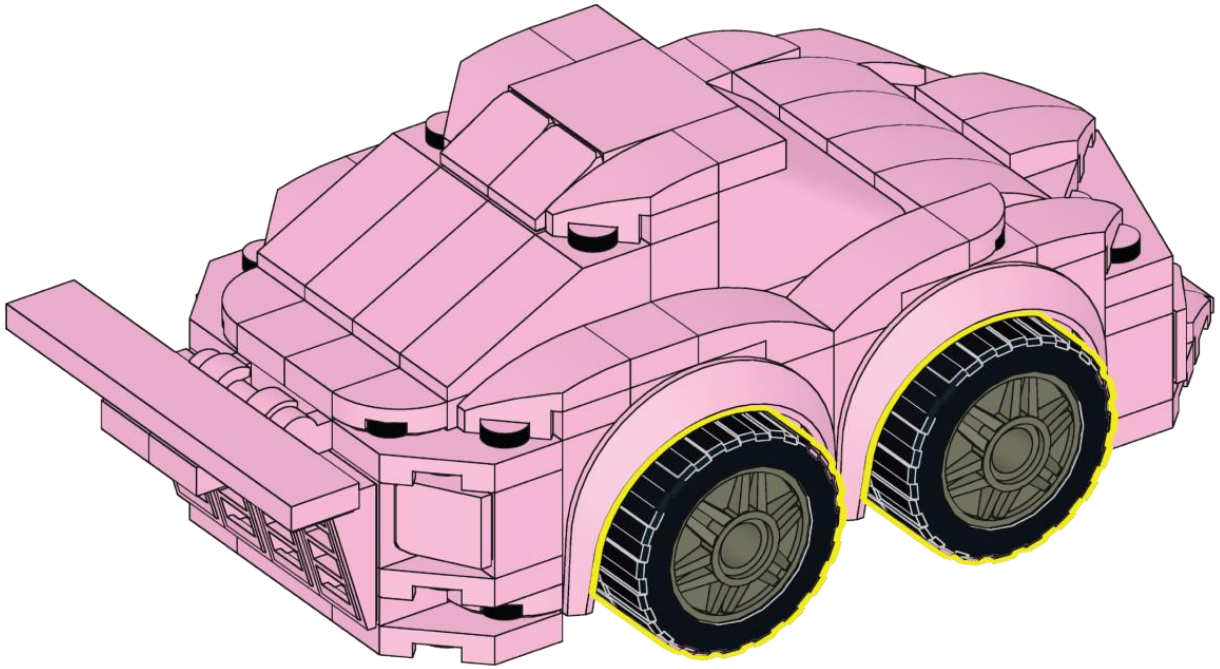

تبریک! لگو ماشین مسابقه‌ای ساخته شد 🎉

عکس لگوی ساخته‌شده‌ات را با ما به اشتراک بگذار و ما را در اینستاگرام تگ کن: @sargarmiacom



لگوها، ماکت‌ها و بازی‌های فکری بیشتر در sargarmia.com · هوشمندانه بازی کن