دفترچه راهنمای ساخت

لگو سفینه استاروارز 2 مدلی ۳۸۸ قطعه

لگوی ساختنی BT



BT4044
کد محصول

۶۱
صفحه راهنما

اسکن کن و بخر!

برای خرید این لگو و دیدن همه لگوهای BT در سرگرمیا، کد را اسکن کنید یا روی همین کادر بزنید.

sargarmia.com/brands/bt-lego

سرگرمیا

طراحی و تولید: بنار (BT)
صفحه‌آرایی و انتشار: سرگرمیا

چند نکته برای ساخت بهتر

۱ قبل از شروع، قطعات را بر اساس رنگ و اندازه دسته‌بندی کنید تا پیدا کردنشان در هر مرحله سریع‌تر باشد.

۲ شماره نارنجی بالای هر صفحه، شماره مرحله است؛ قطعات لازم همان مرحله هم در نوار بالای تصویر آمده‌اند.

۳ علامت «X2» یا «X4» یعنی همان مجموعه را باید دو یا چهار بار بسازید.

۴ قطعات را محکم فشار دهید تا کامل جا بیفتند؛ اتصال نیمه‌کاره در مراحل بعد باعث لقی مدل می‌شود.

۵ اگر بسته چند مدلی است، شماره مراحل برای هر مدل از ۱ شروع می‌شود؛ می‌توانید مدل‌ها را جداگانه بسازید.

۶ قطعات ریز برای کودکان زیر ۳ سال مناسب نیست؛ ساخت با همراهی بزرگ‌ترها لذت‌بخش‌تر است.

قطعه‌ای کم یا آسیب‌دیده است؟

با پشتیبانی سرگرمیا تماس بگیرید تا سریع پیگیری کنیم · شنبه تا چهارشنبه، ساعت ۹ تا ۱۷ · sargarmia.com

مدل تکمیل‌شده



1

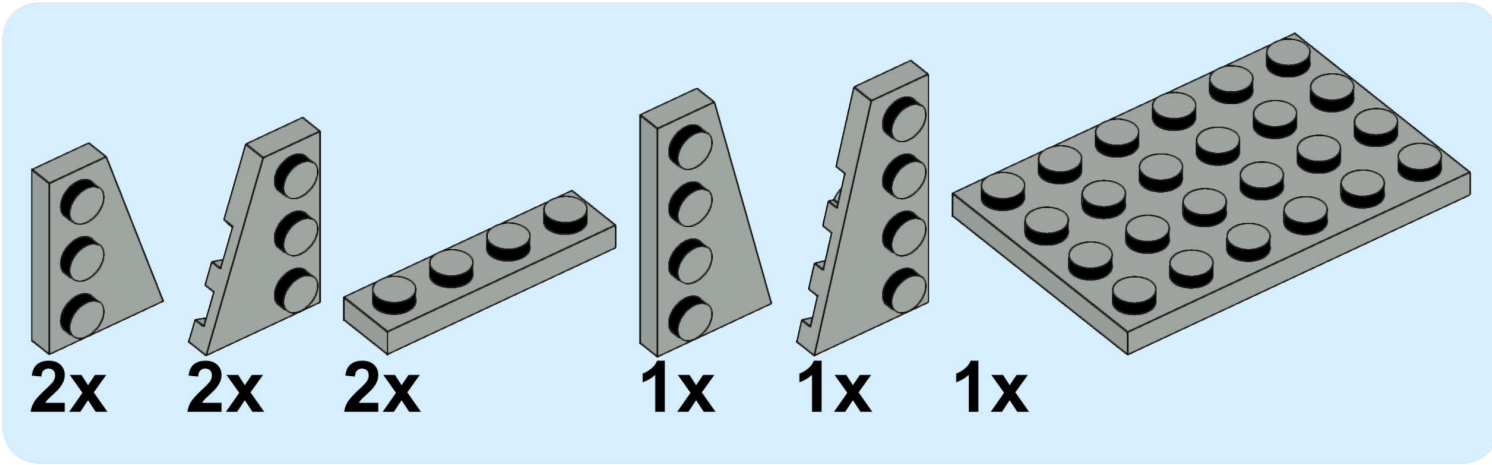

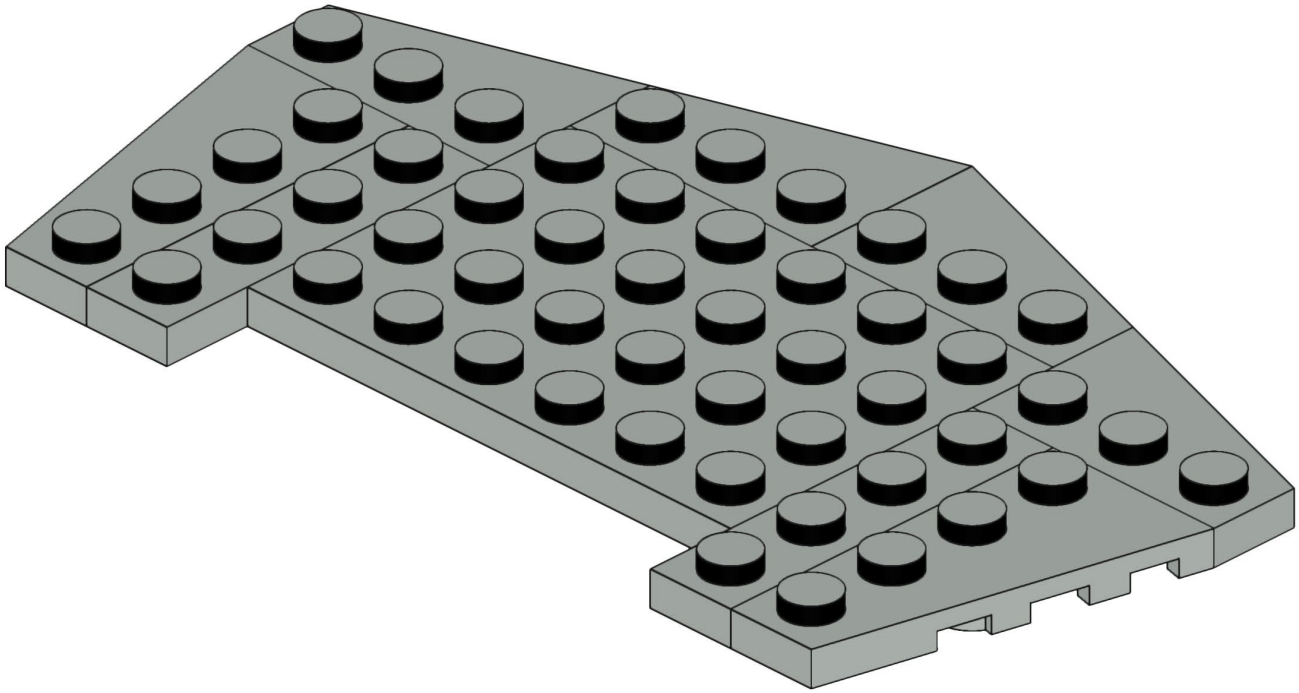

2

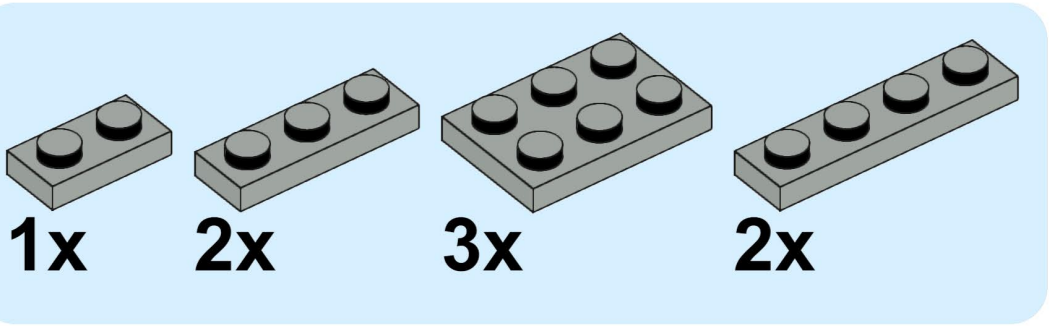

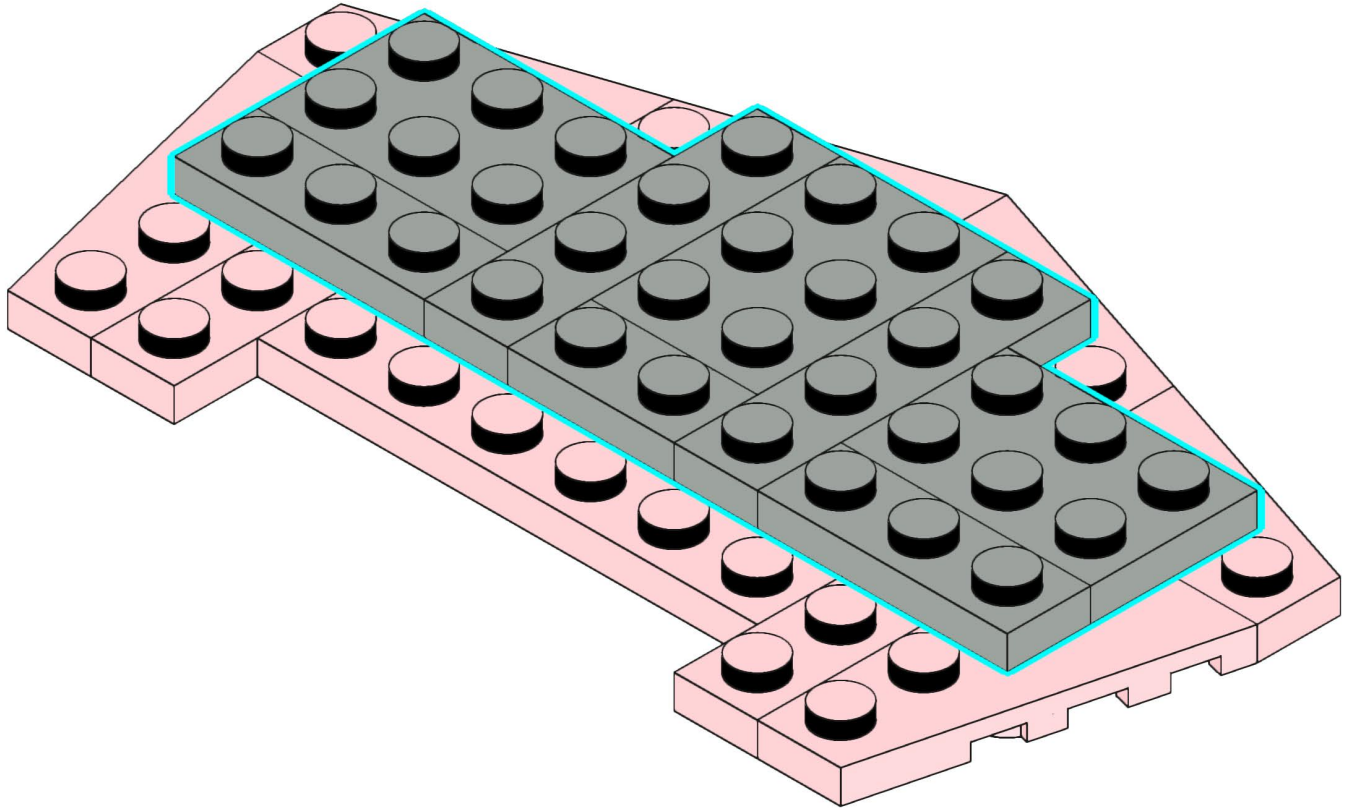

3

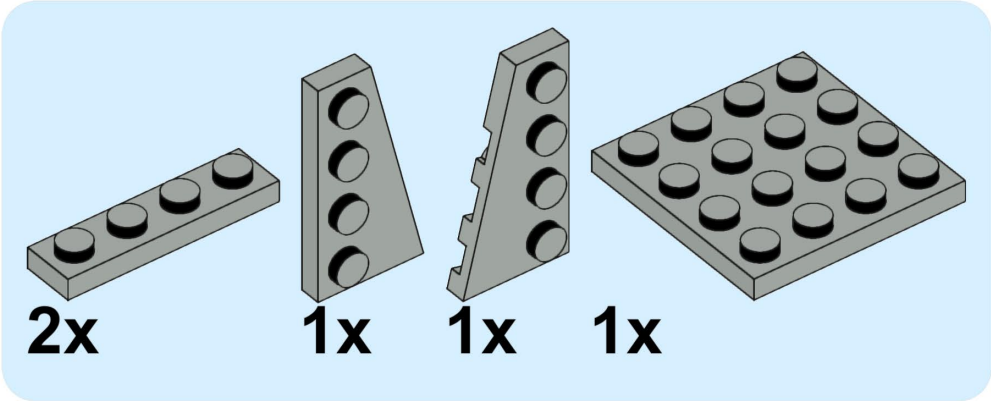

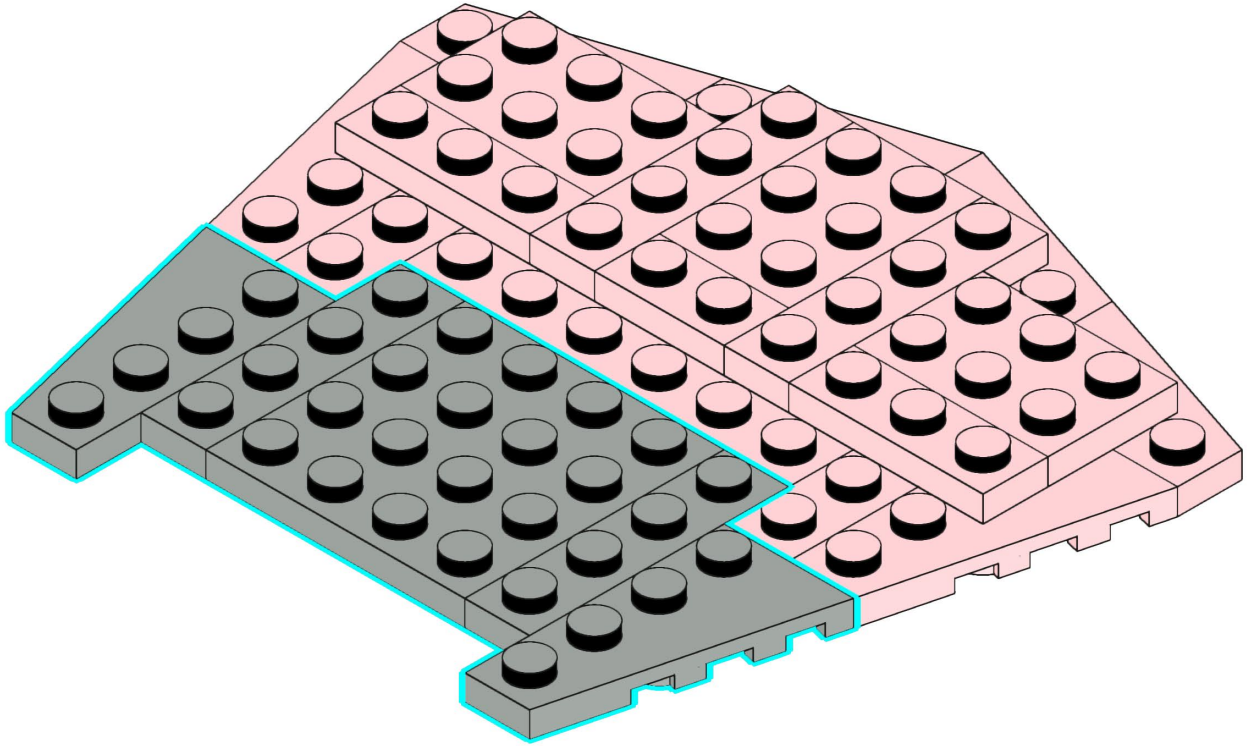

4

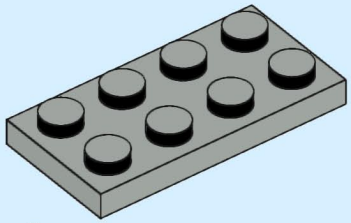

4x

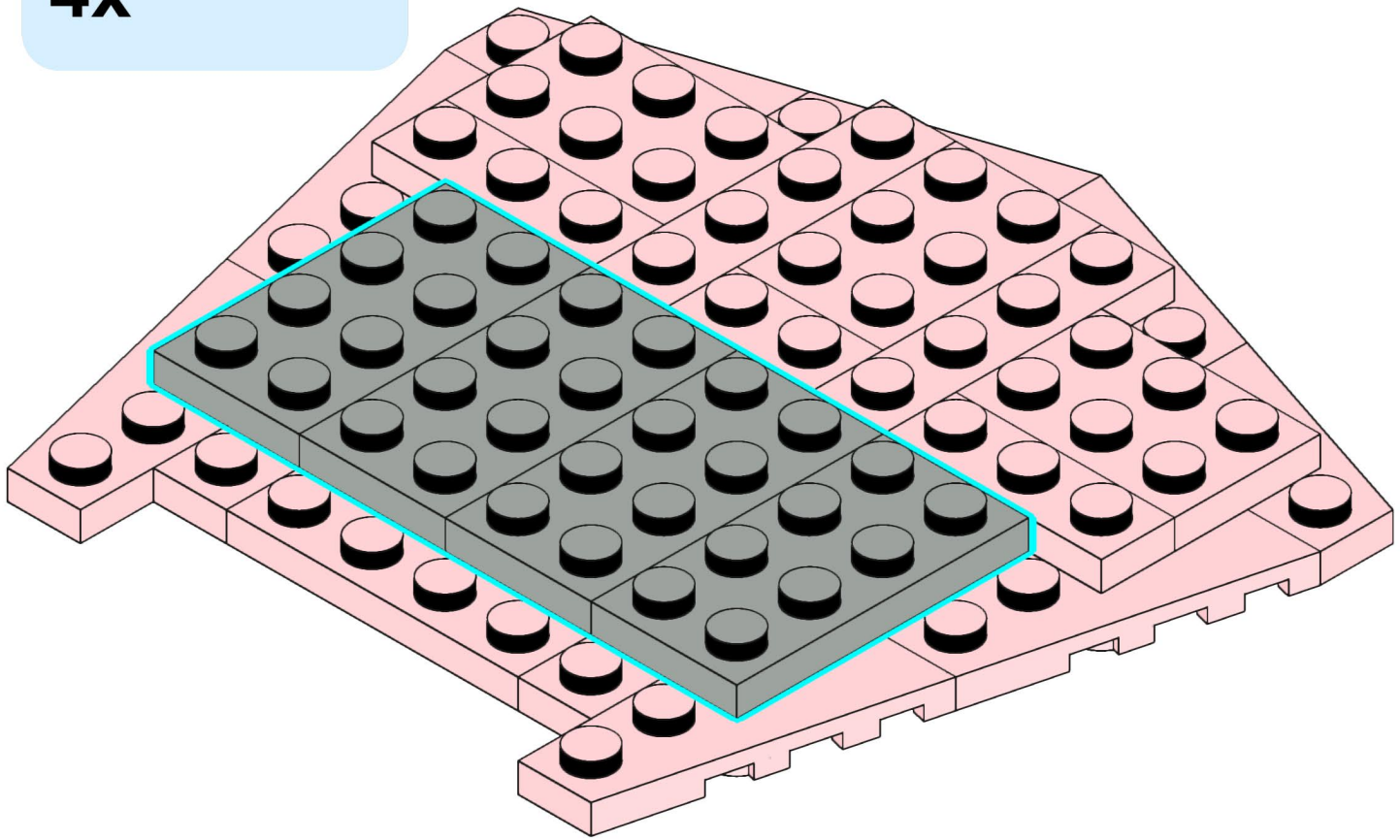

5

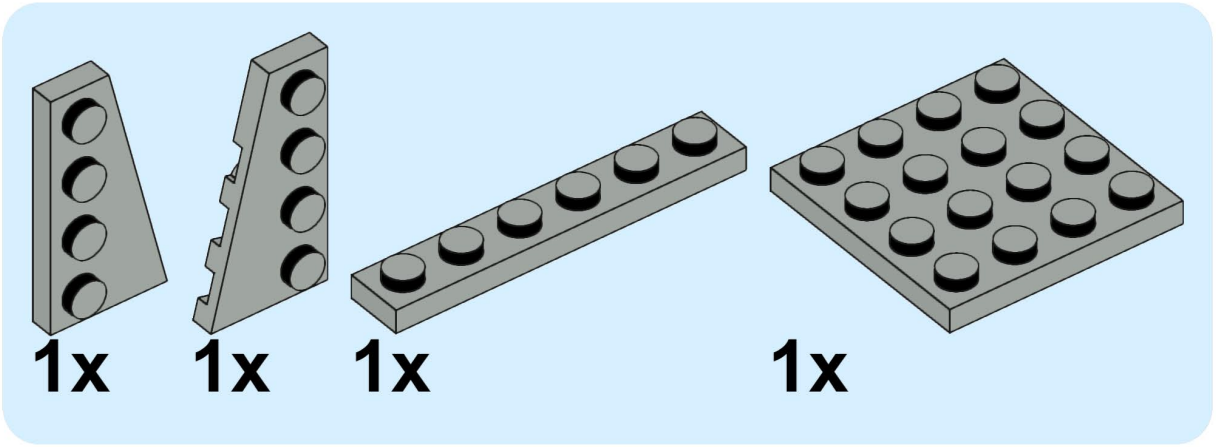

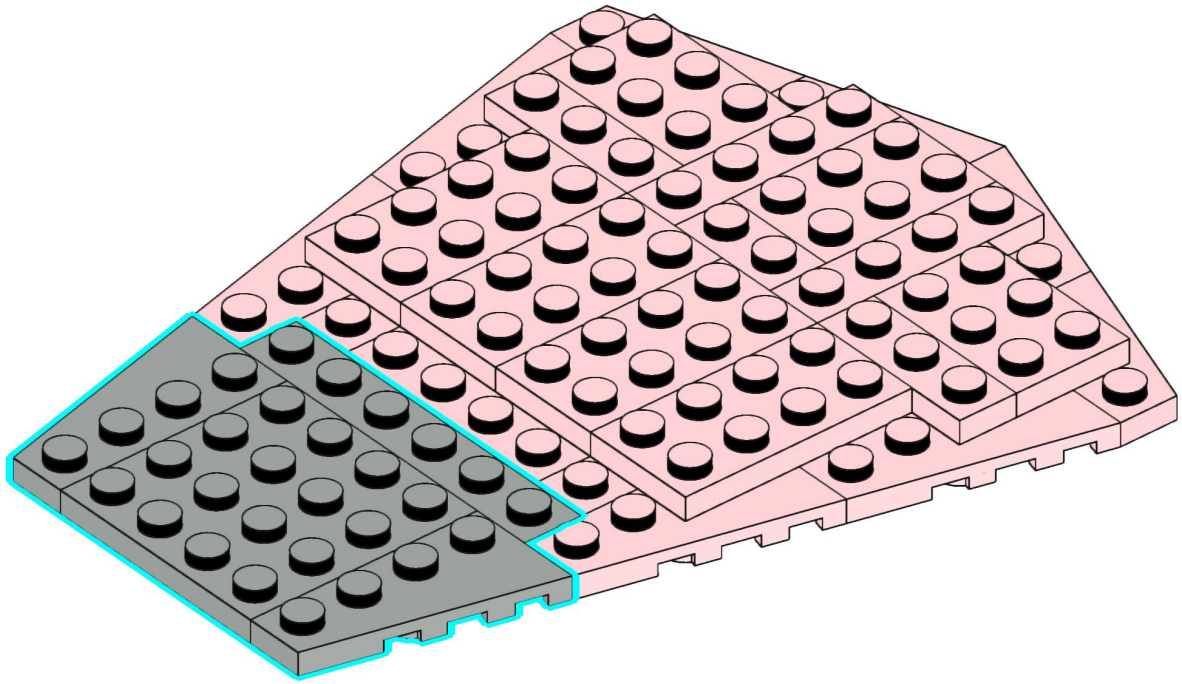

6

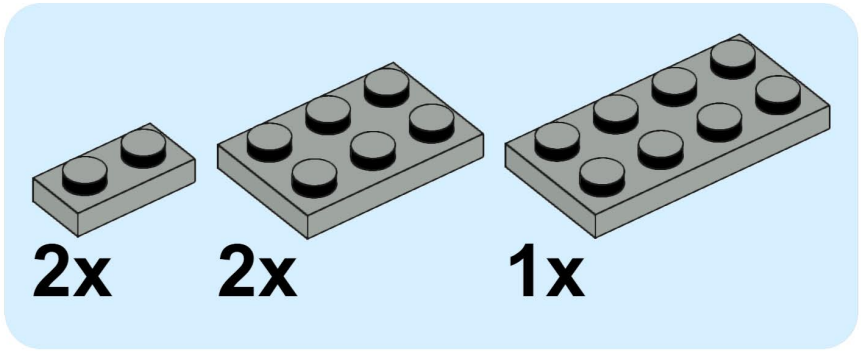

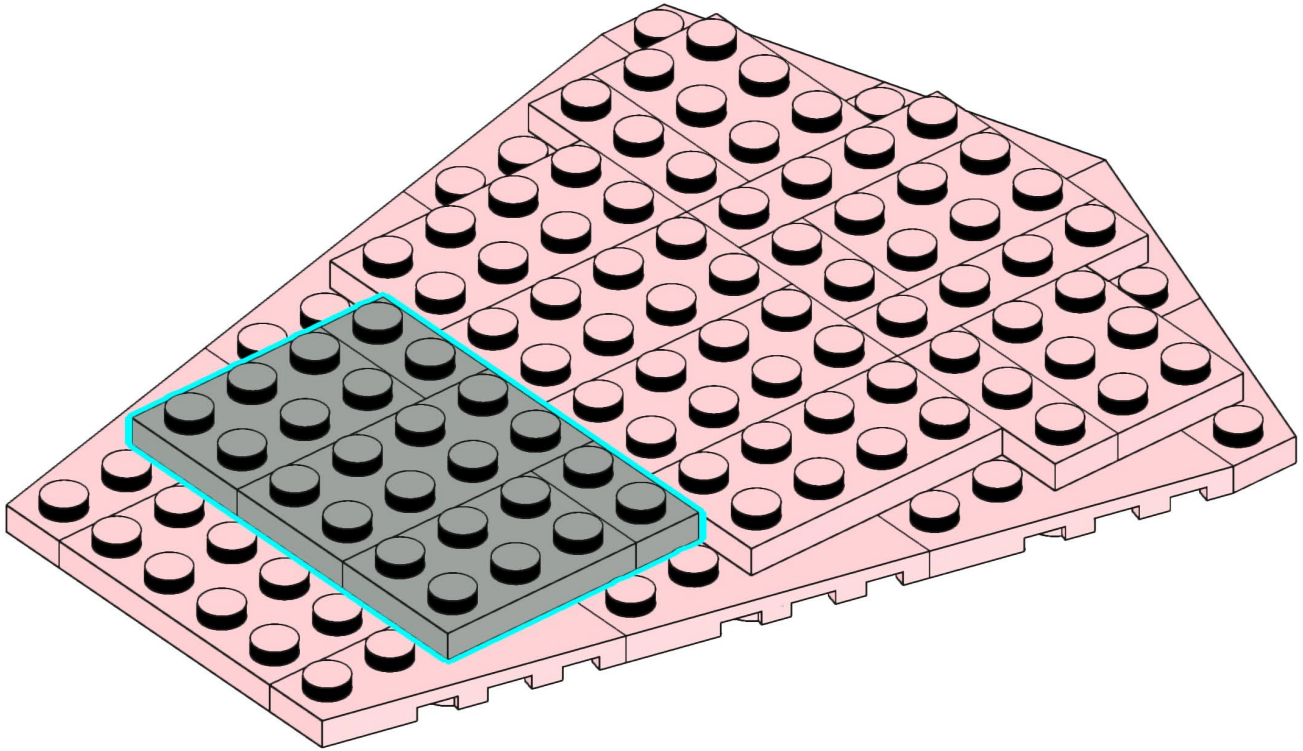

7

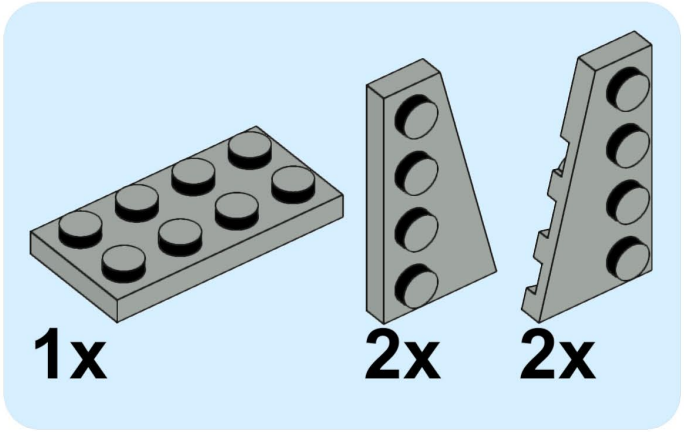

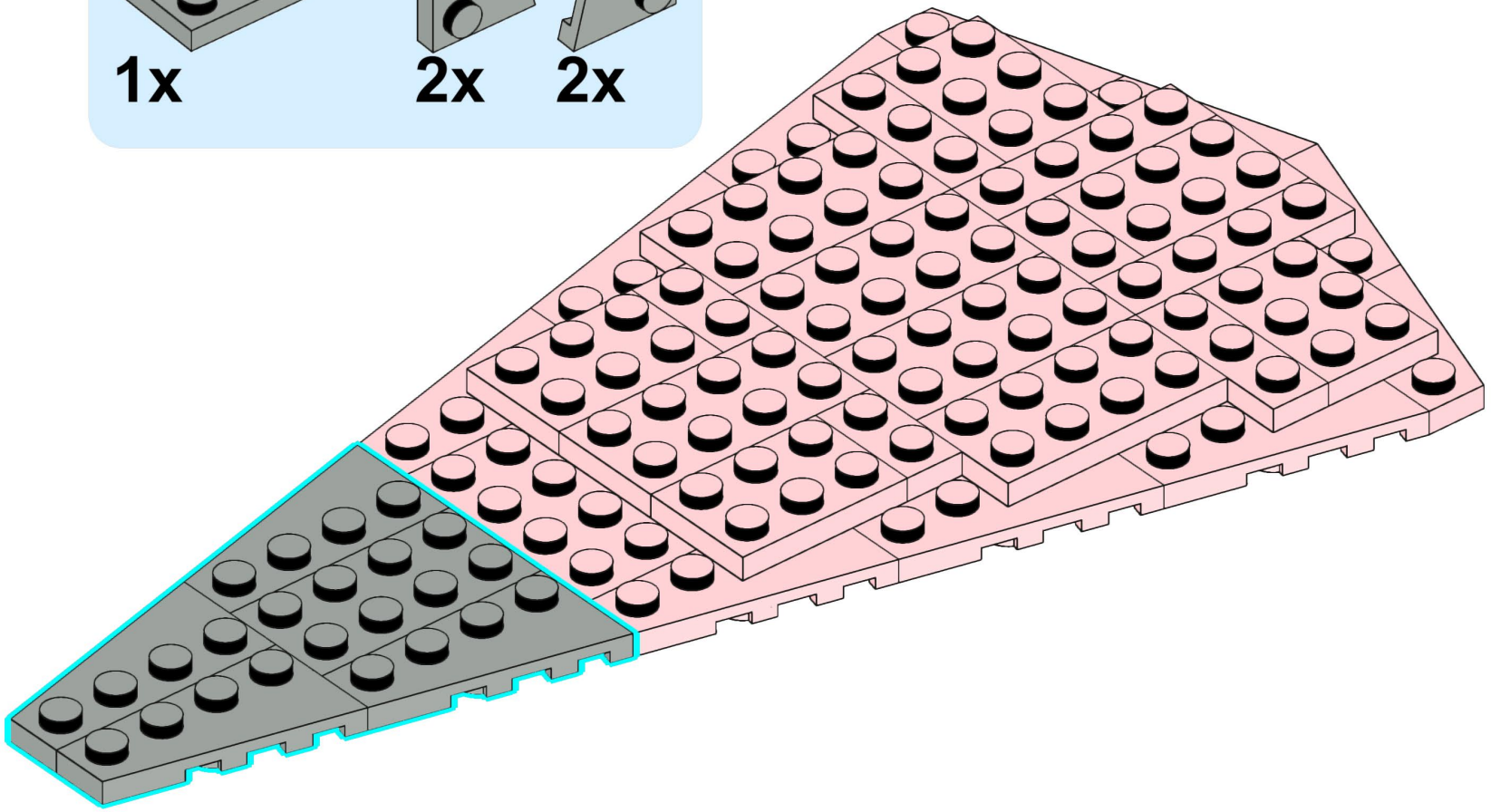

8

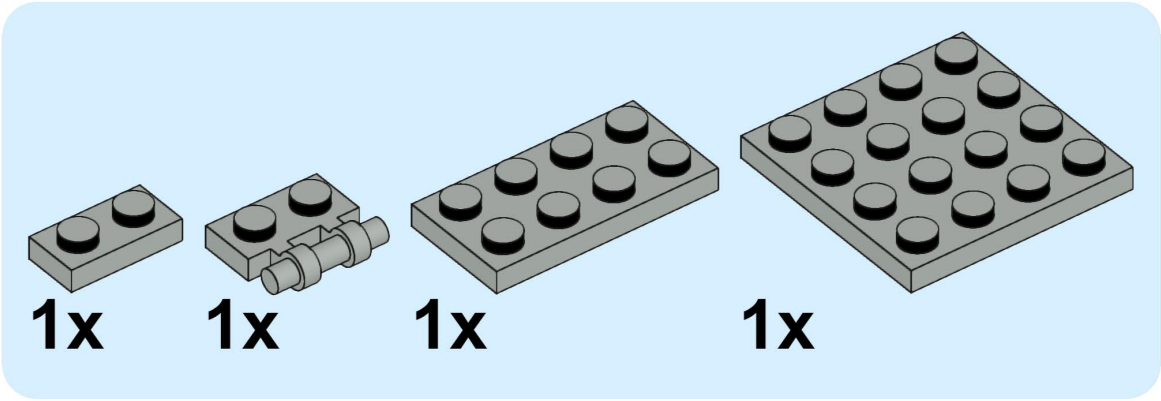

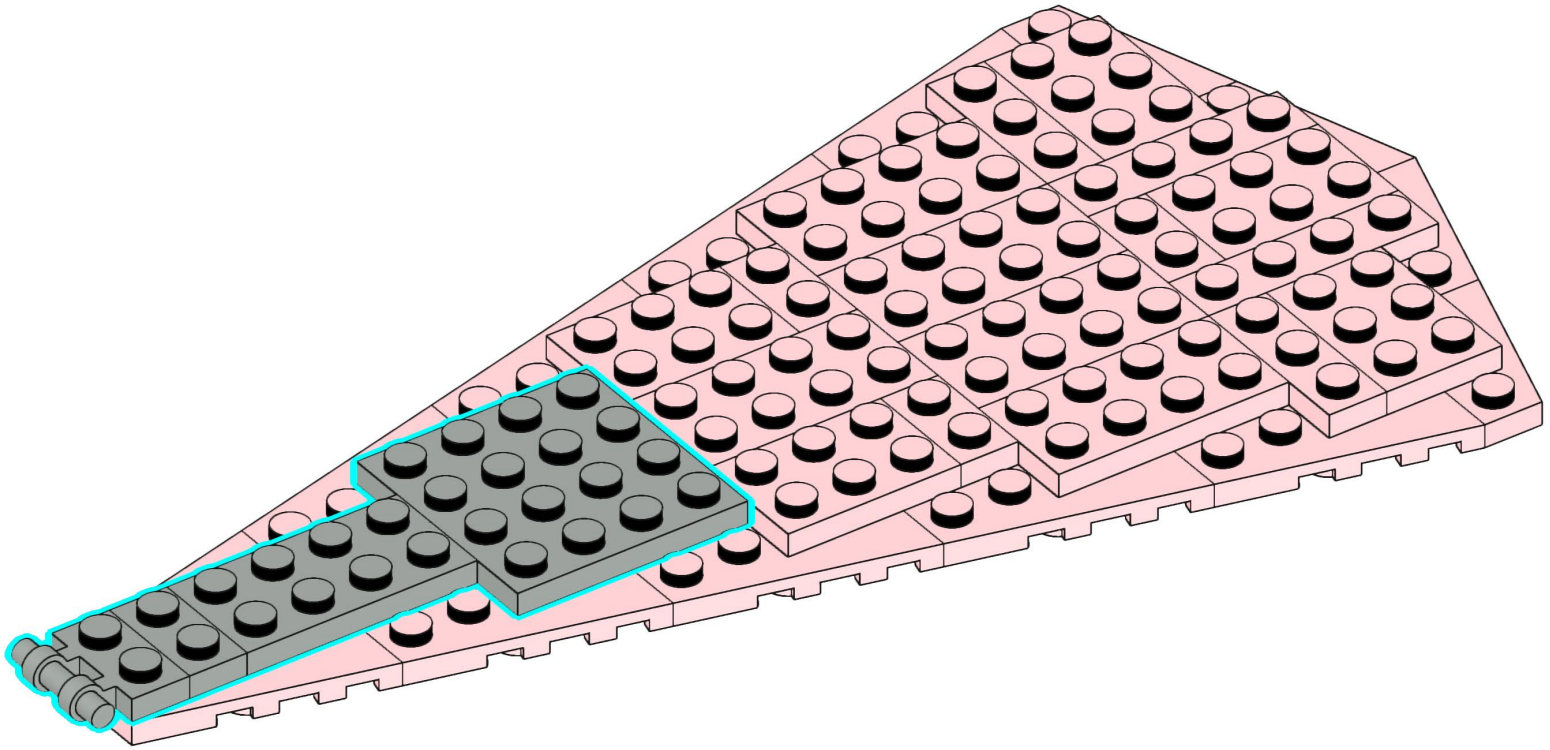

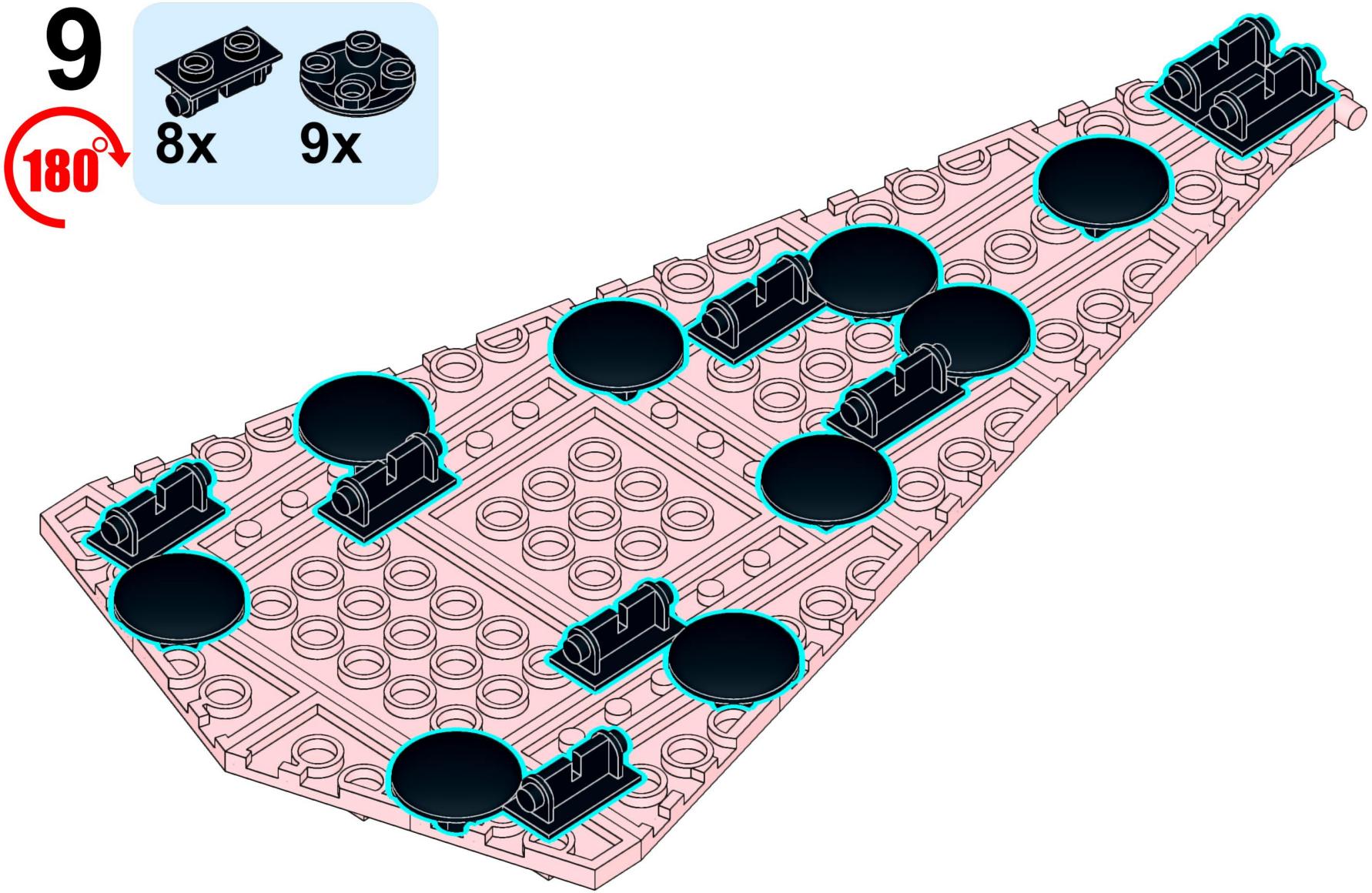
9
180°
8x
9x

10

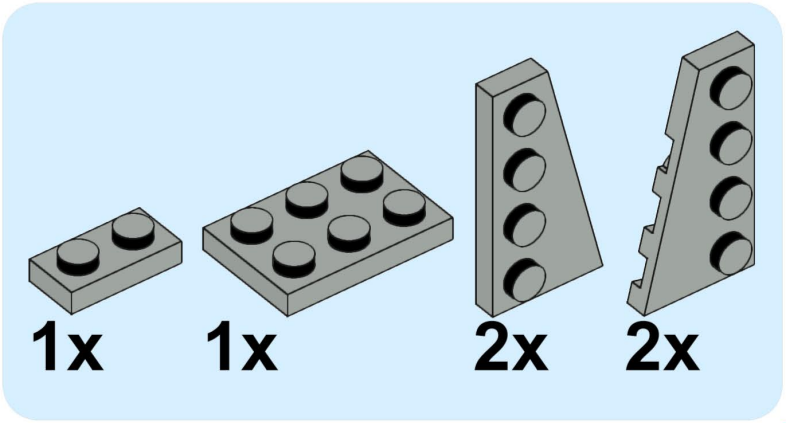

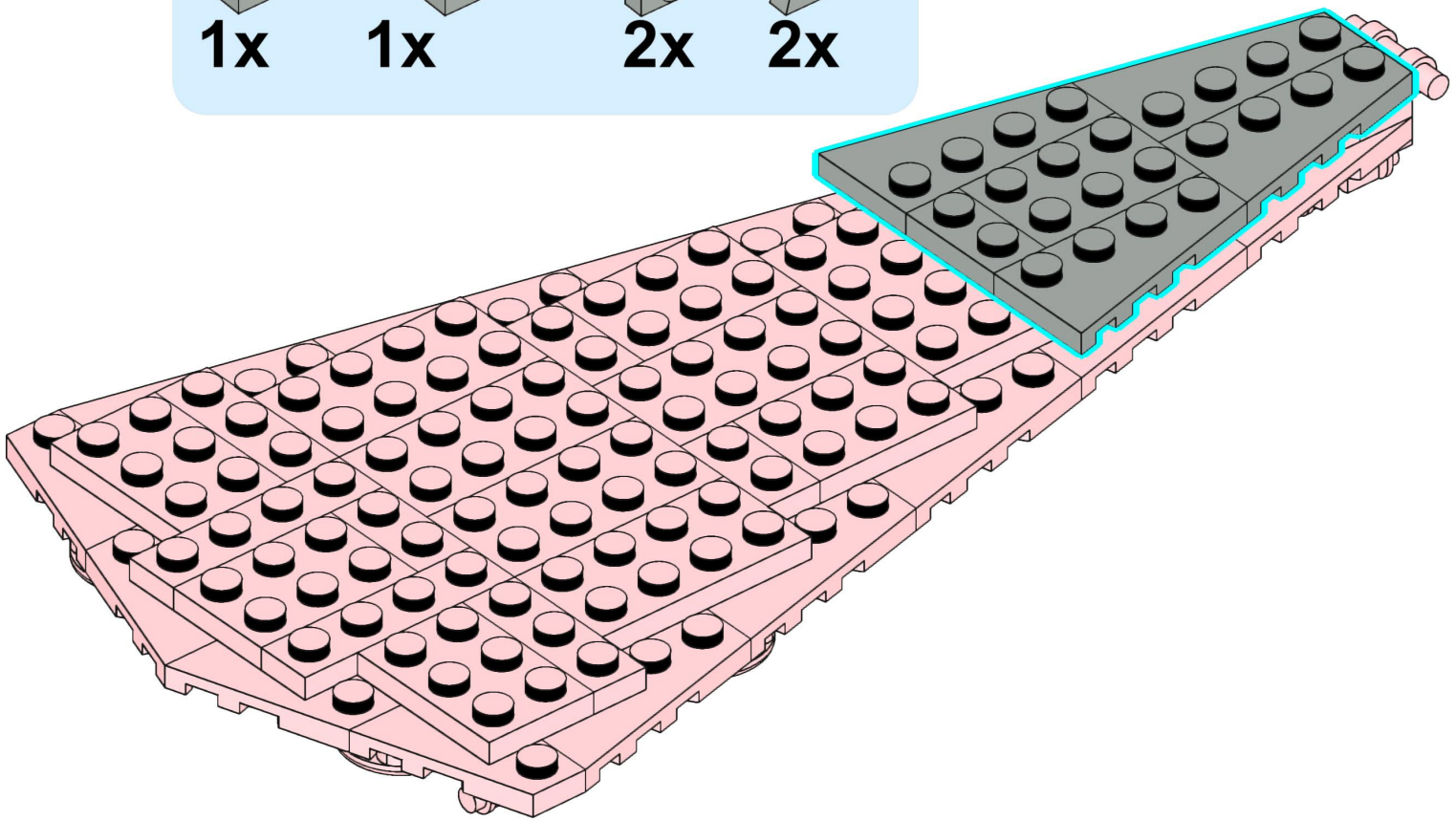

11

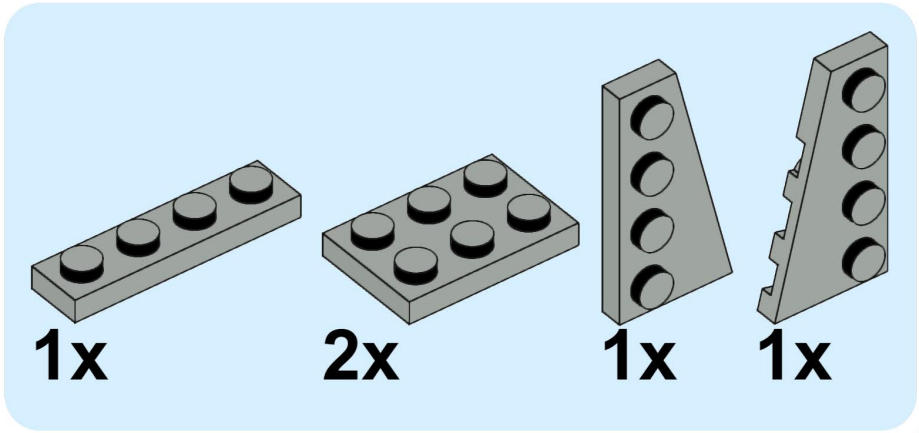

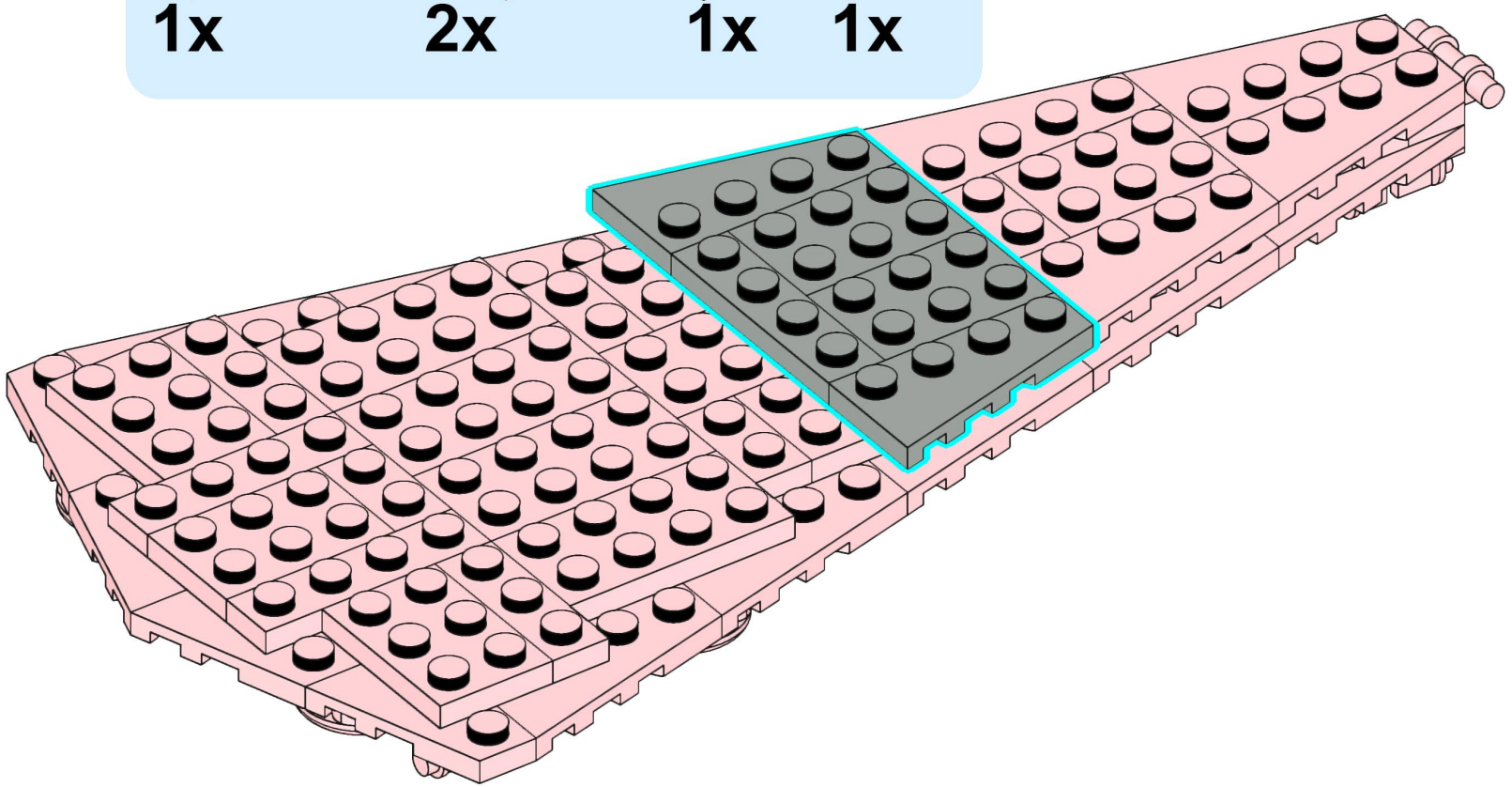

12

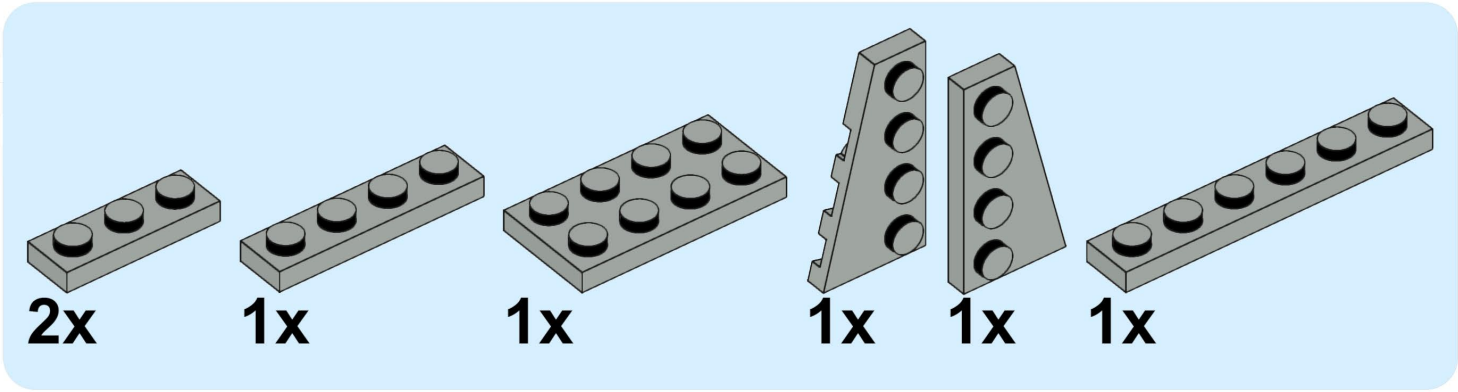

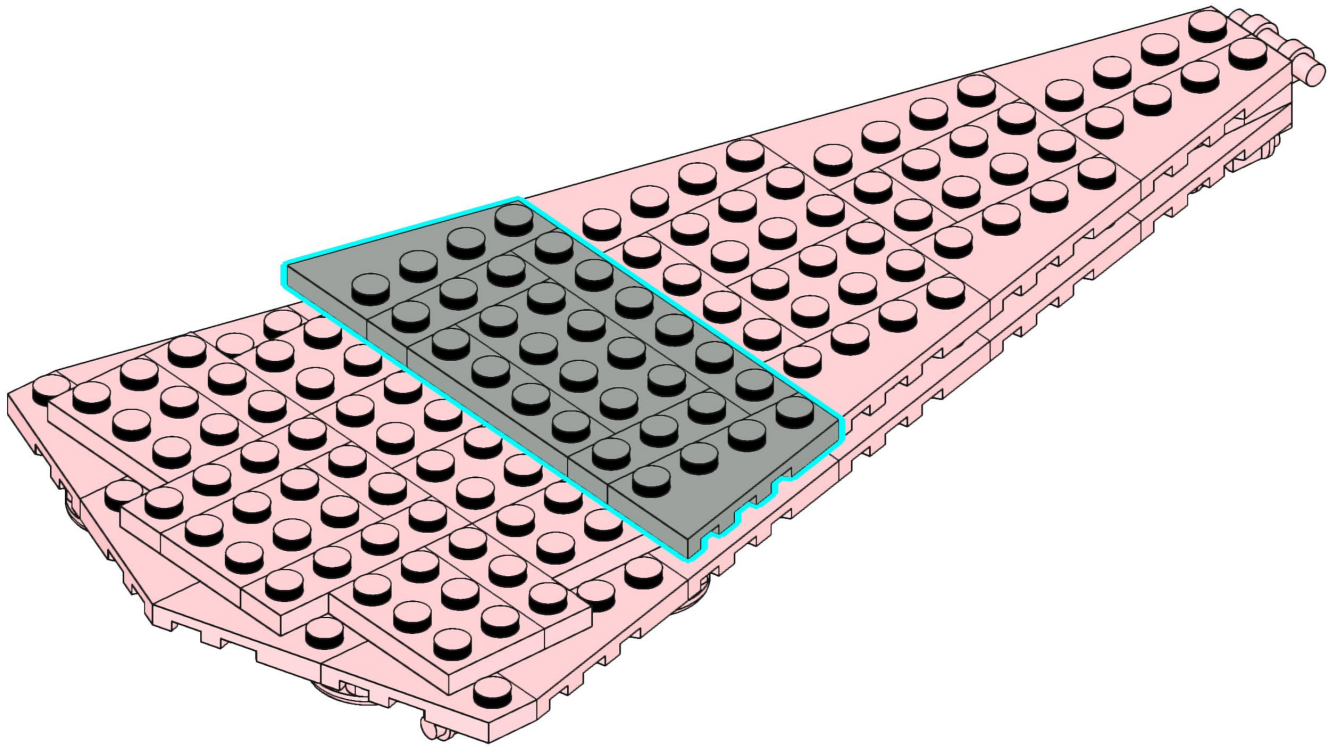

13

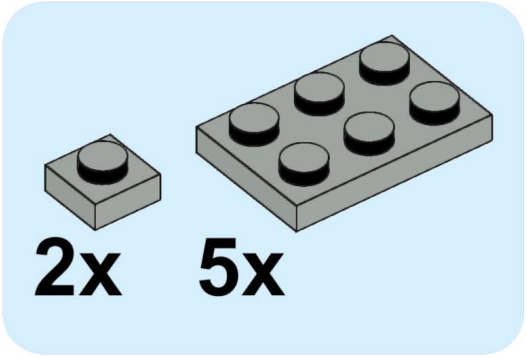

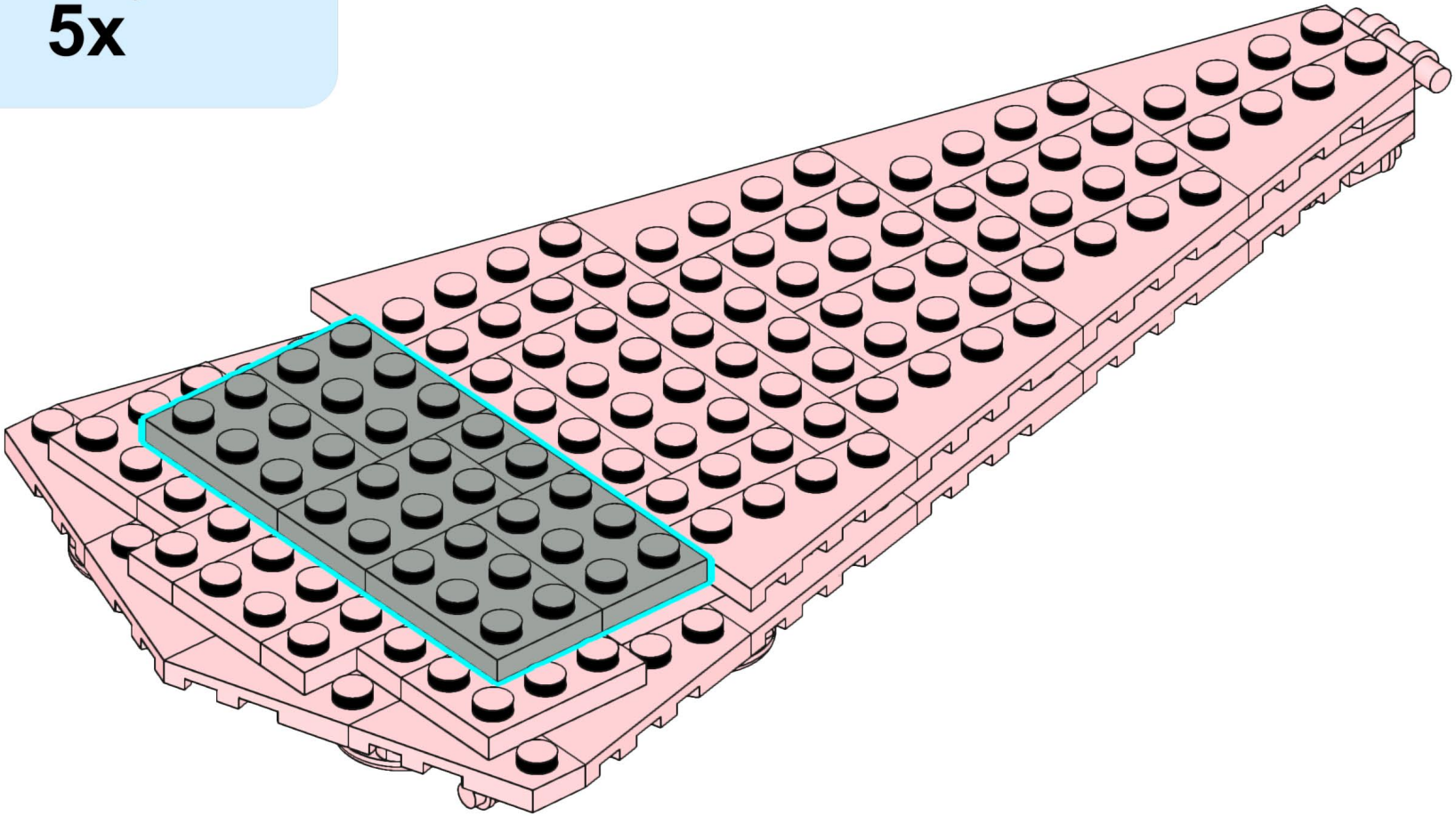

14

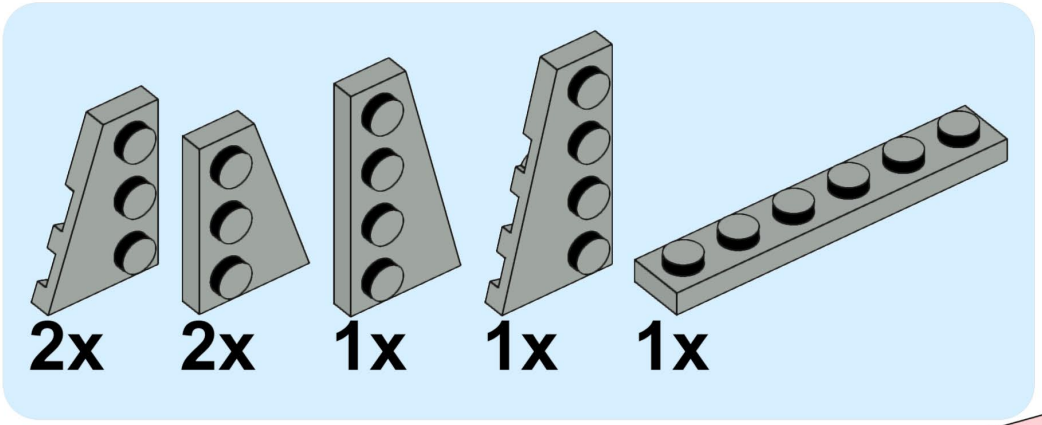

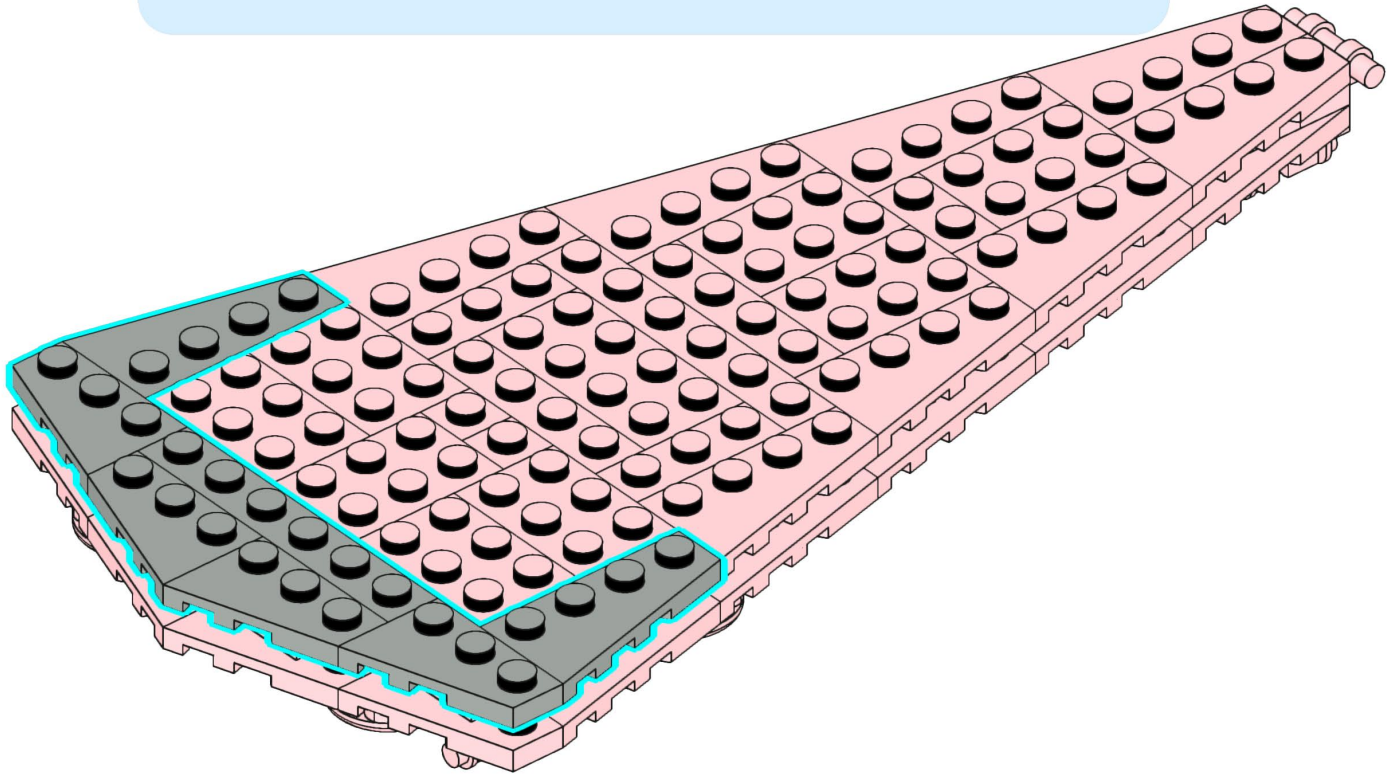

15

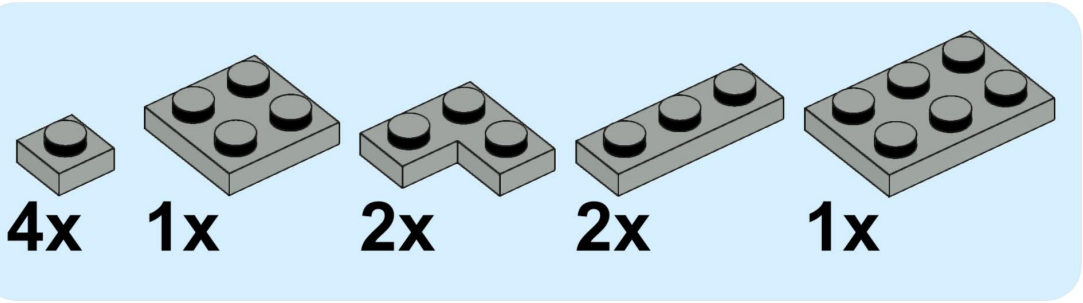

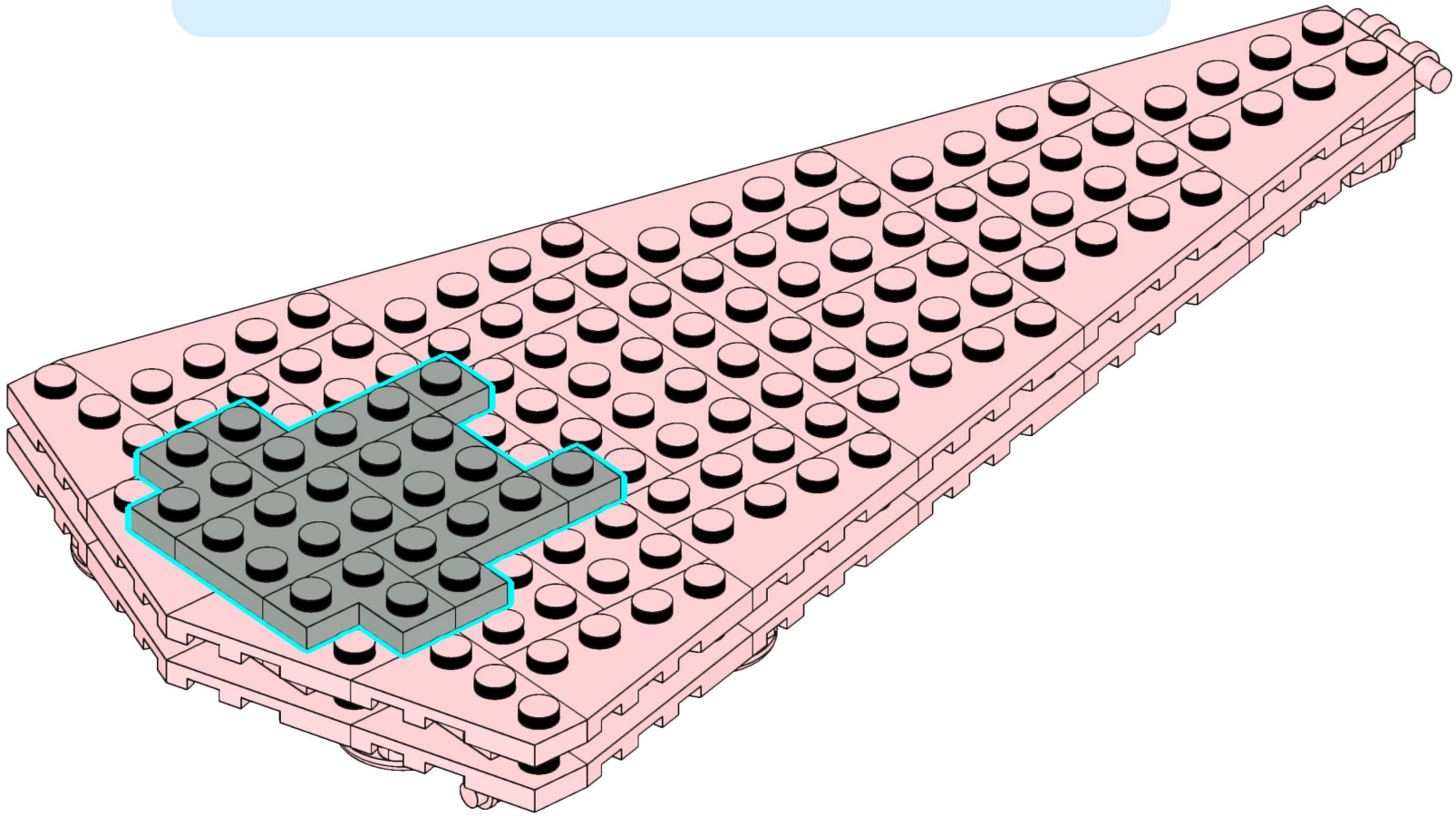

16

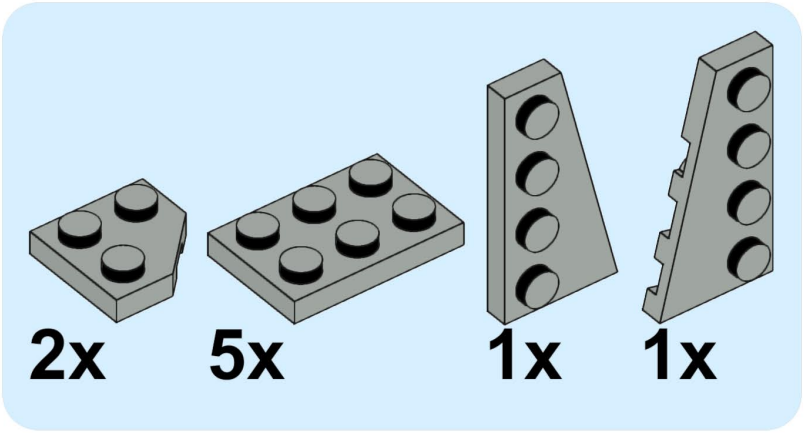

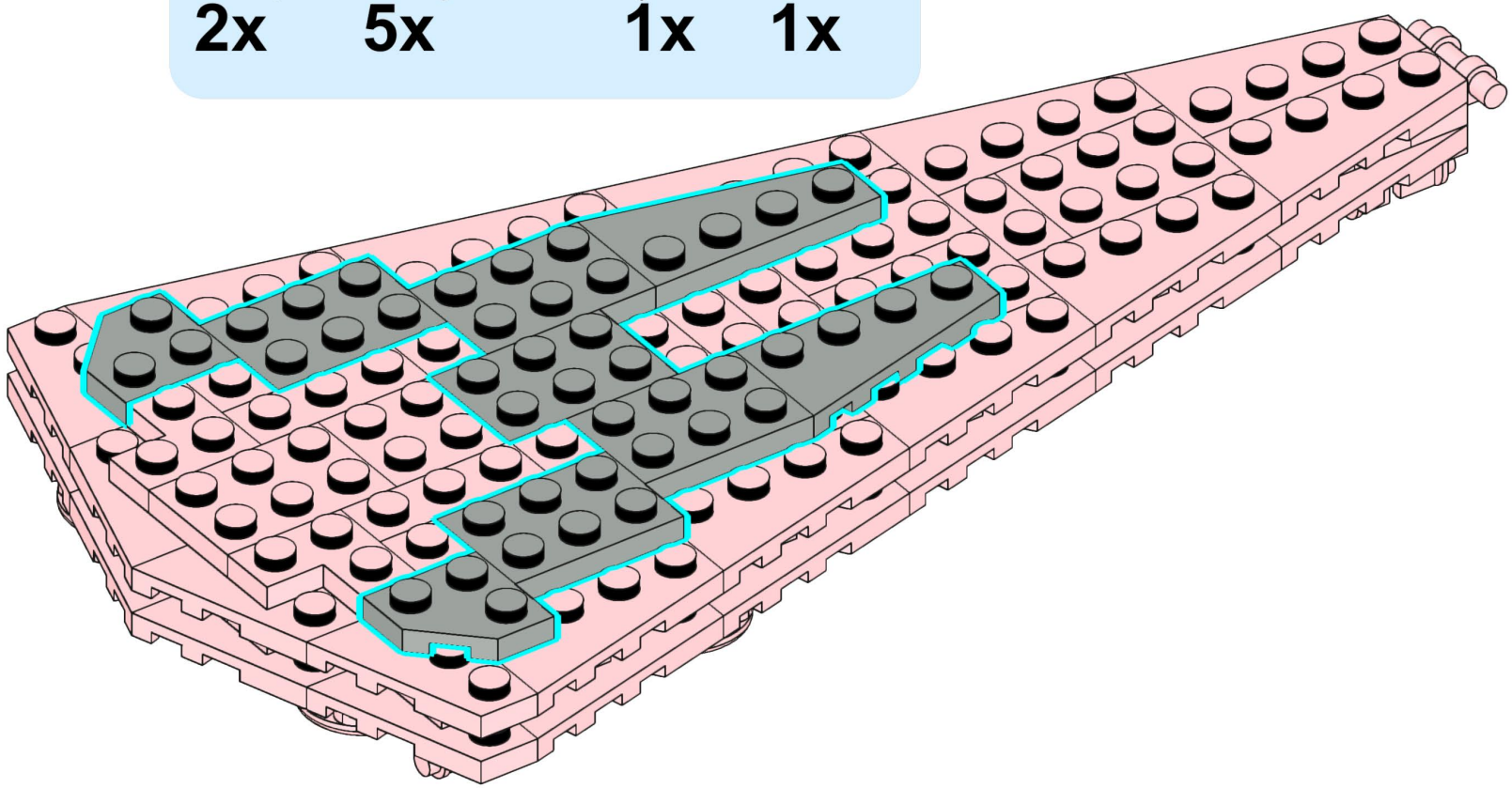

17

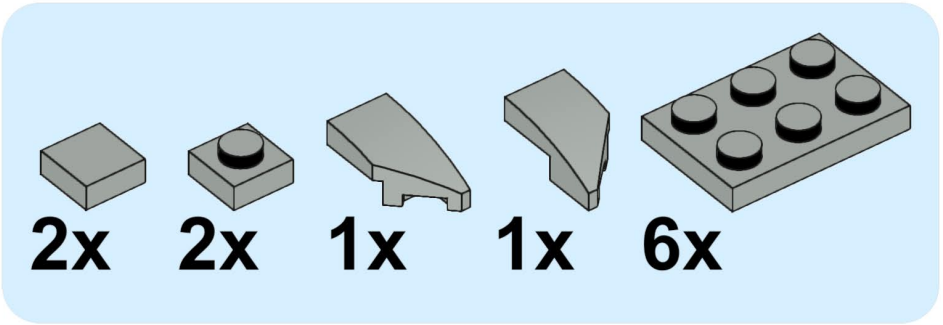

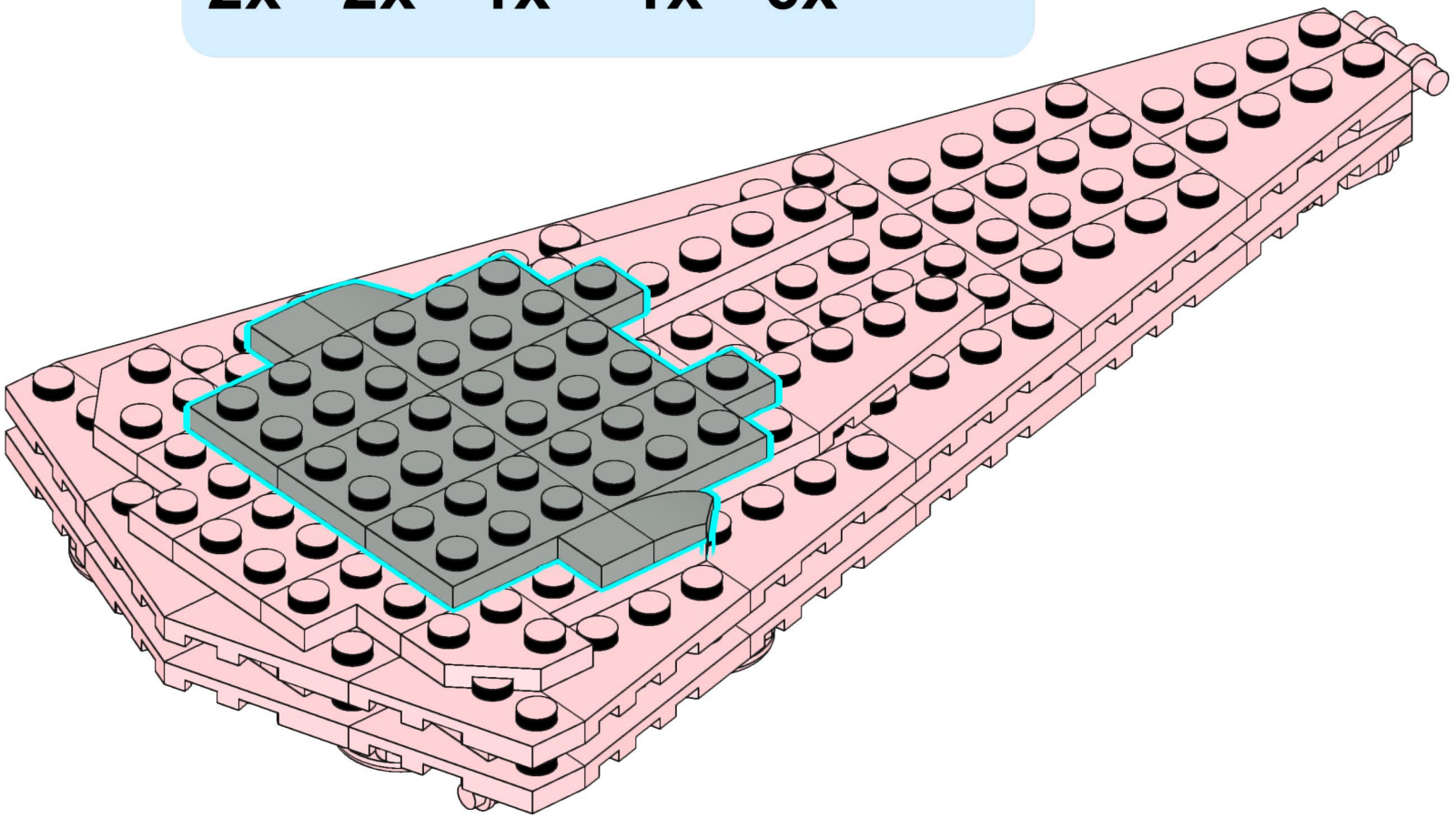

18

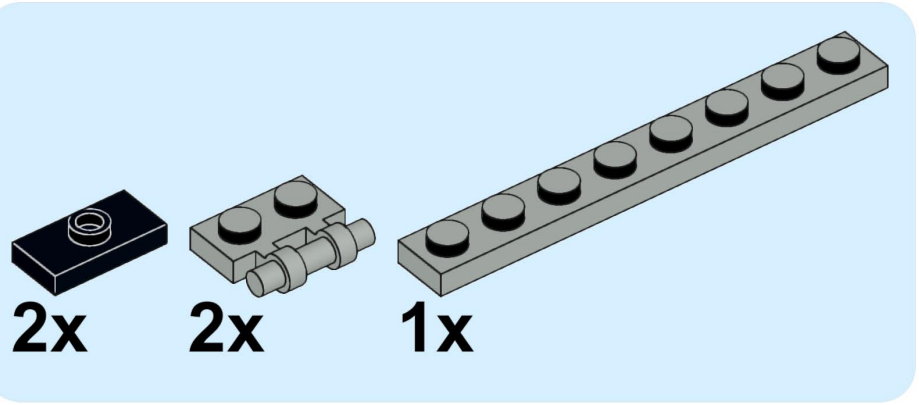

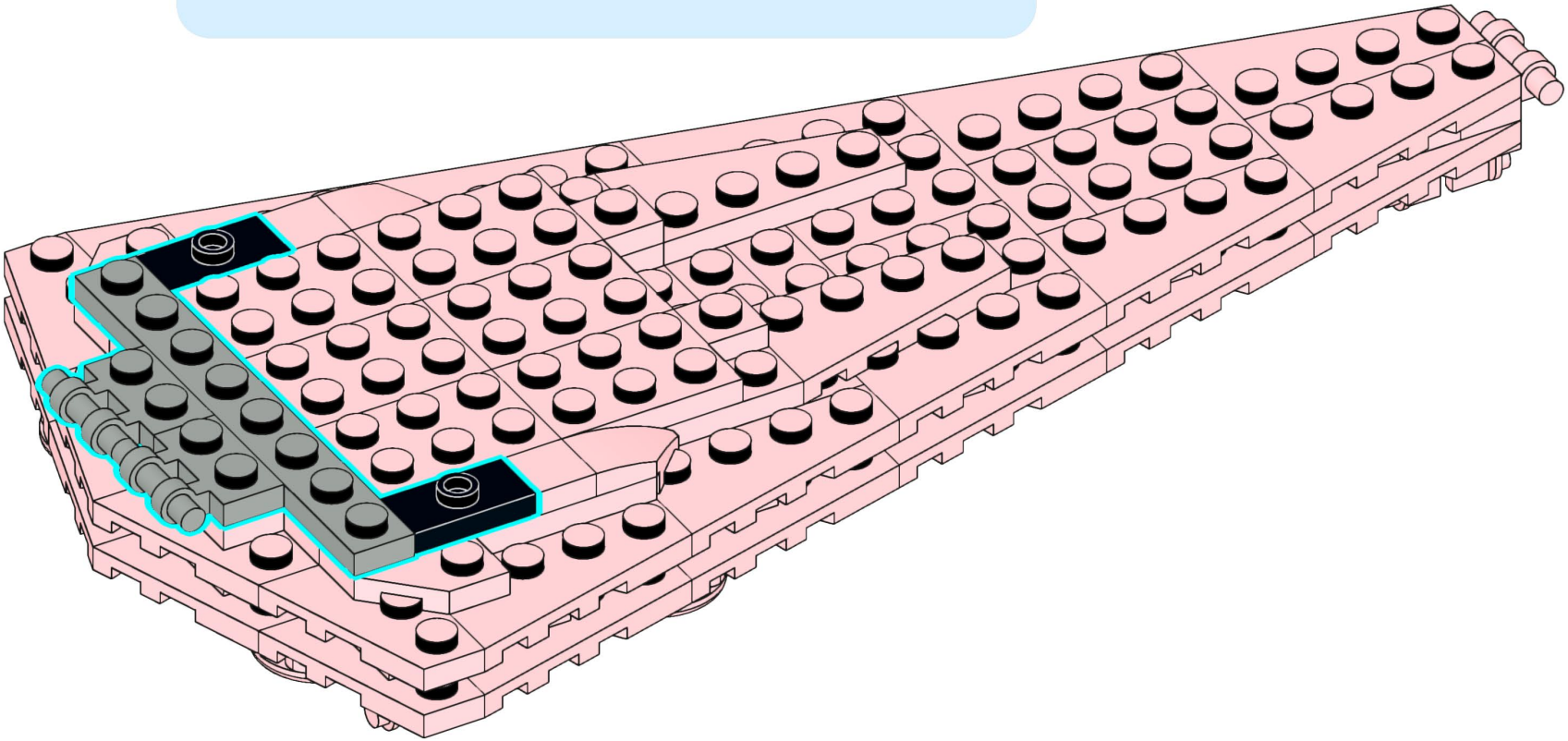

19

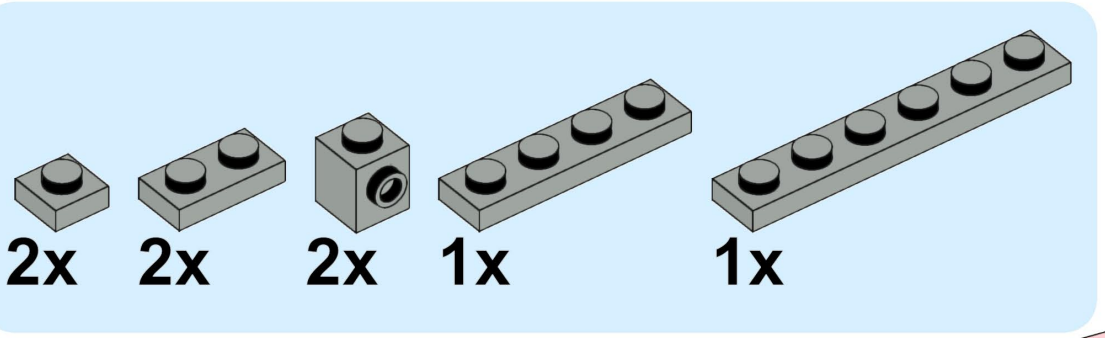

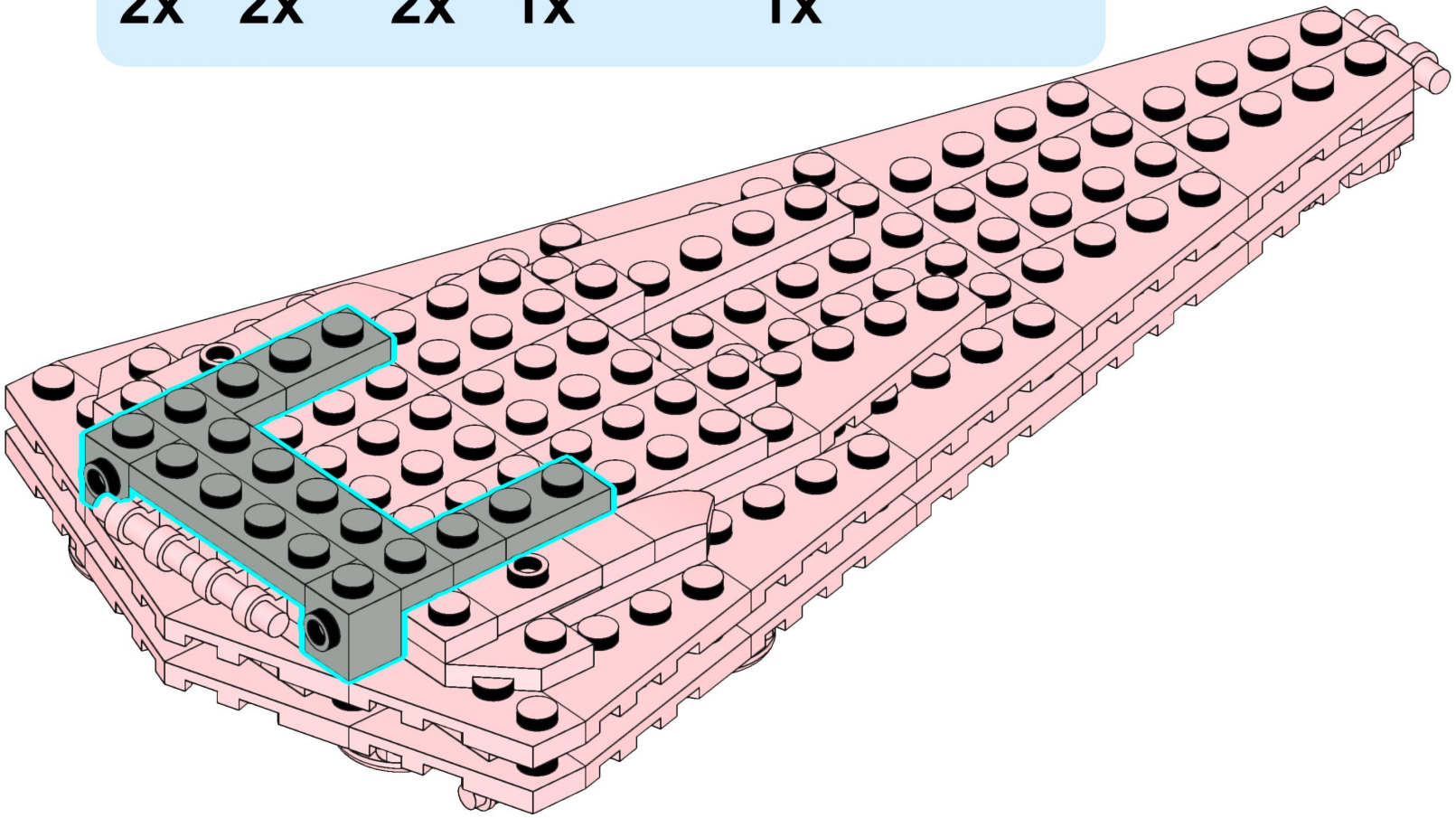

20

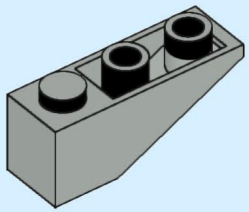

4x

21

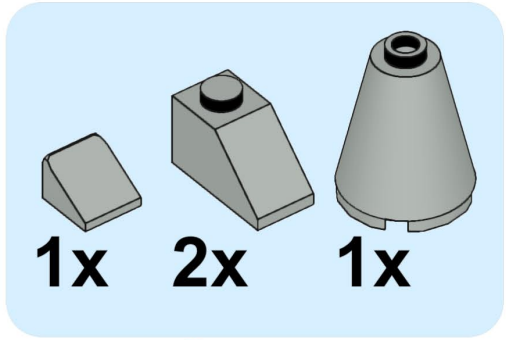

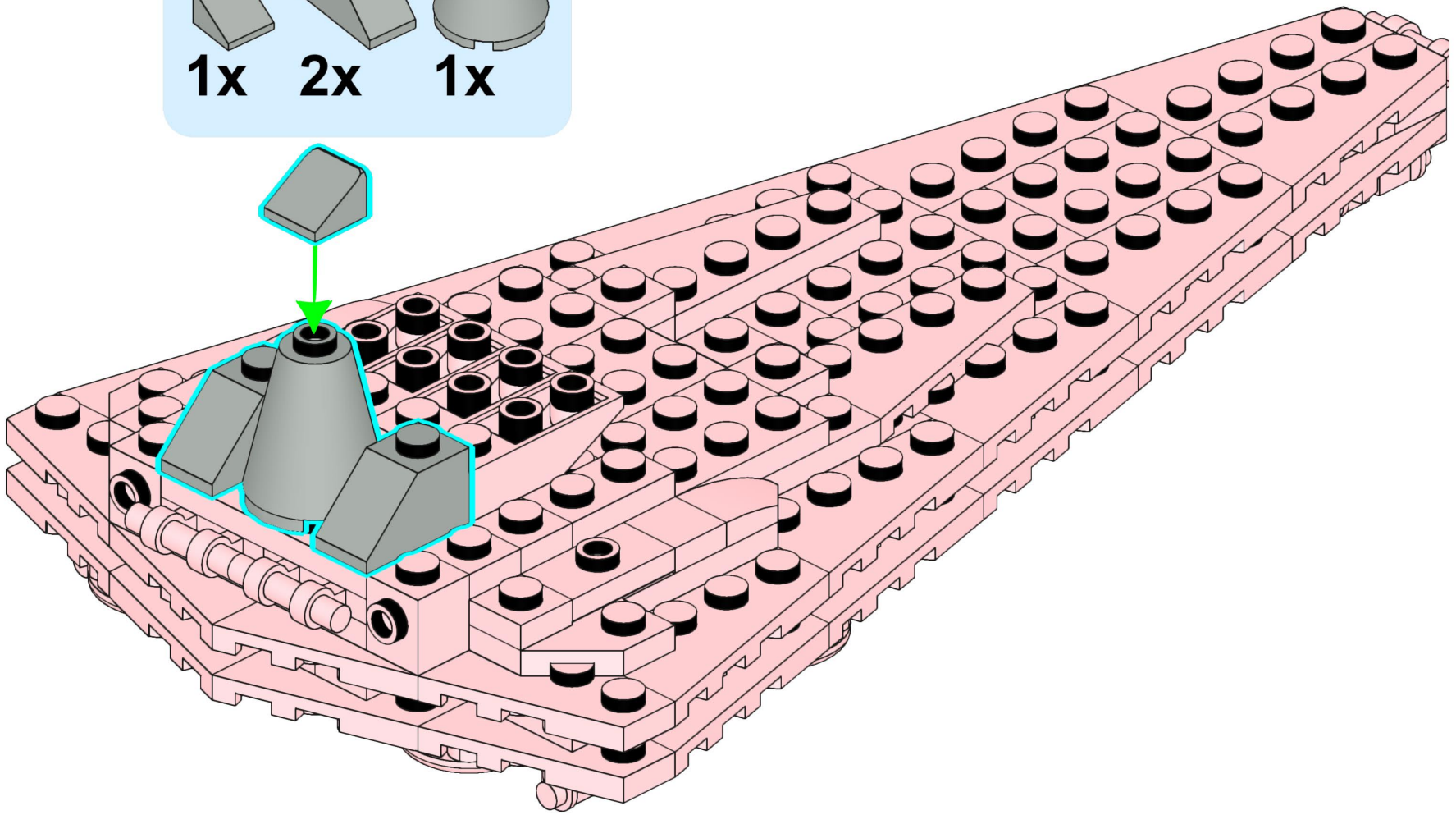

22

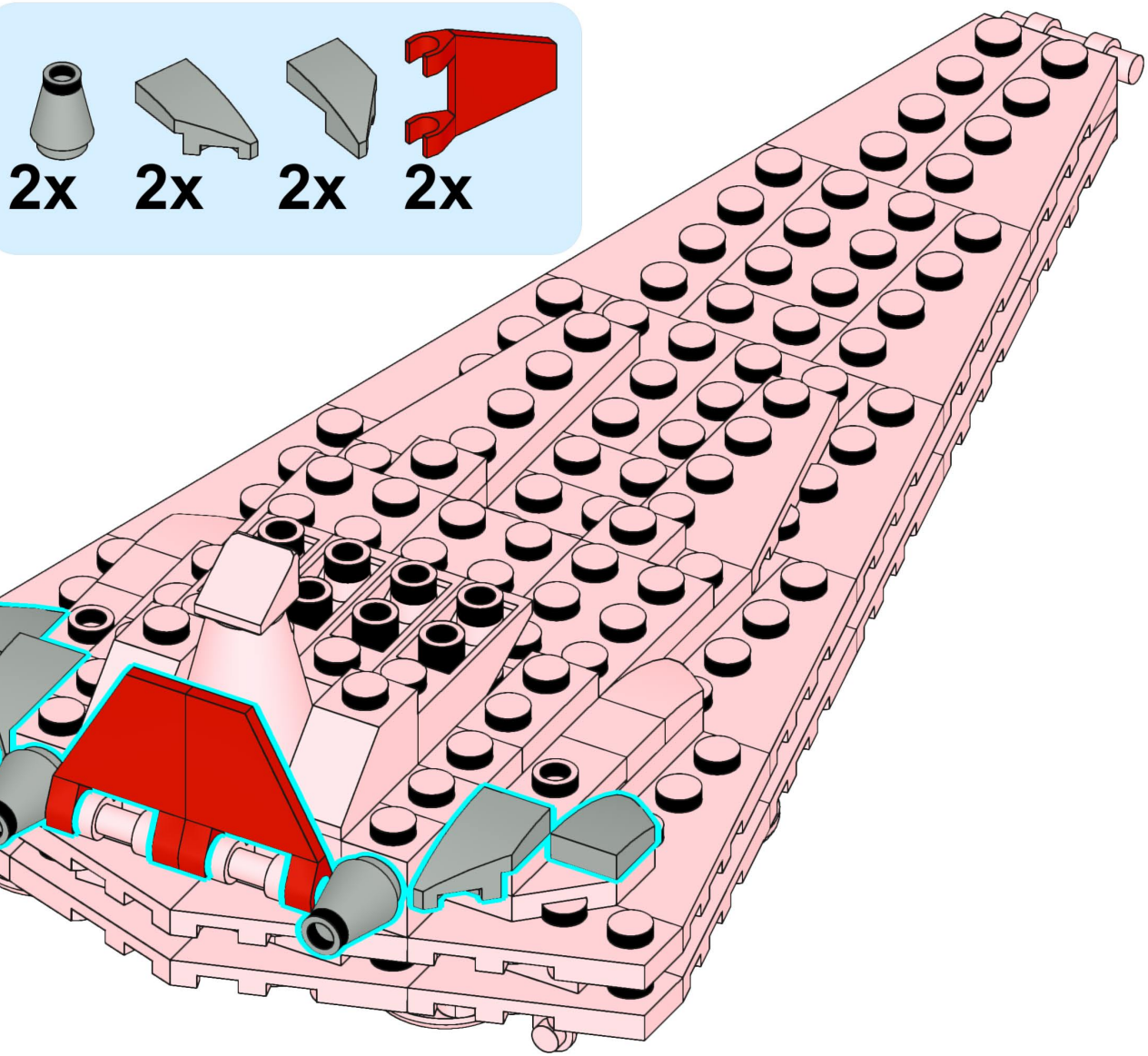

23

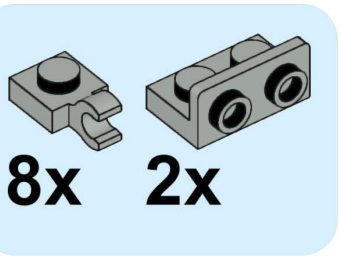

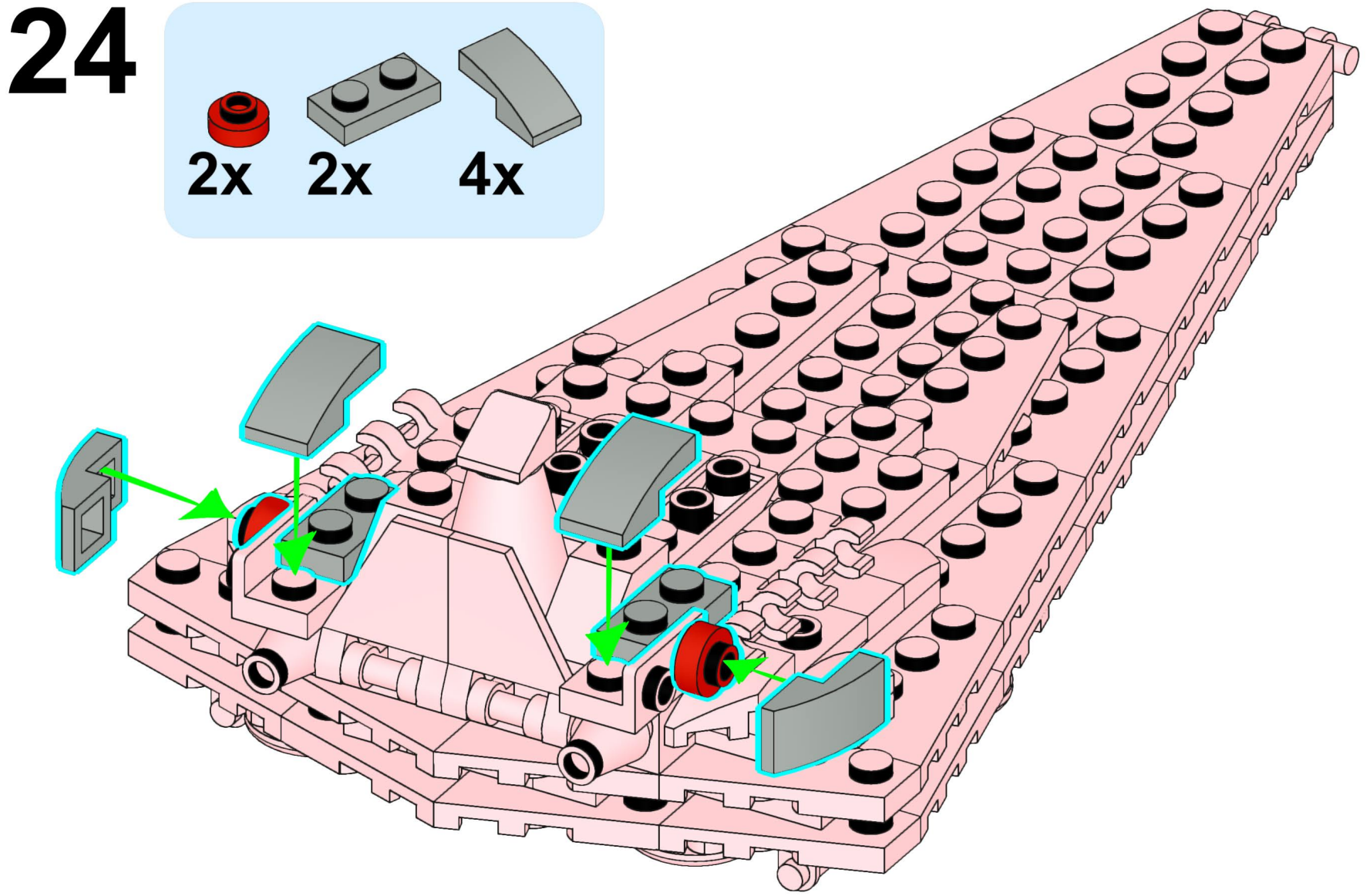
24
2x
2x
4x

25

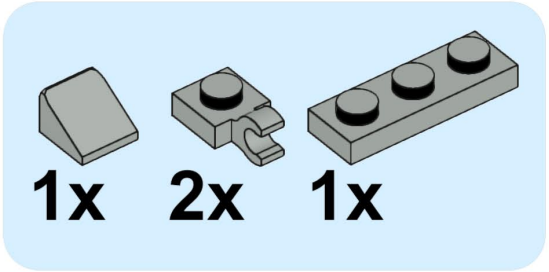

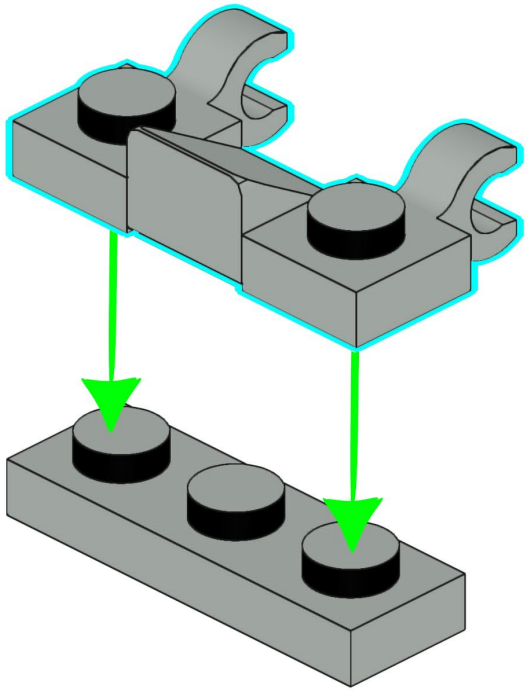

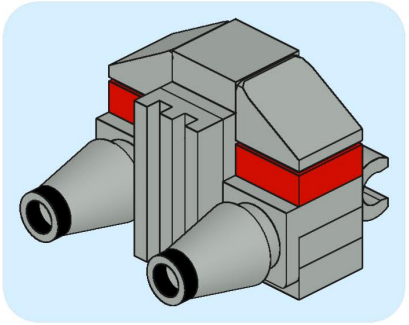

26

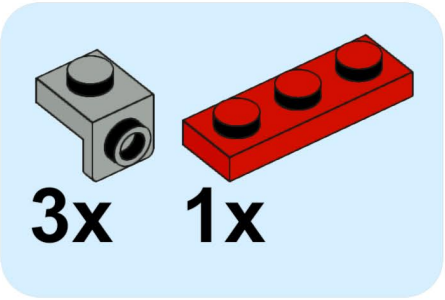

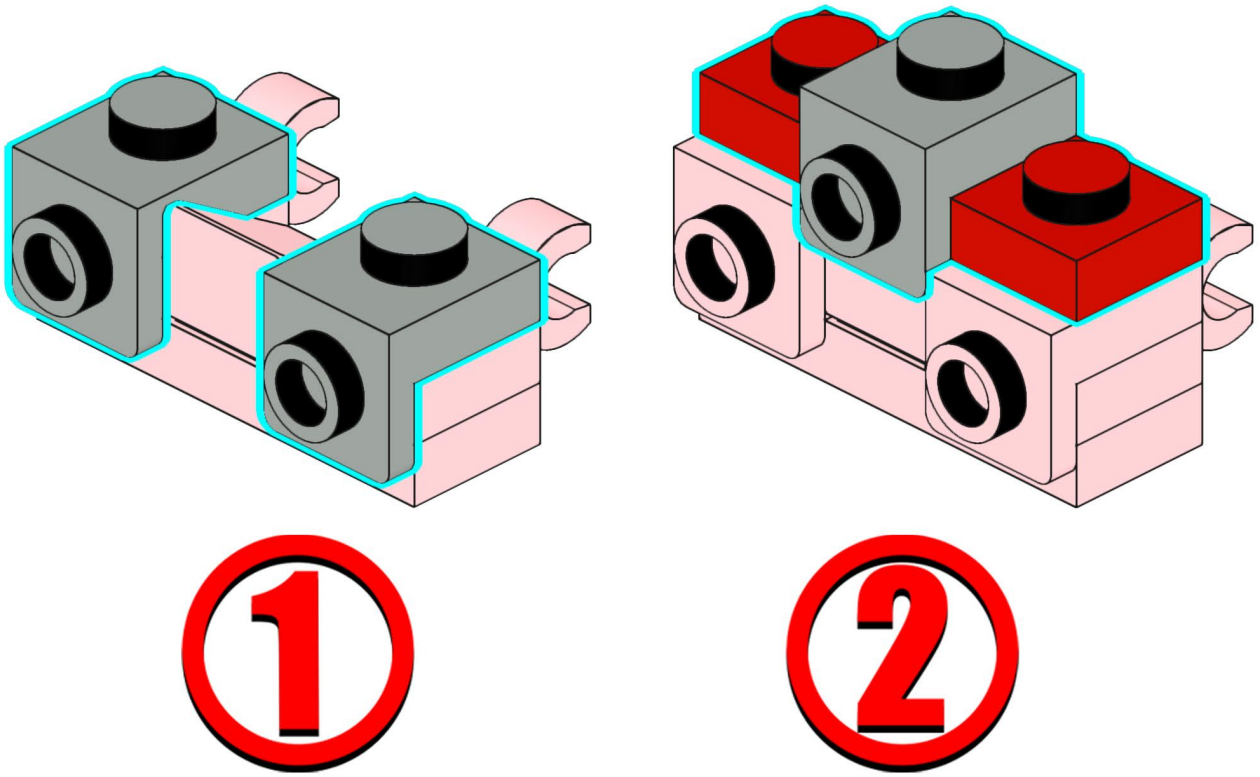

27

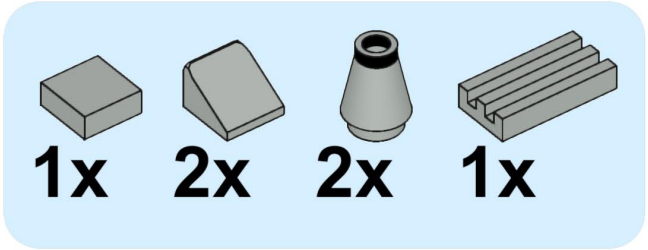

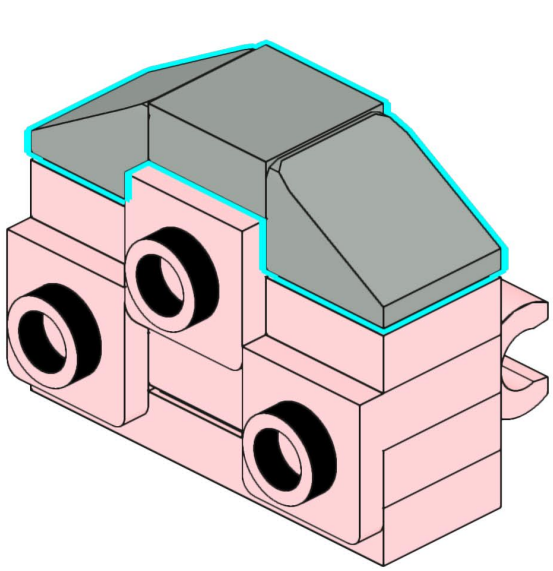

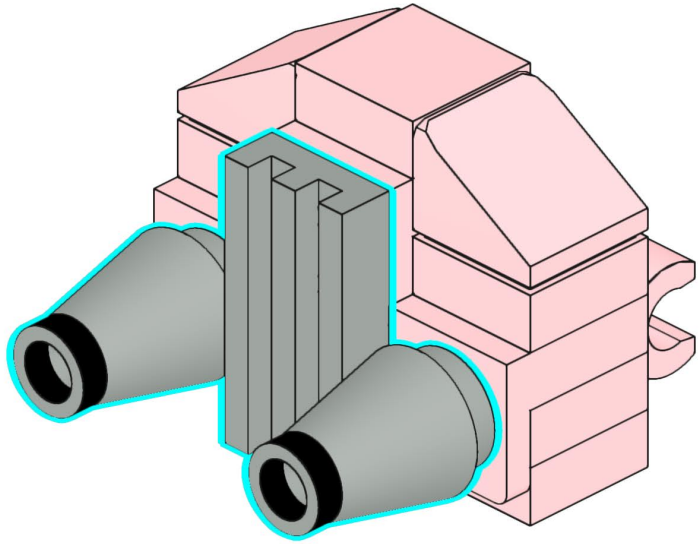





28

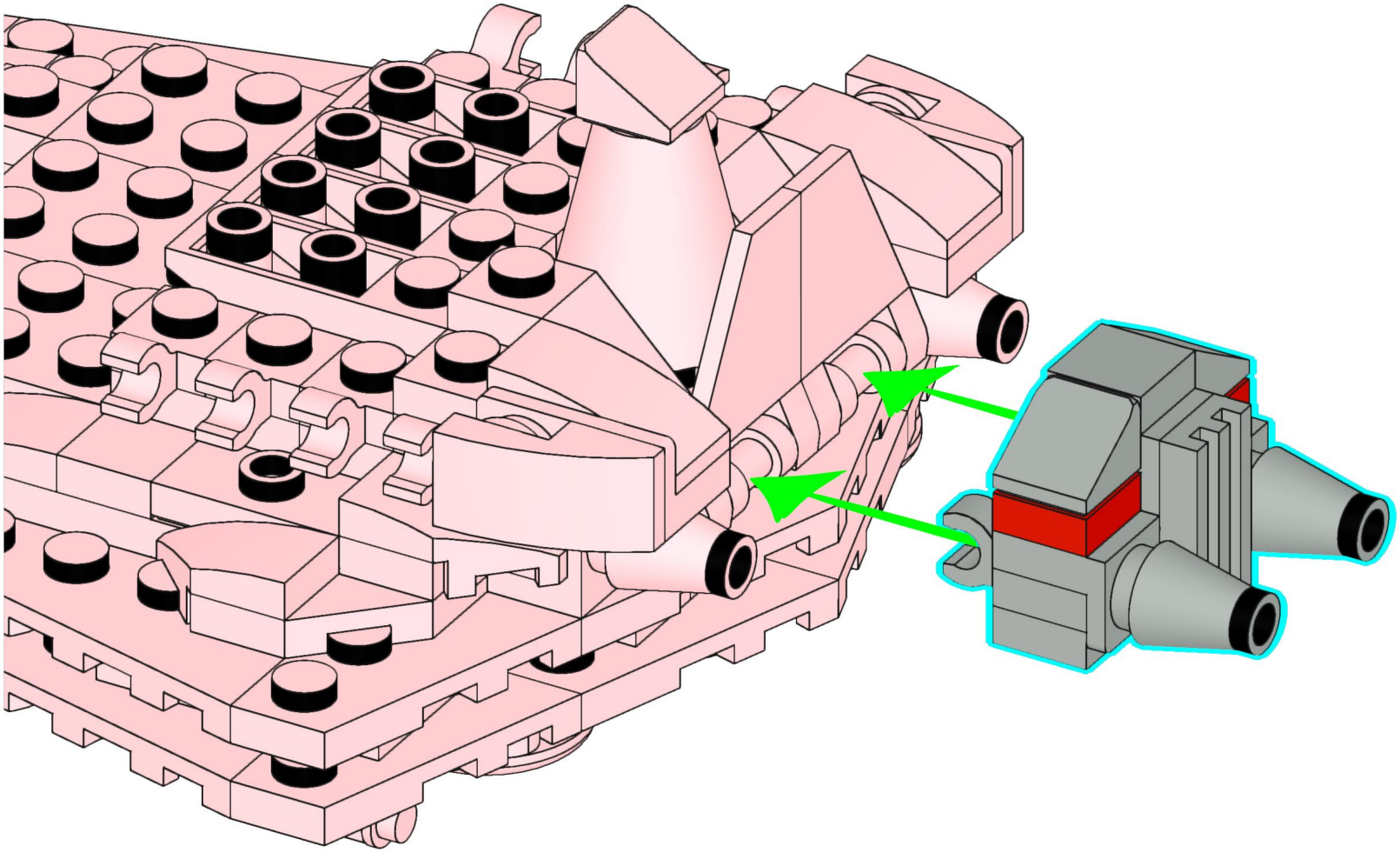

29

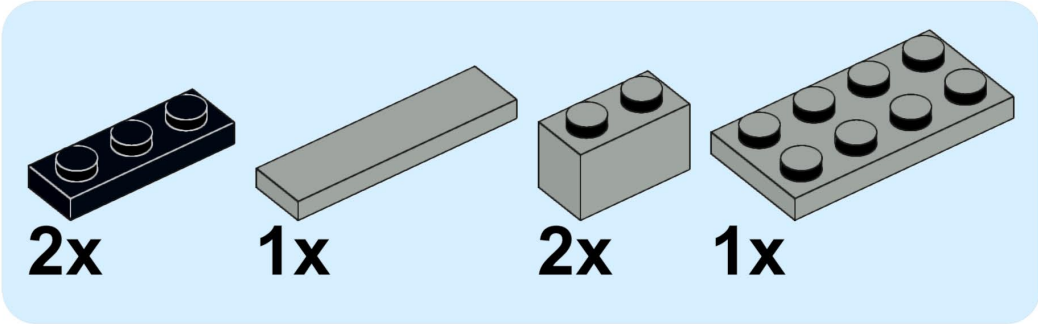

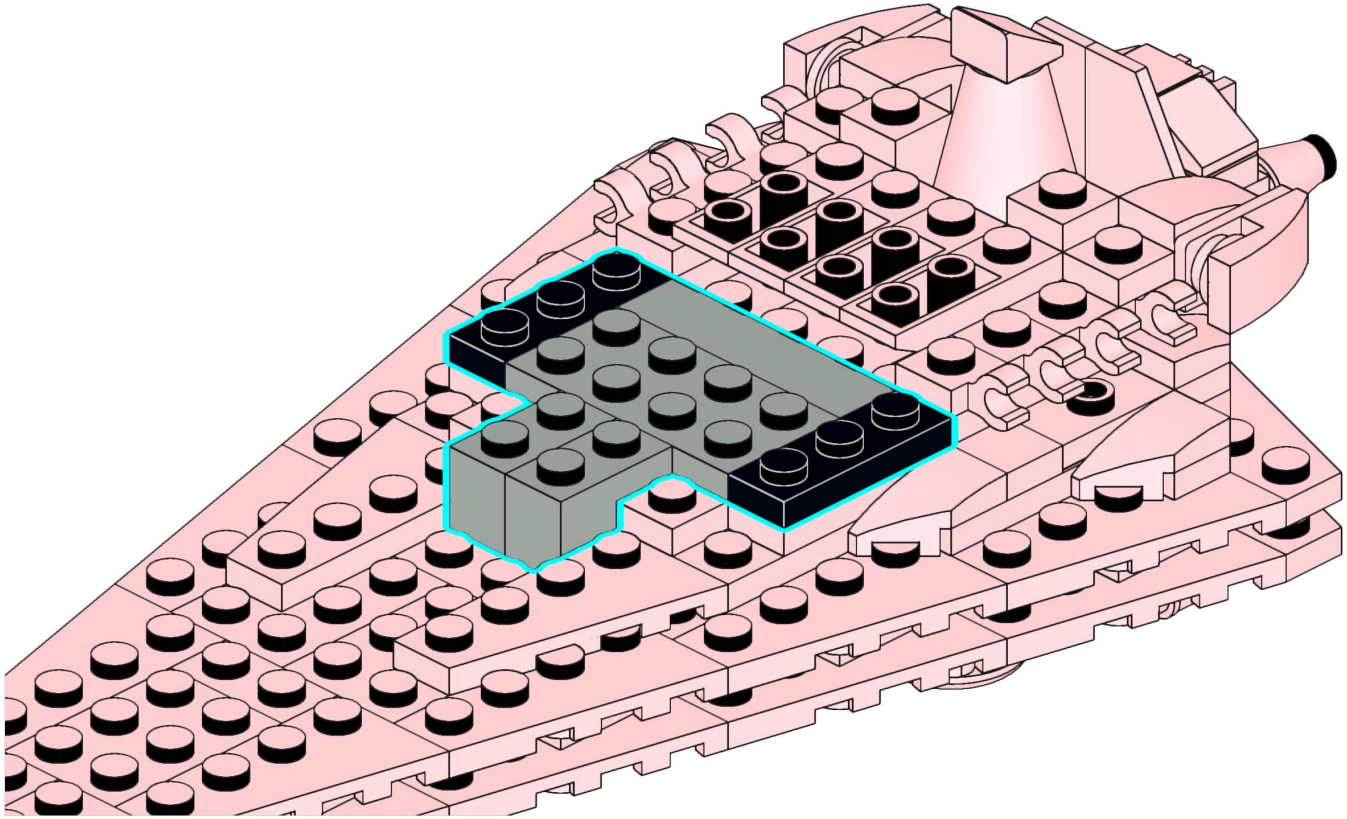

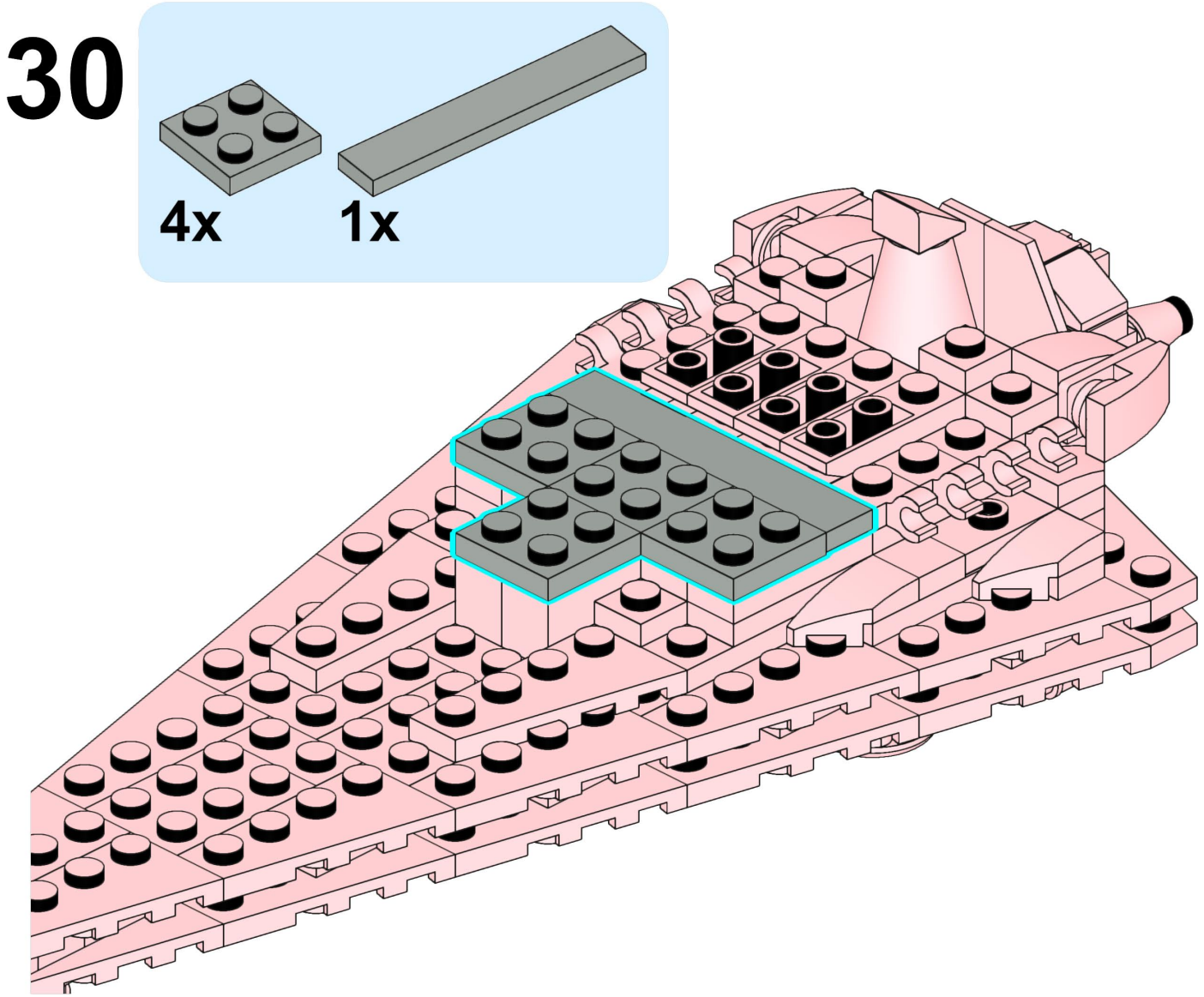
30
4x
1x

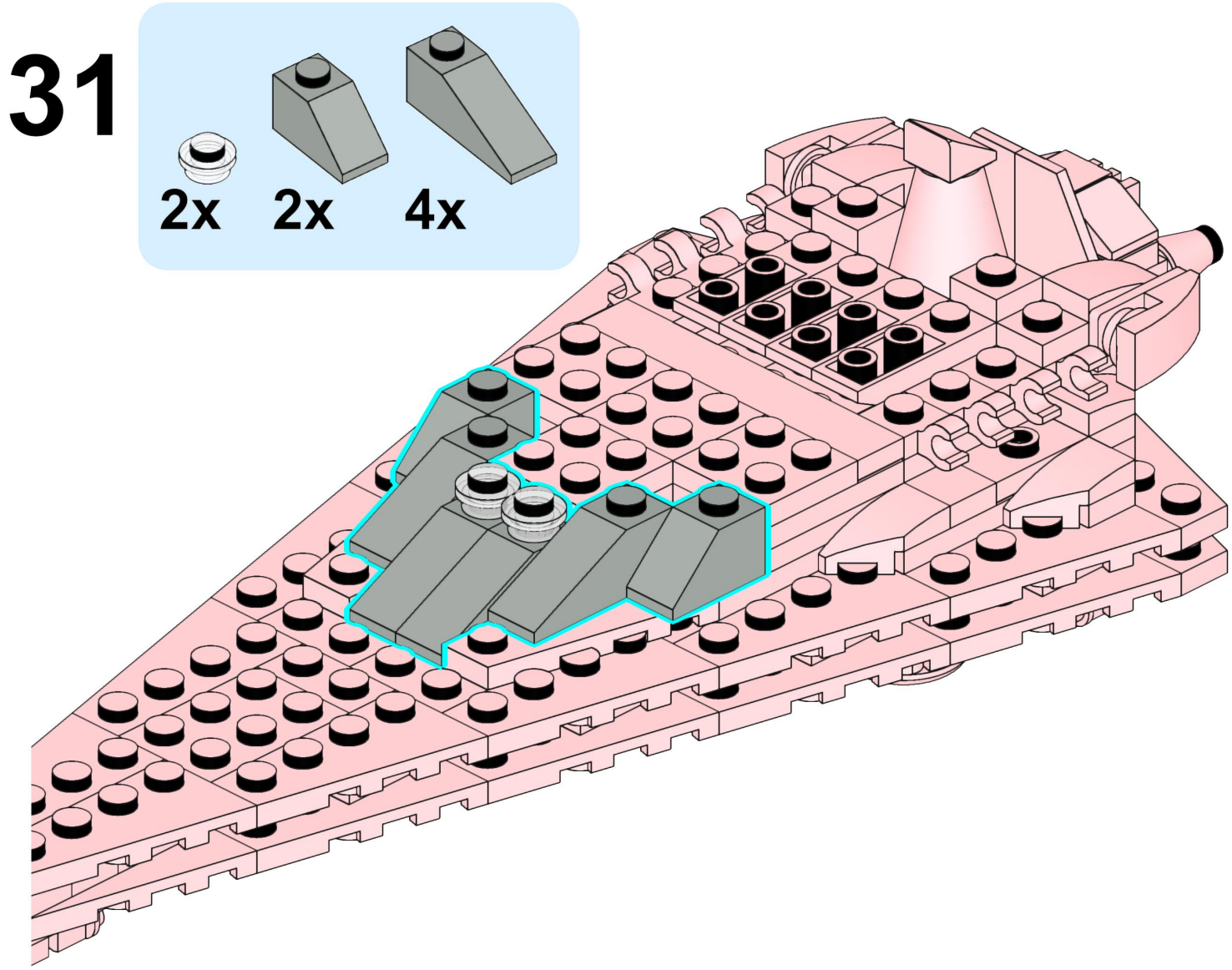
31
2x
2x
4x

32

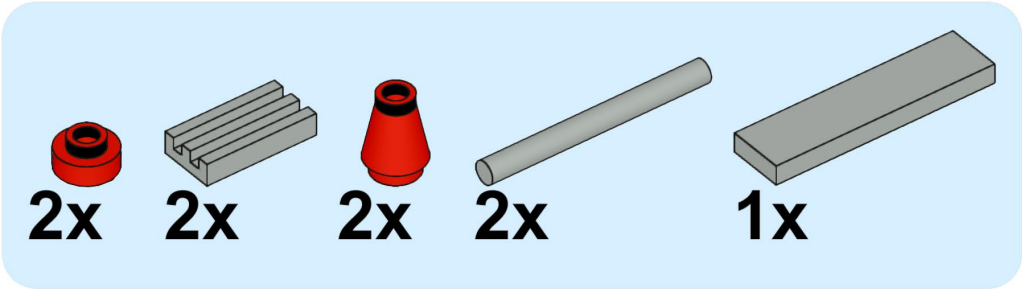

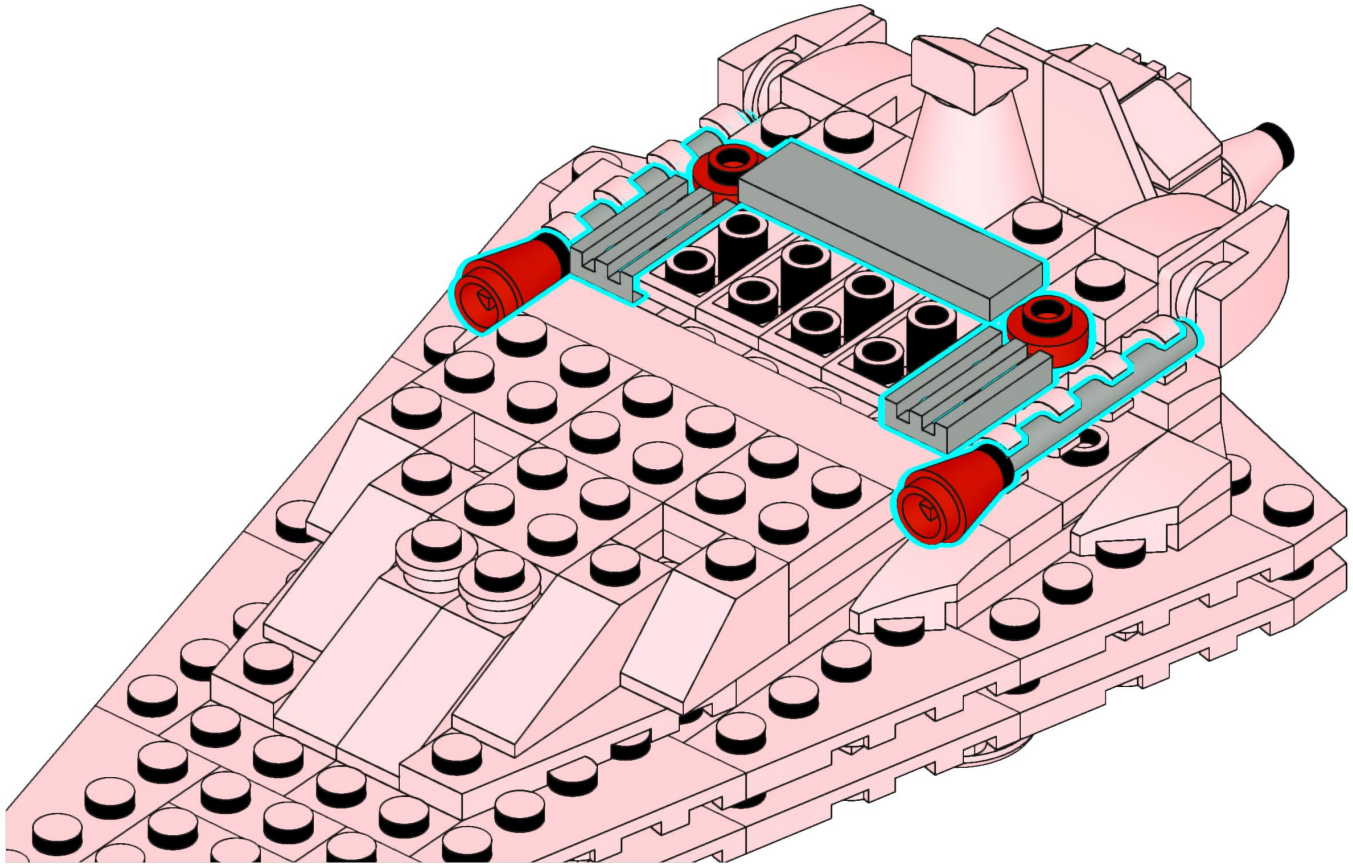

33

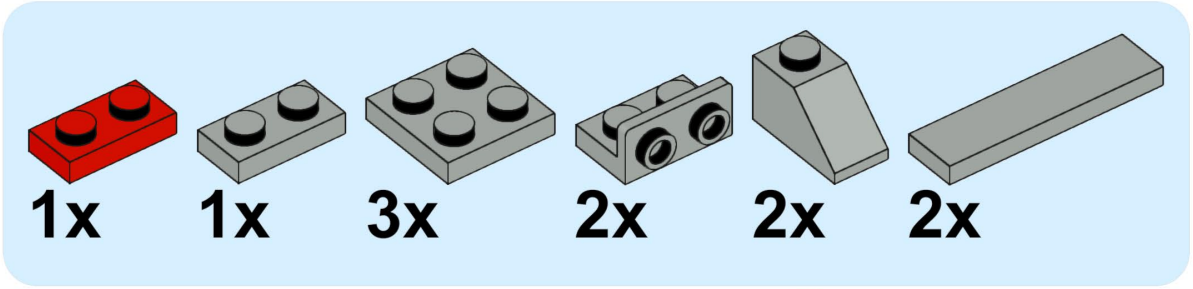

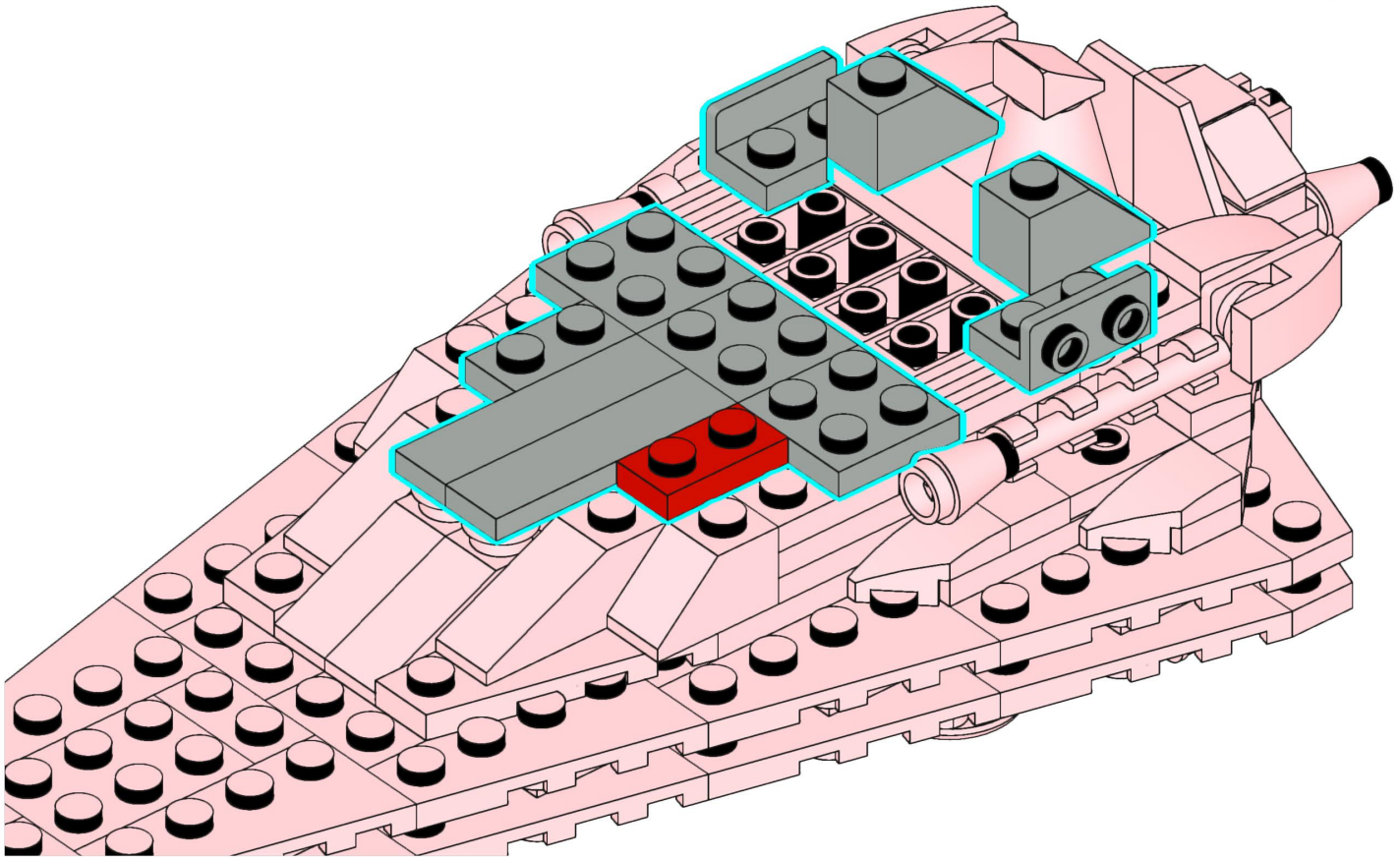

34

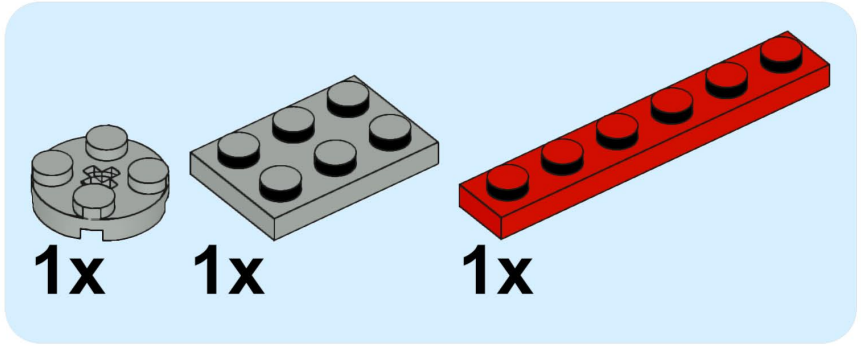

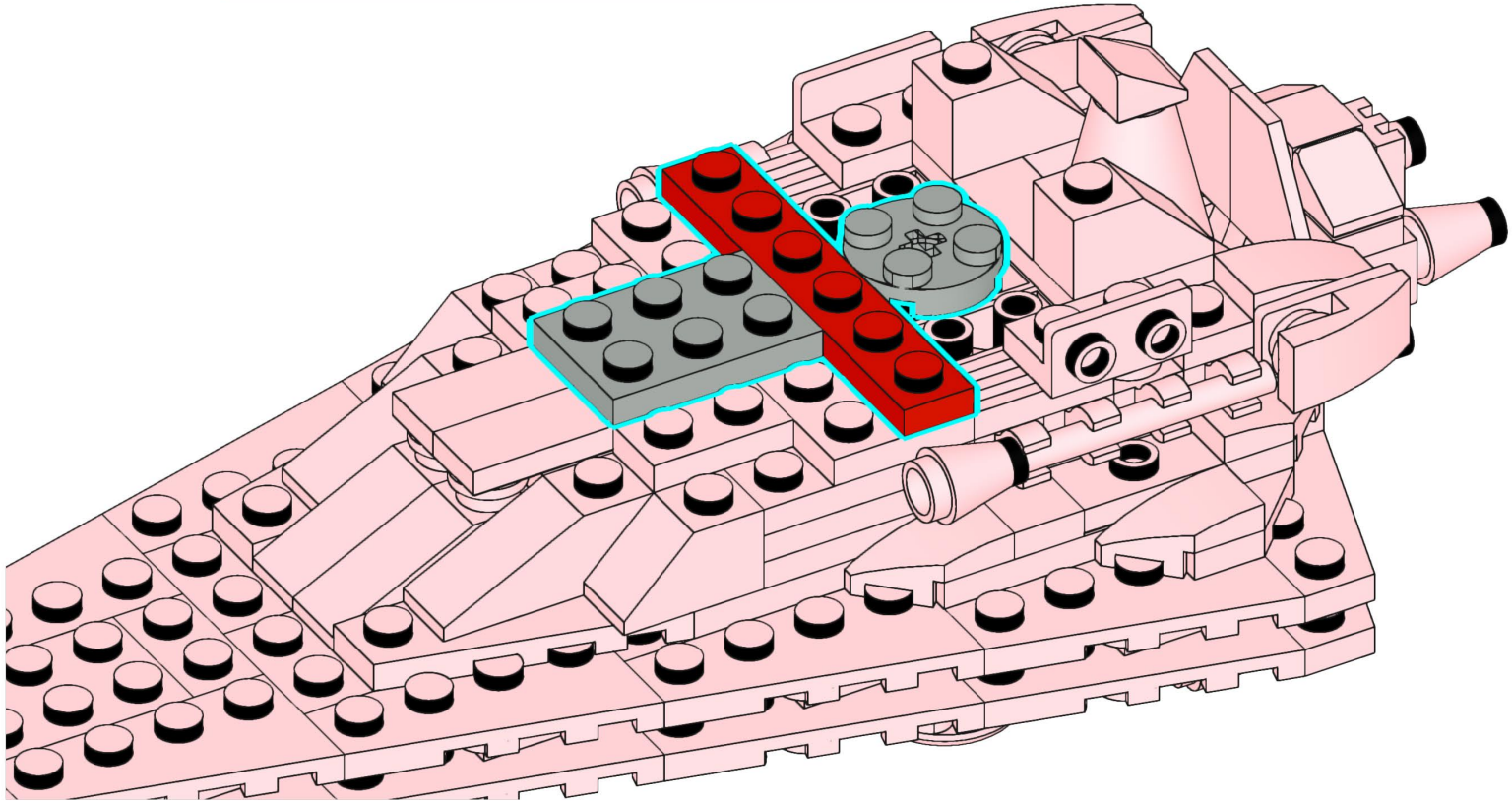

35

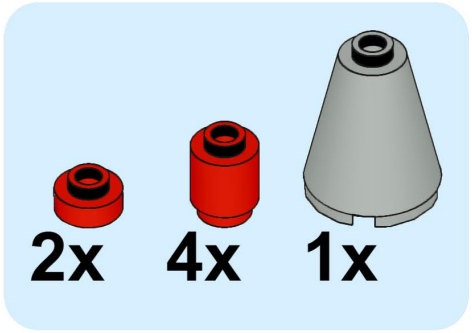

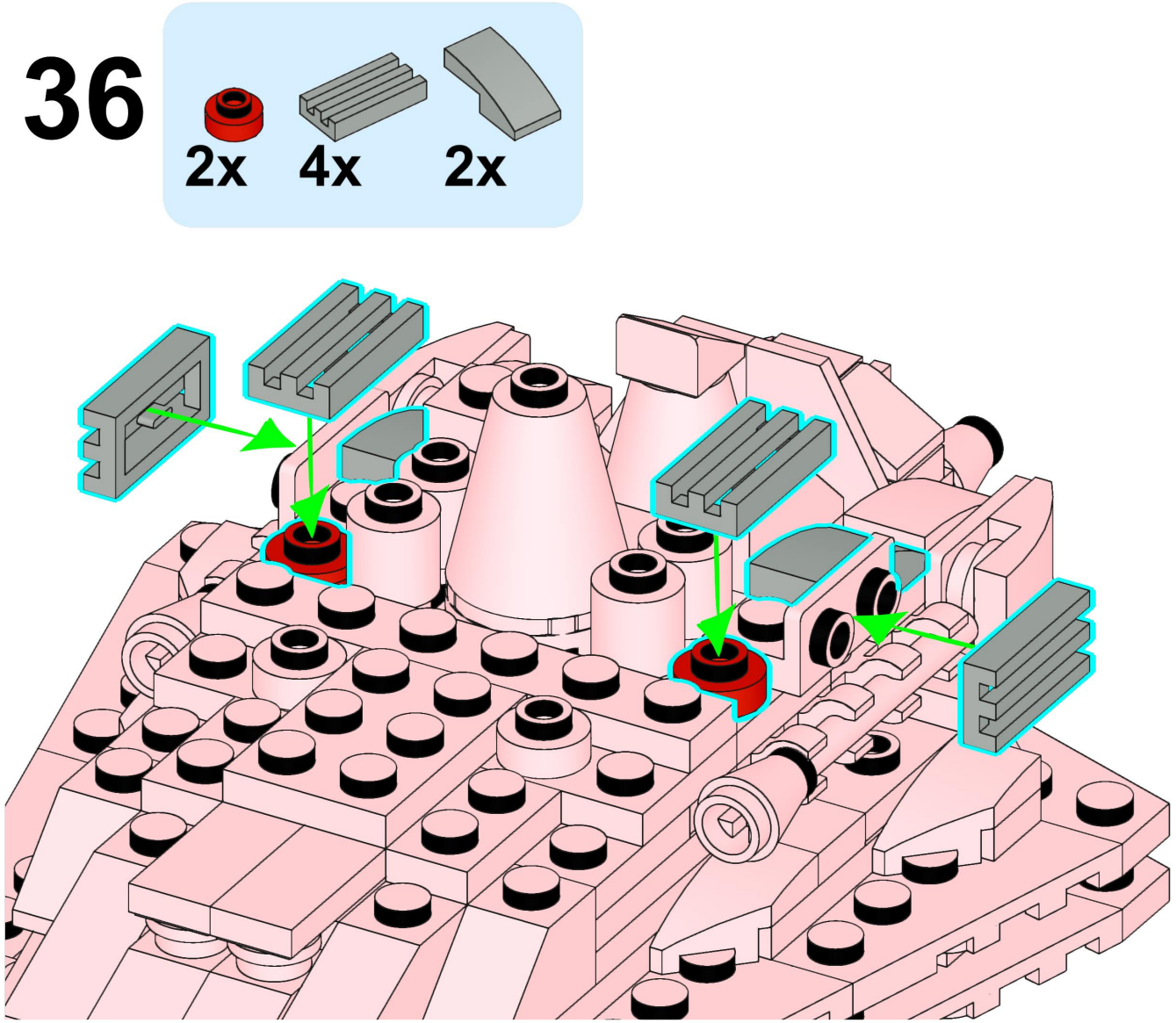
36
2x
4x
2x

37

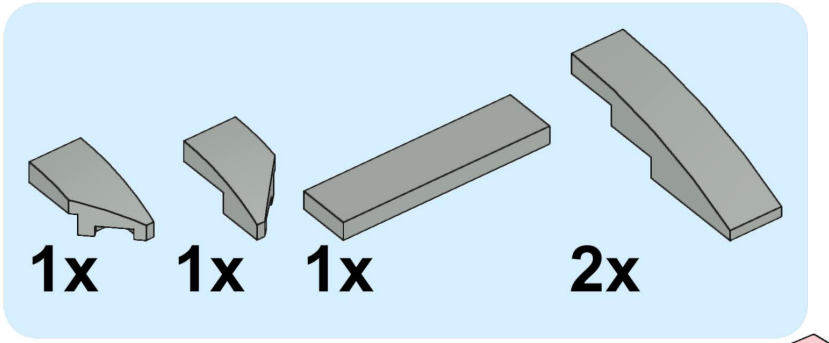

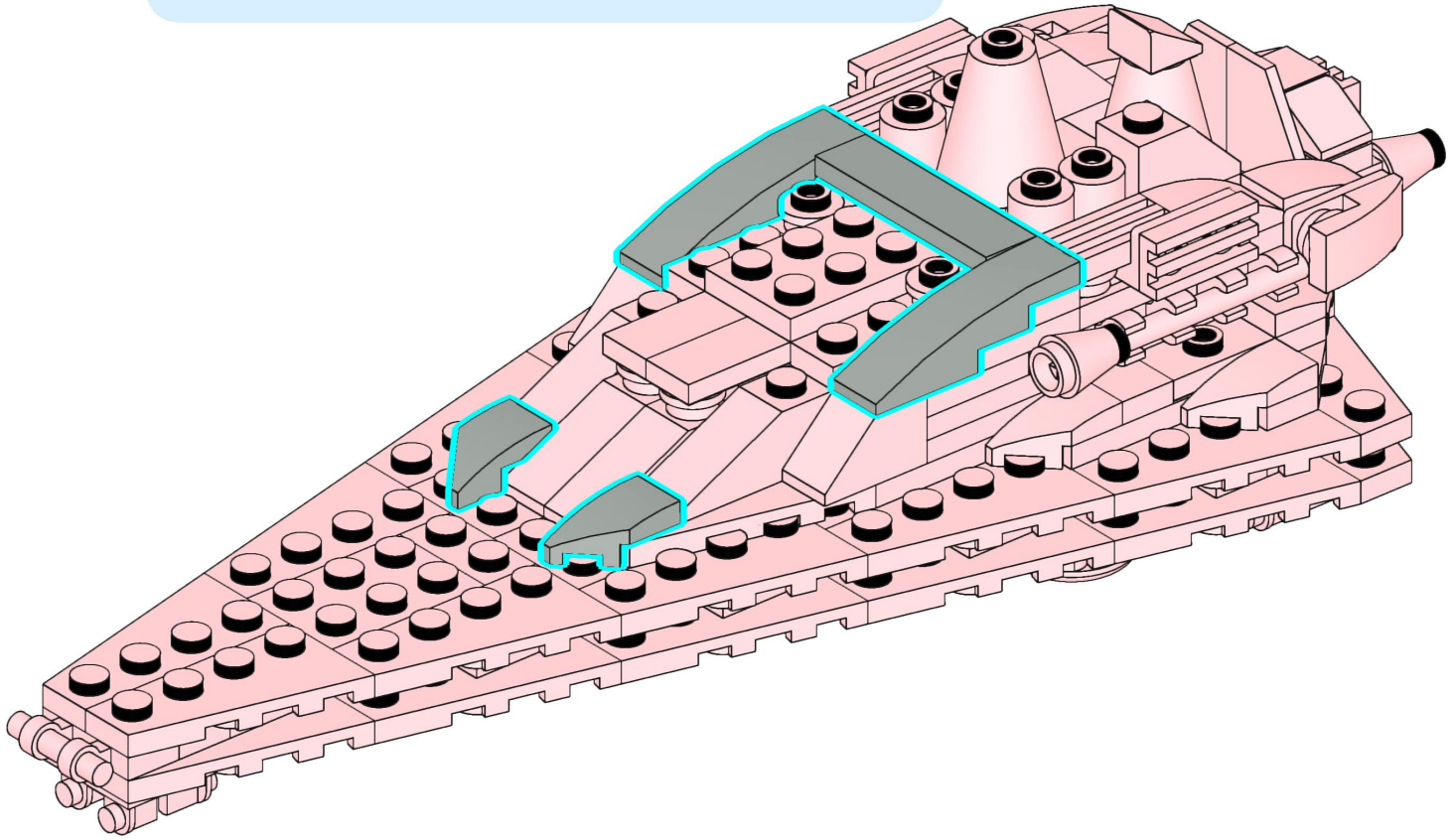

38

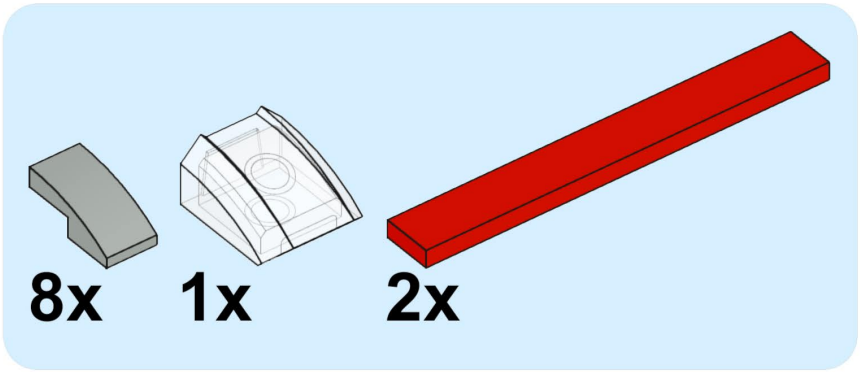

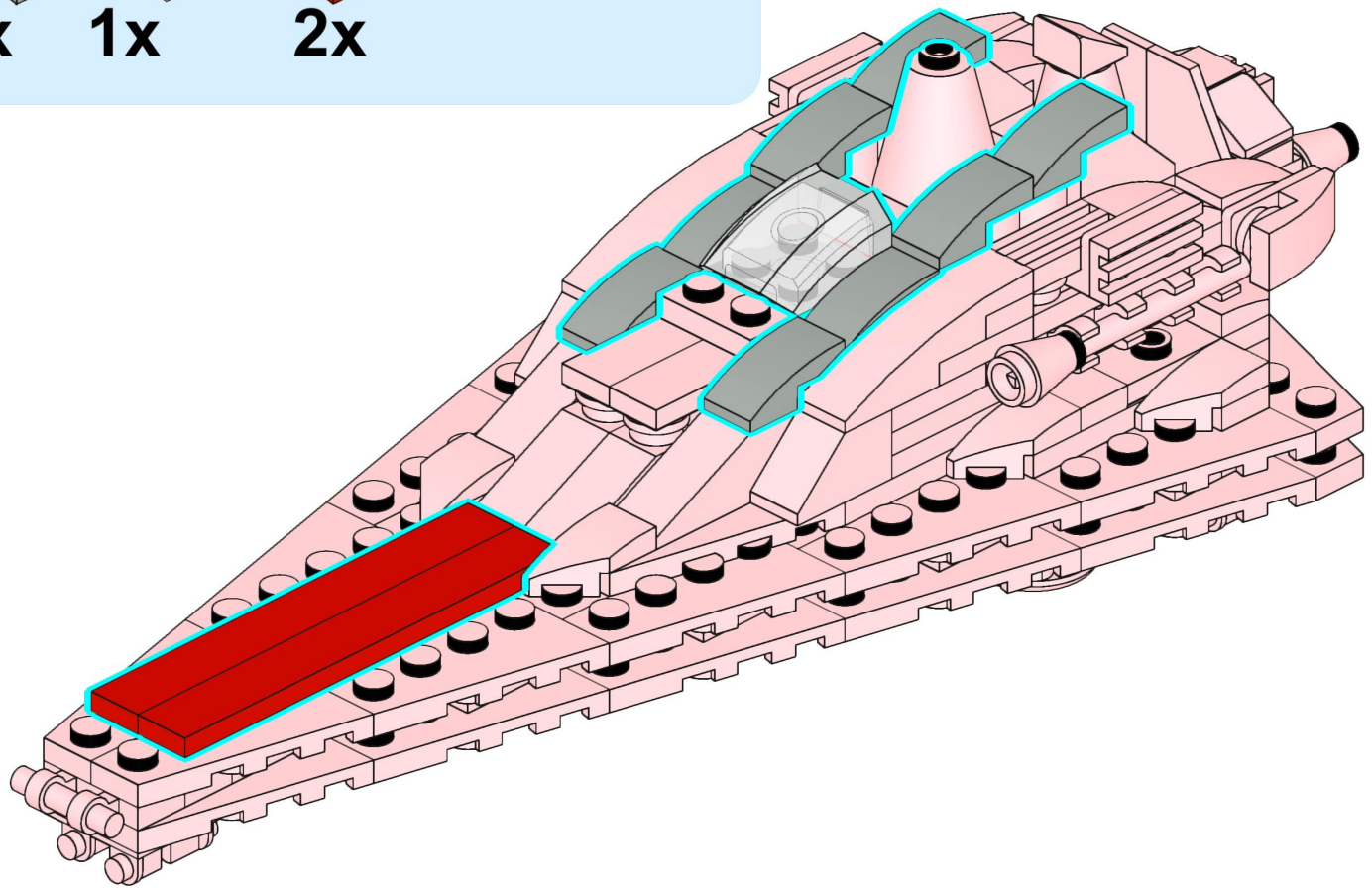

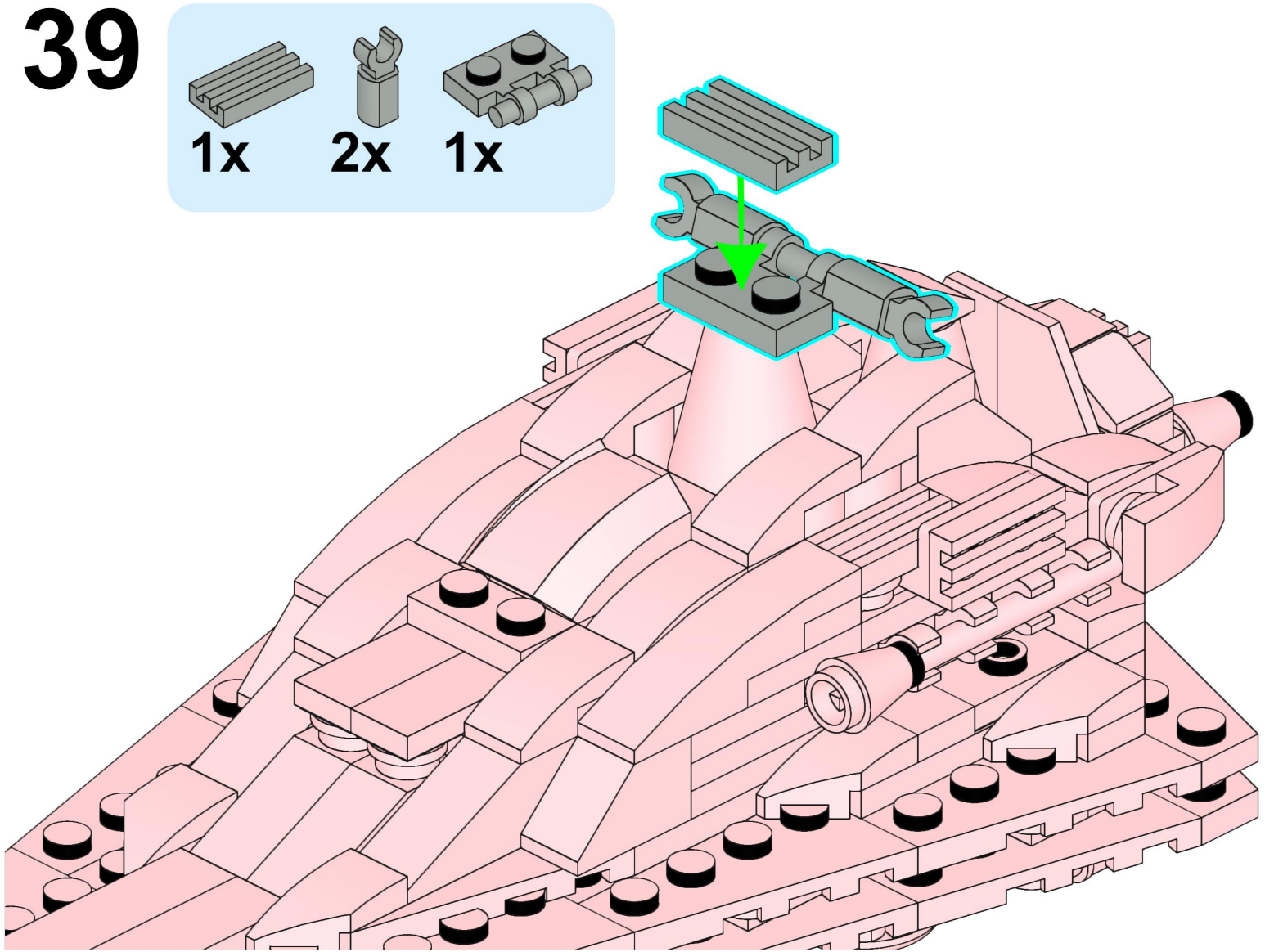
39
1x
2x
1x

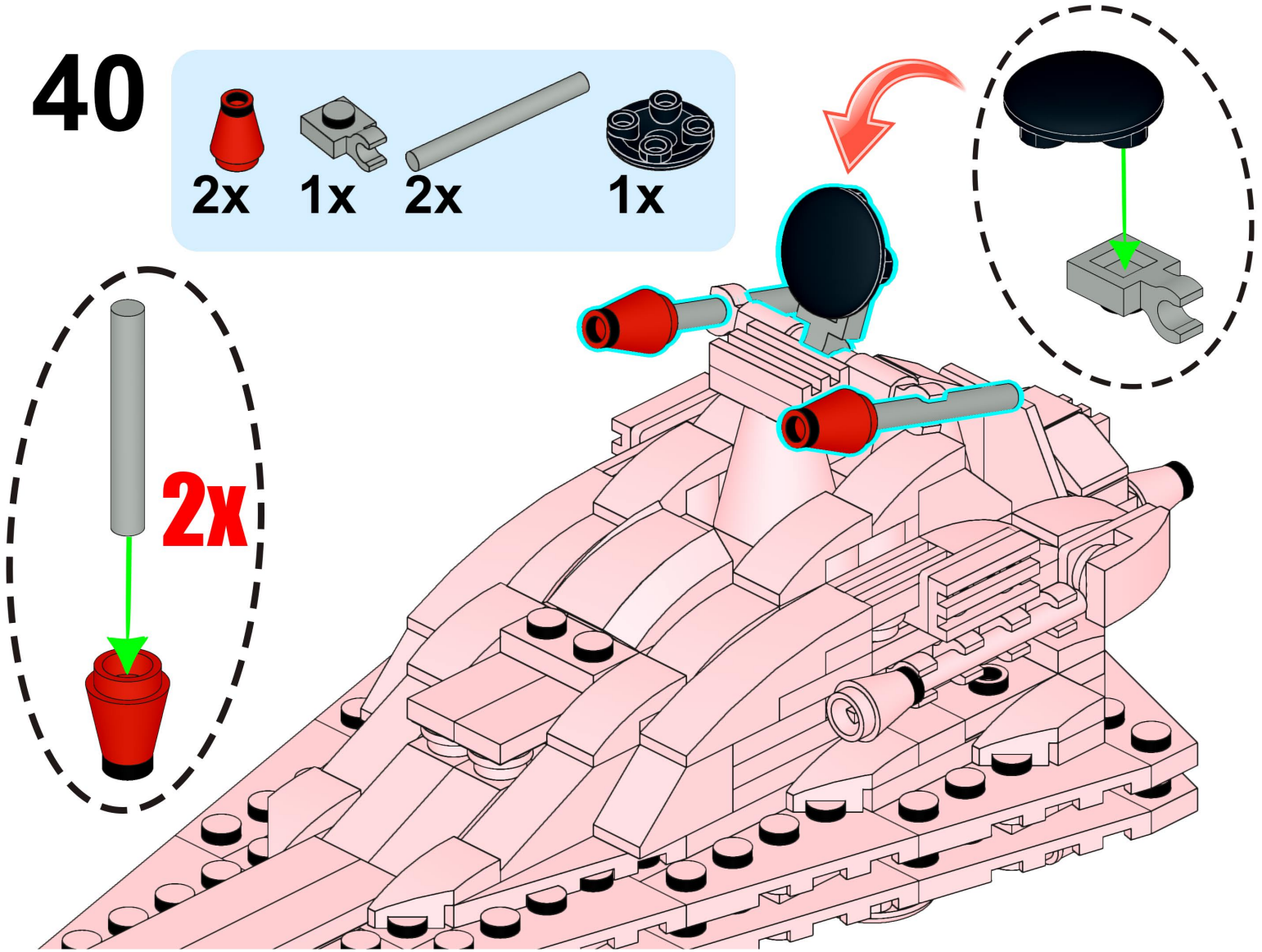
40
2x
1x
2x
1x
2x

41

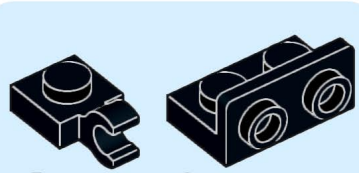

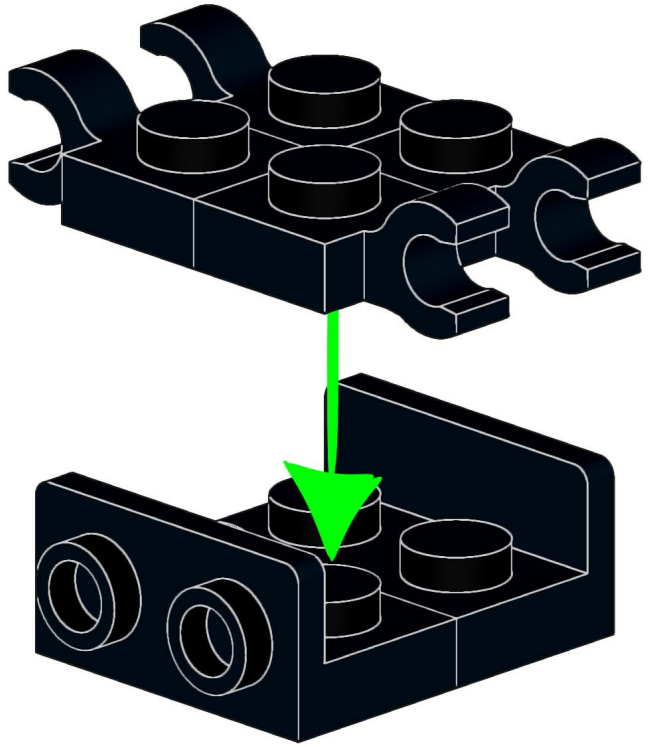

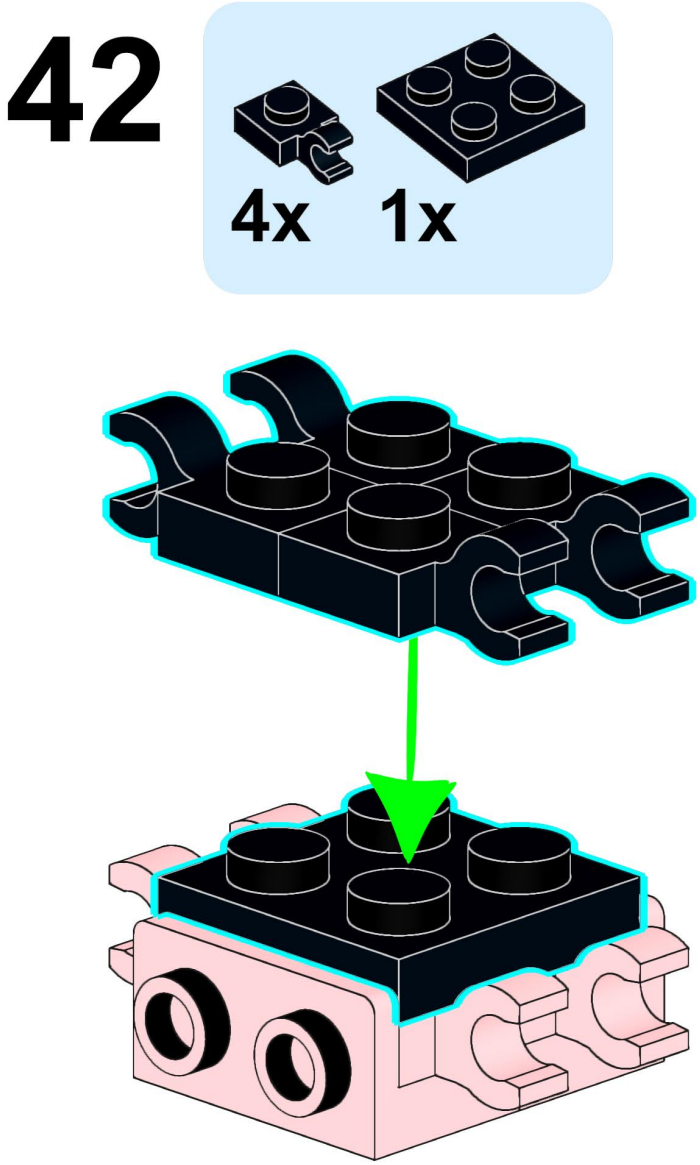
42
4x
1x

43

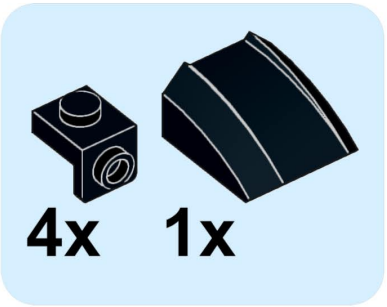

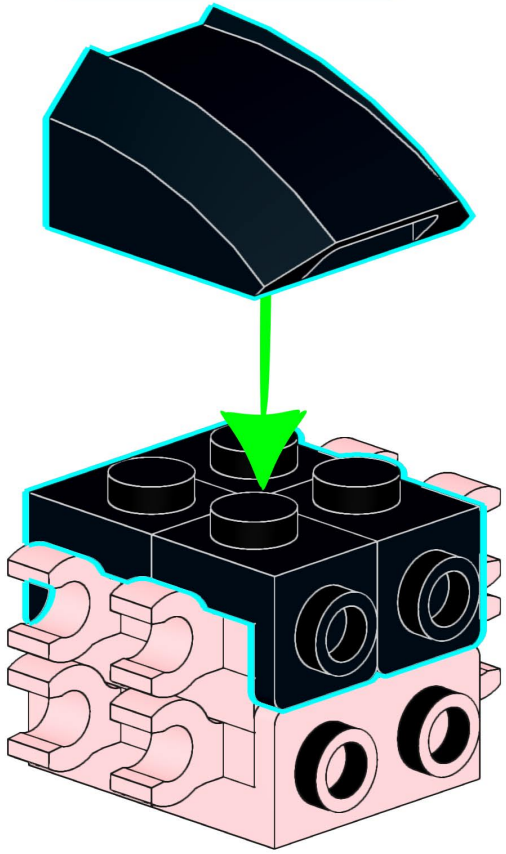

44

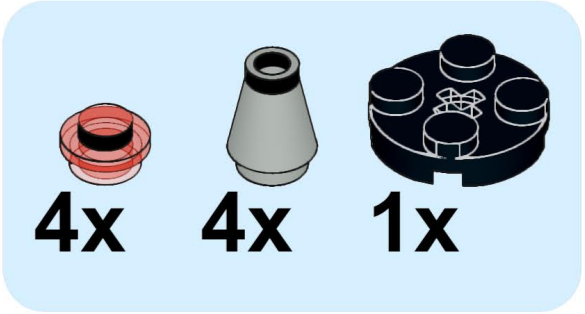

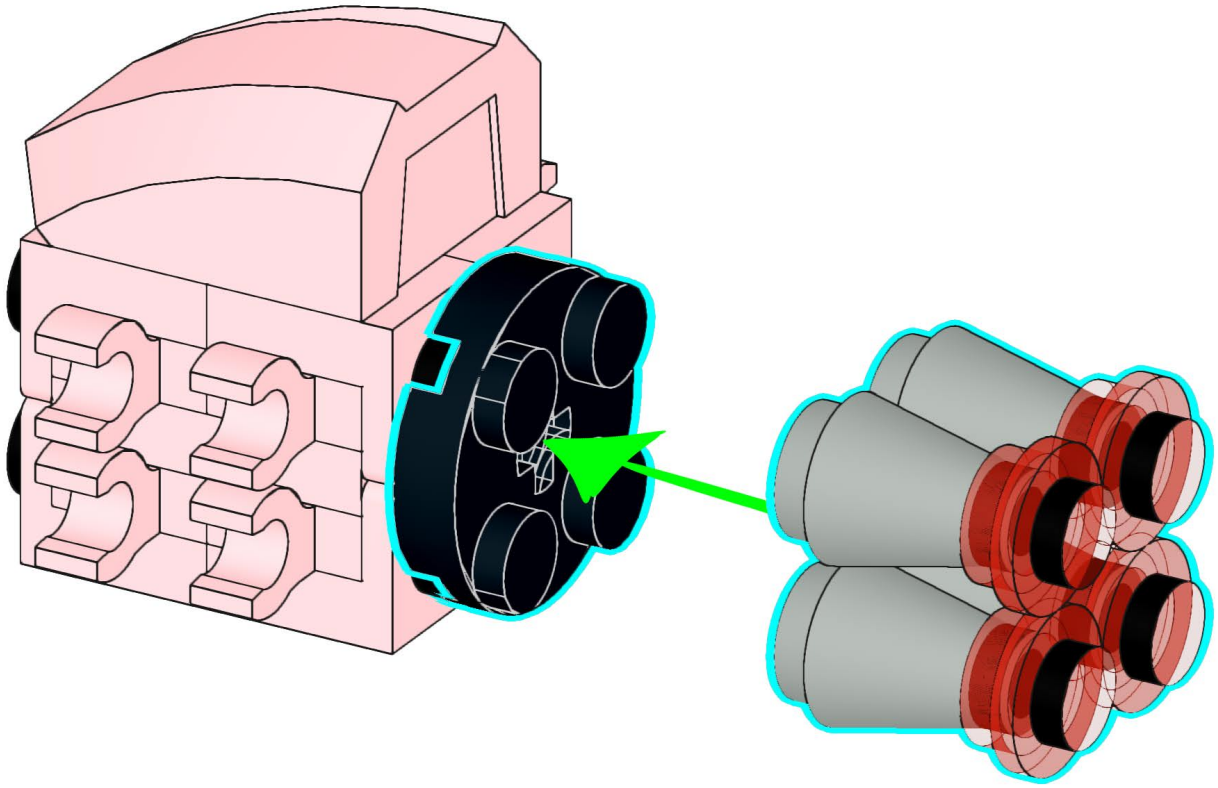

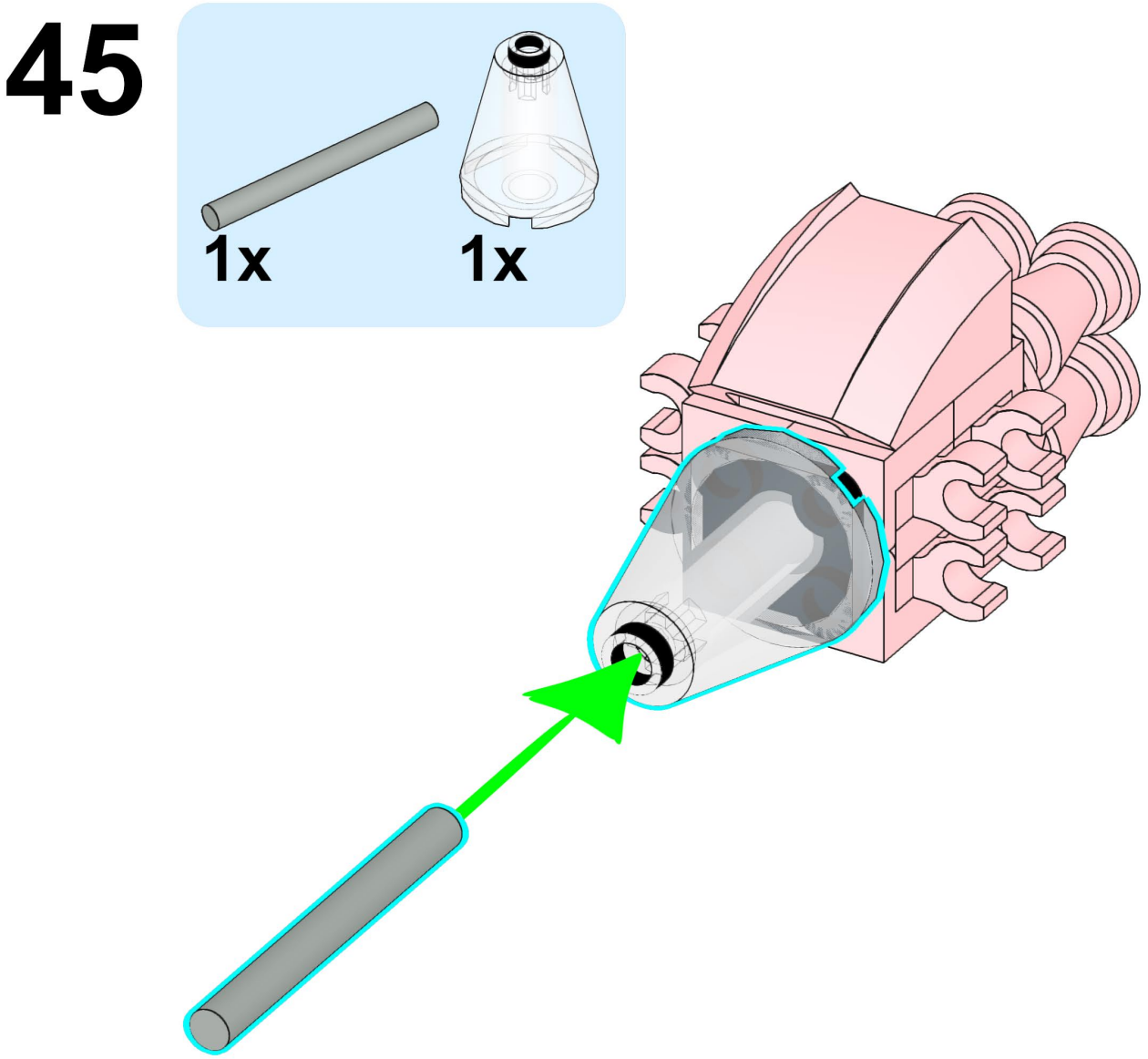
45
1x
1x

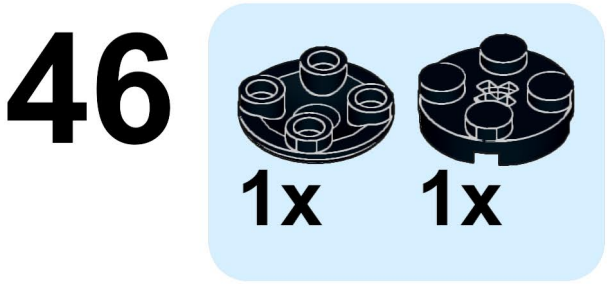
46
1x
1x

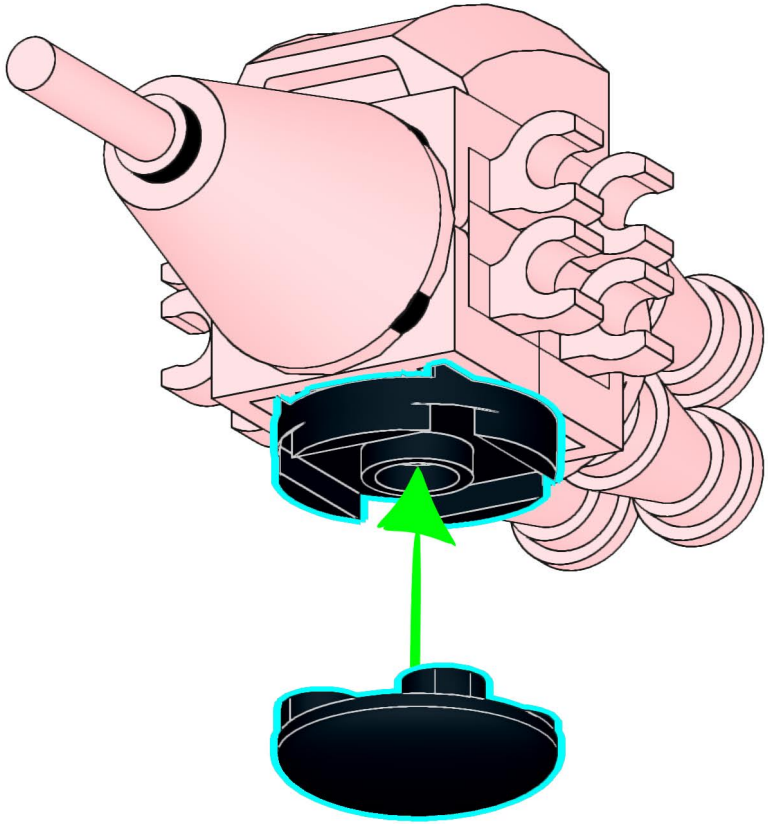

47

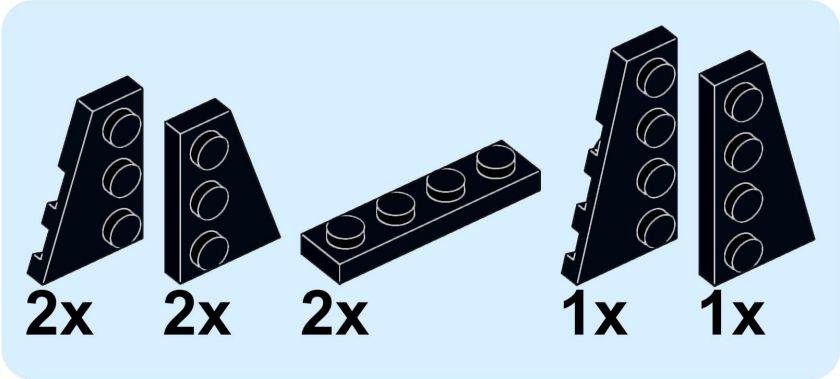

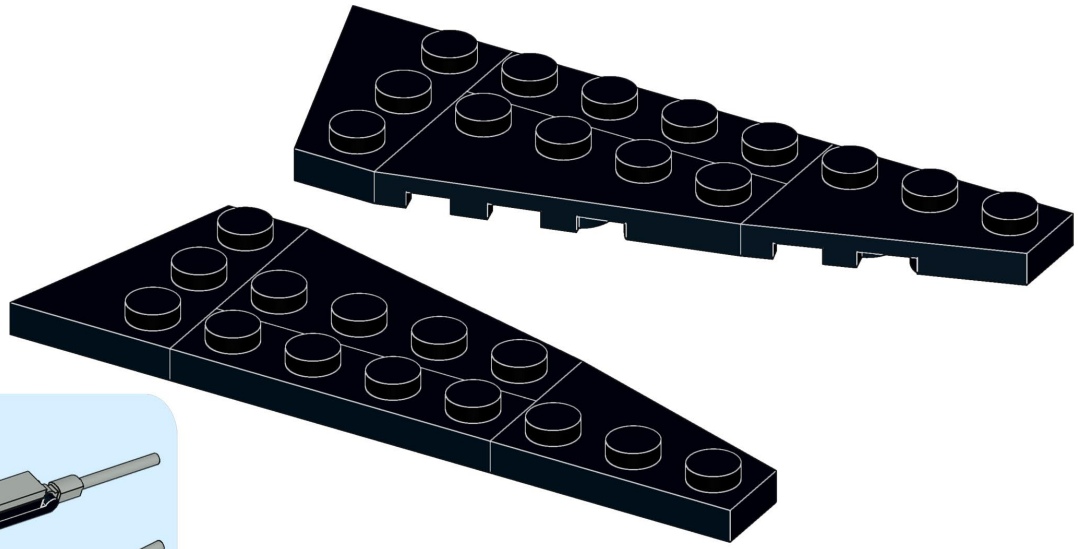

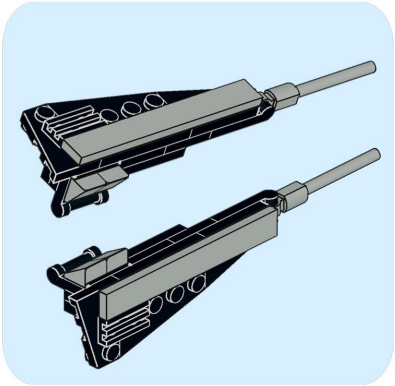

48

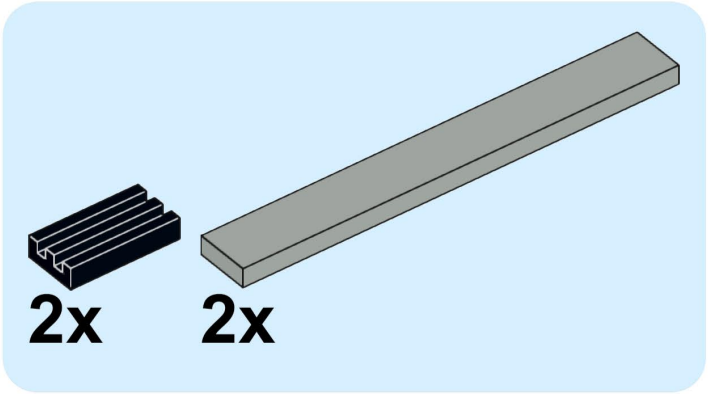

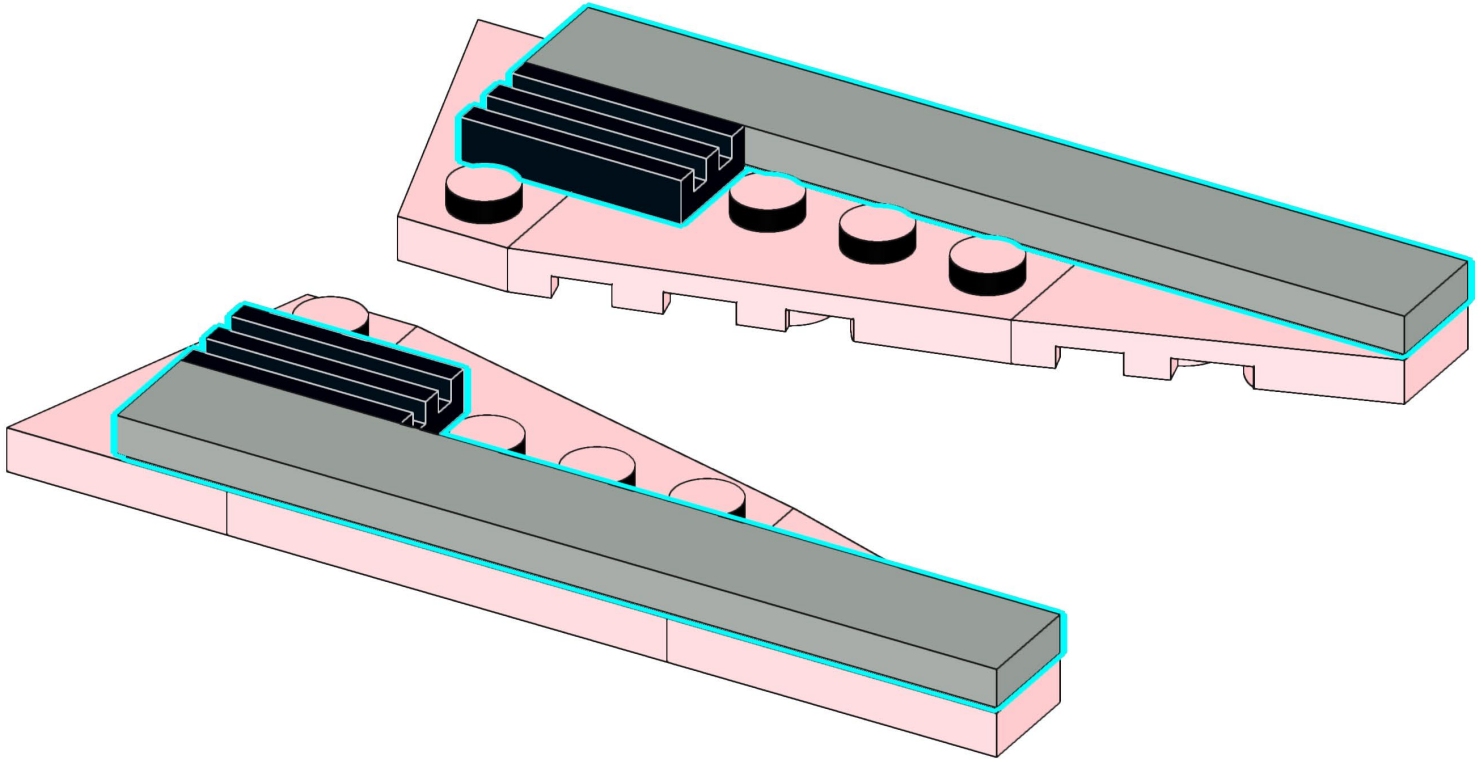

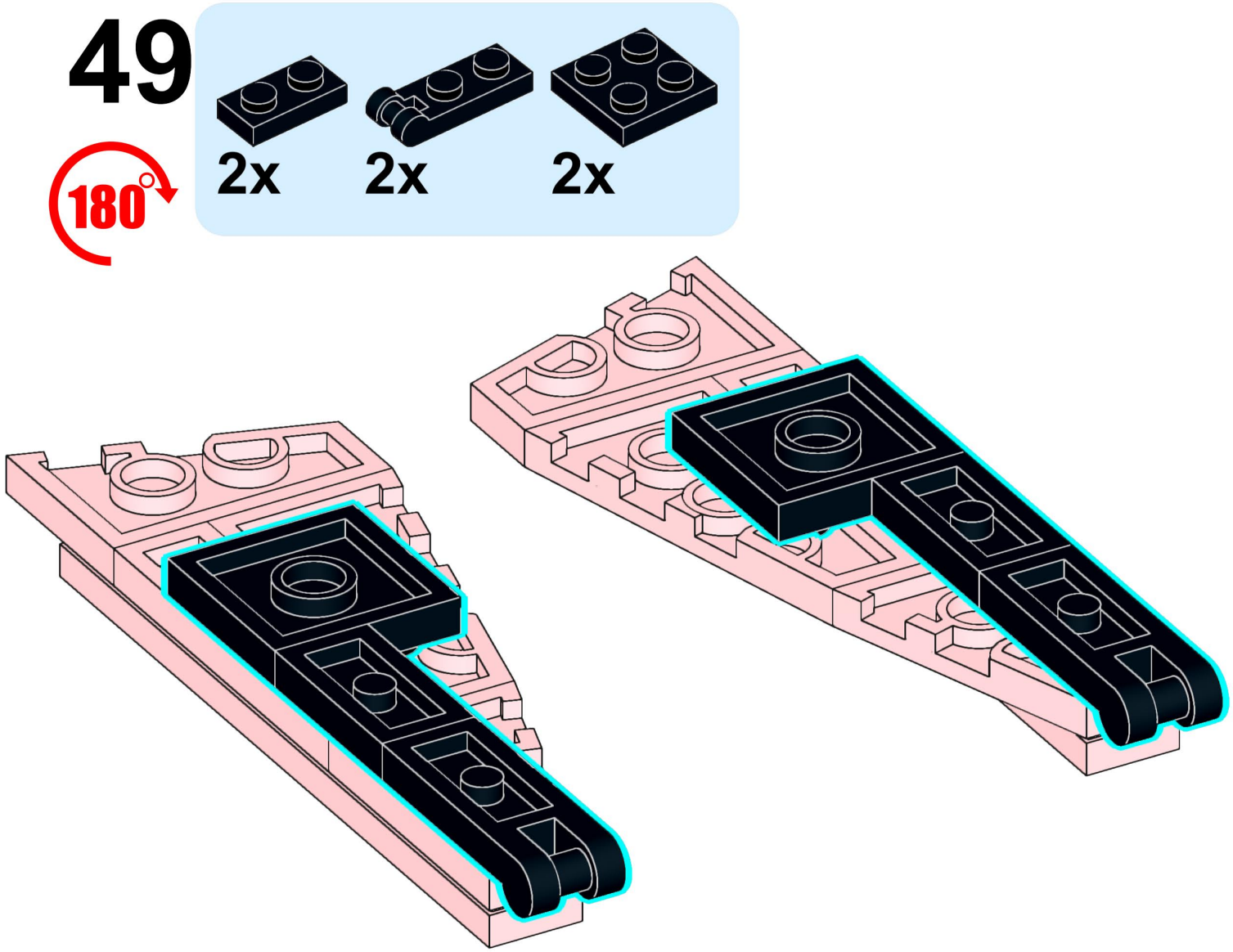
49
180
2x
2x
2x

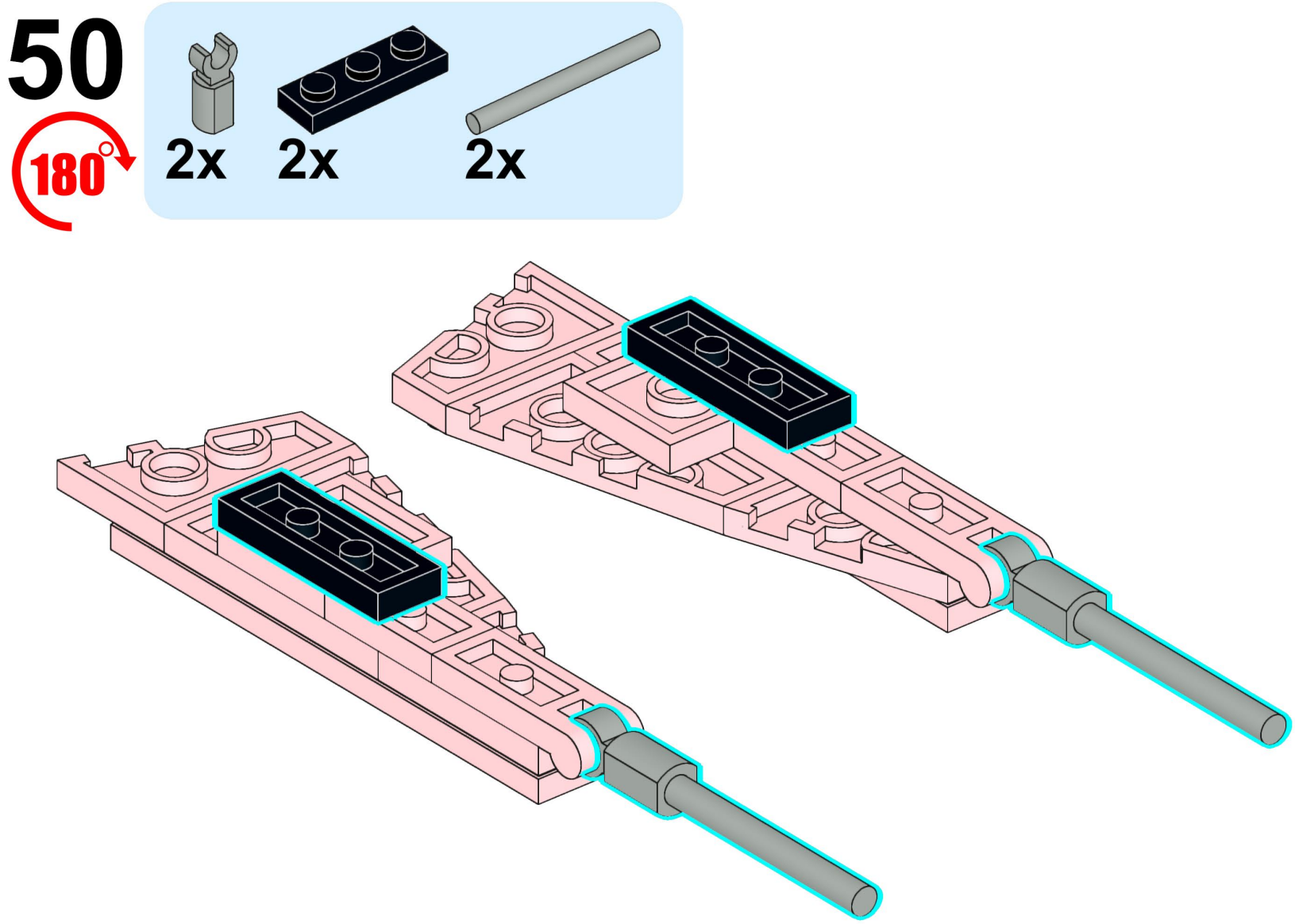
50
180
2x
2x
2x

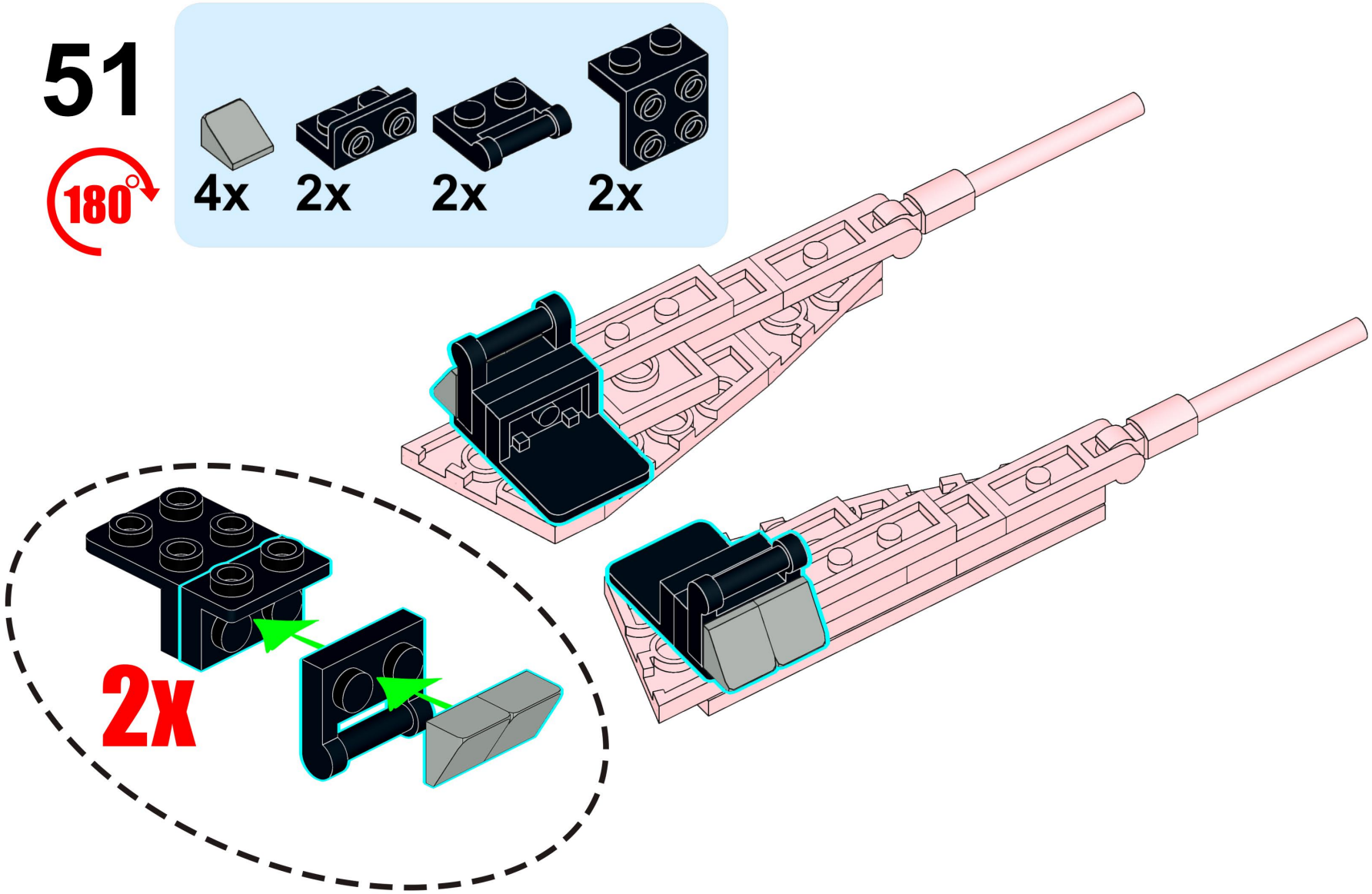
51
180°
4x
2x
2x
2x
2x

52

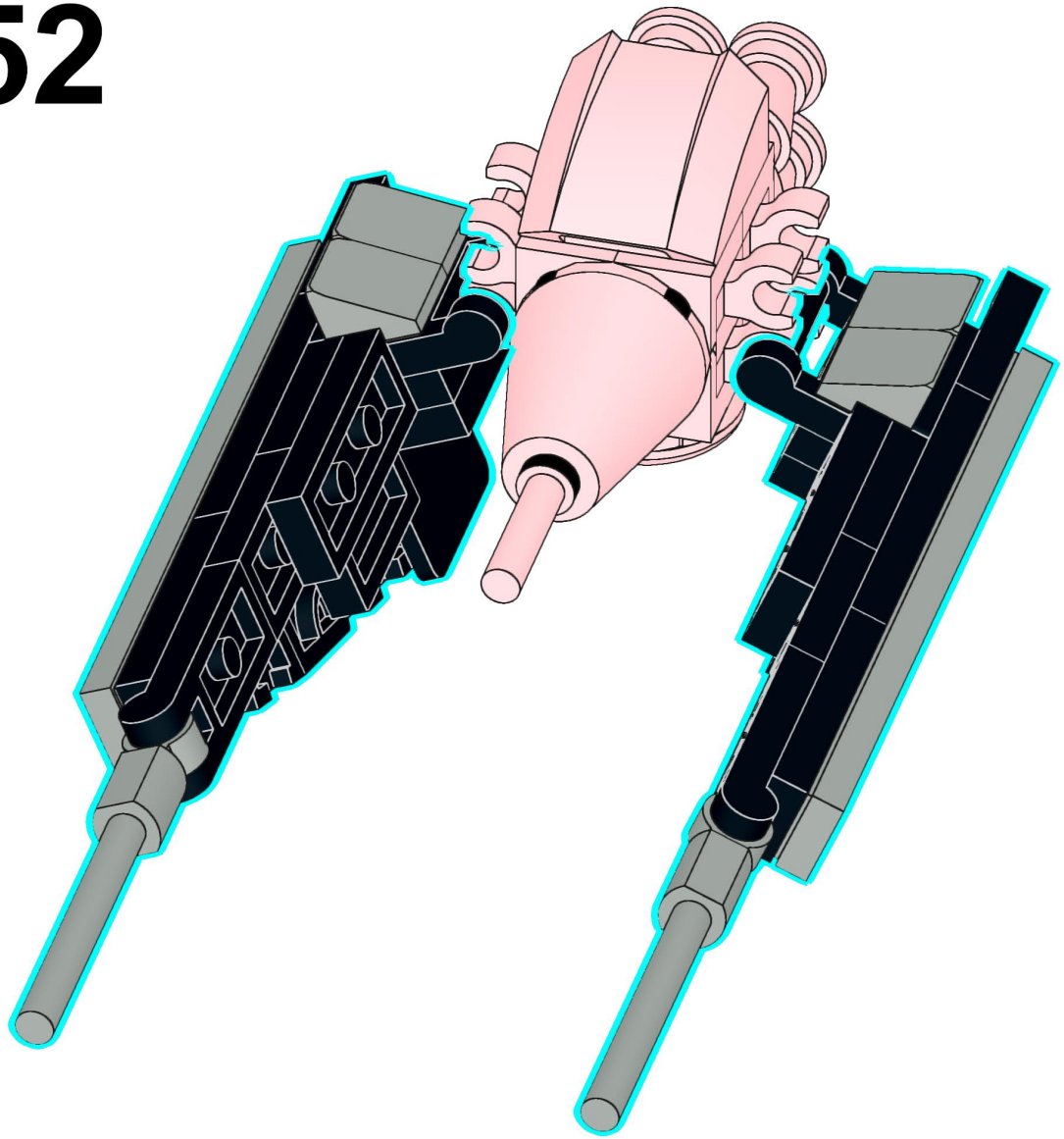

53

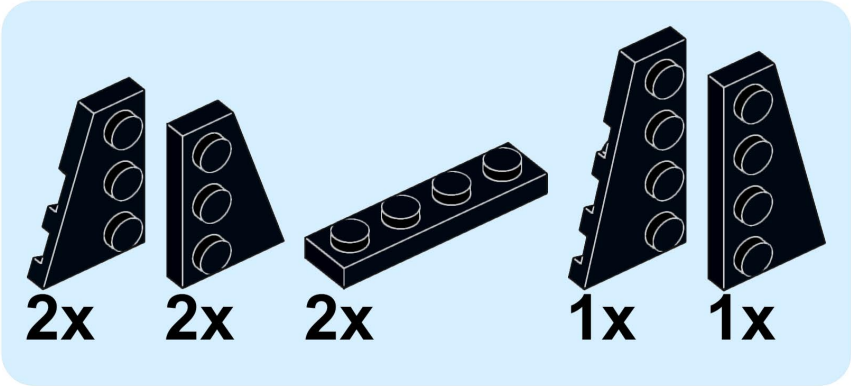

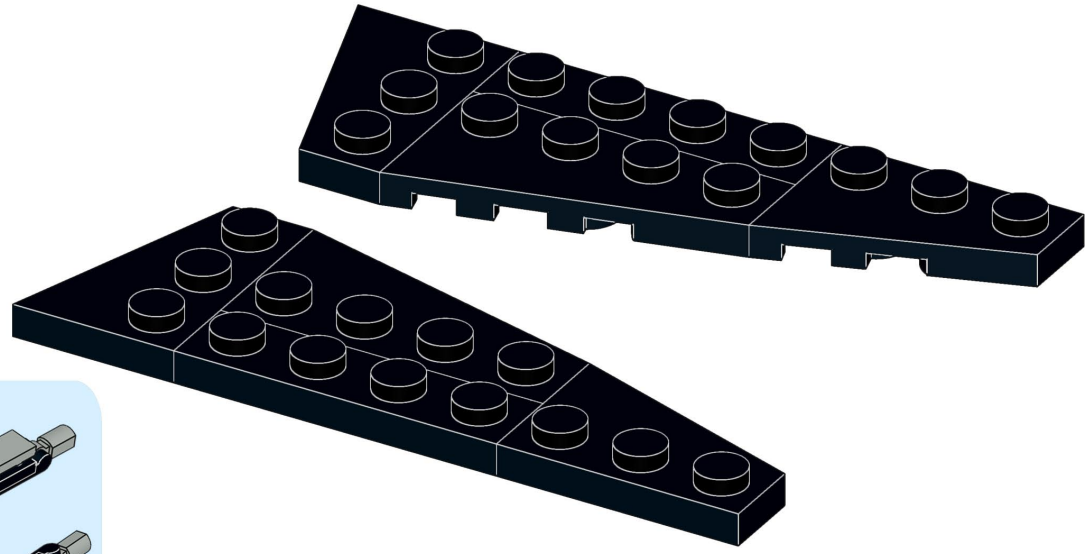

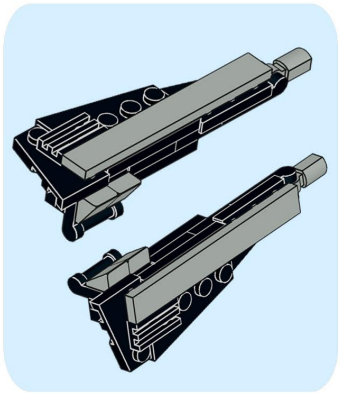

54

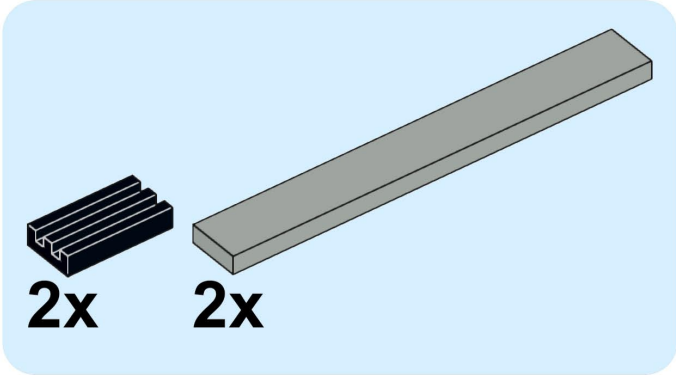

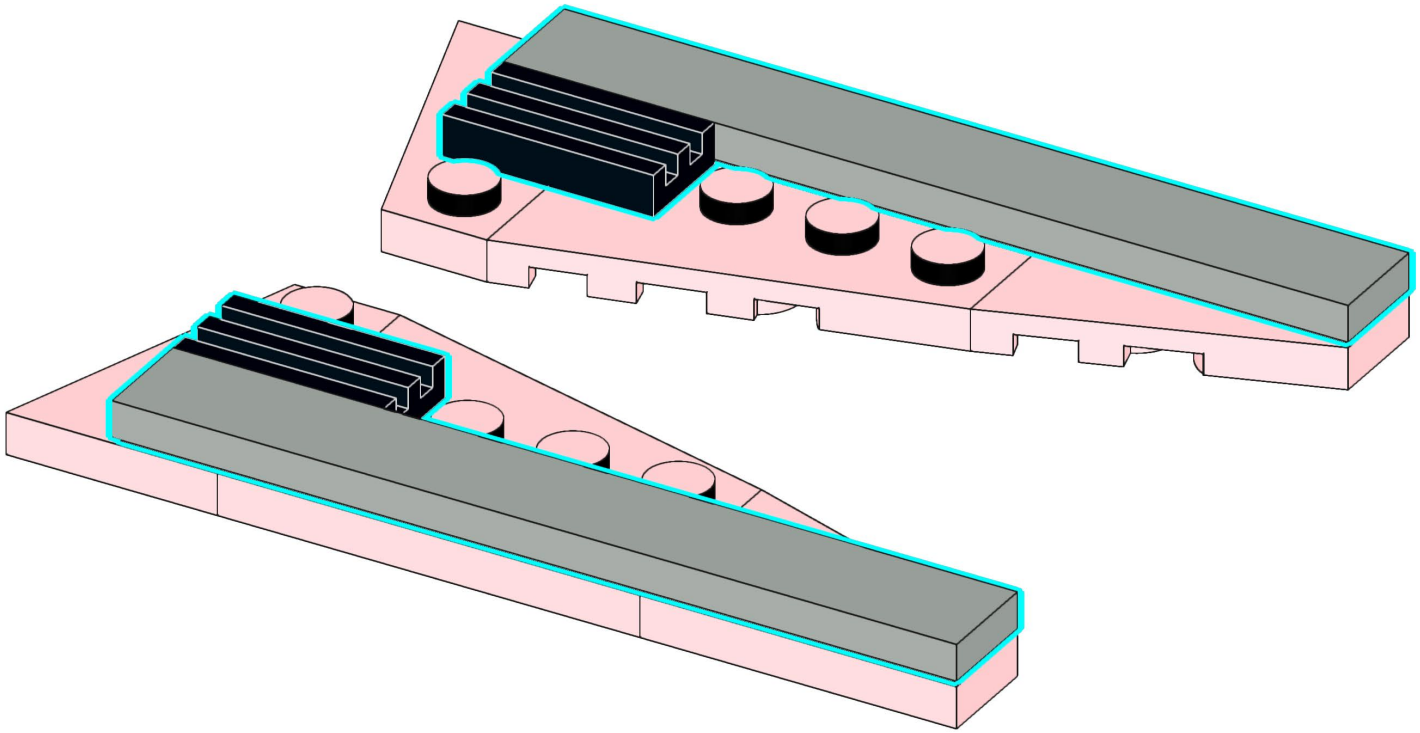

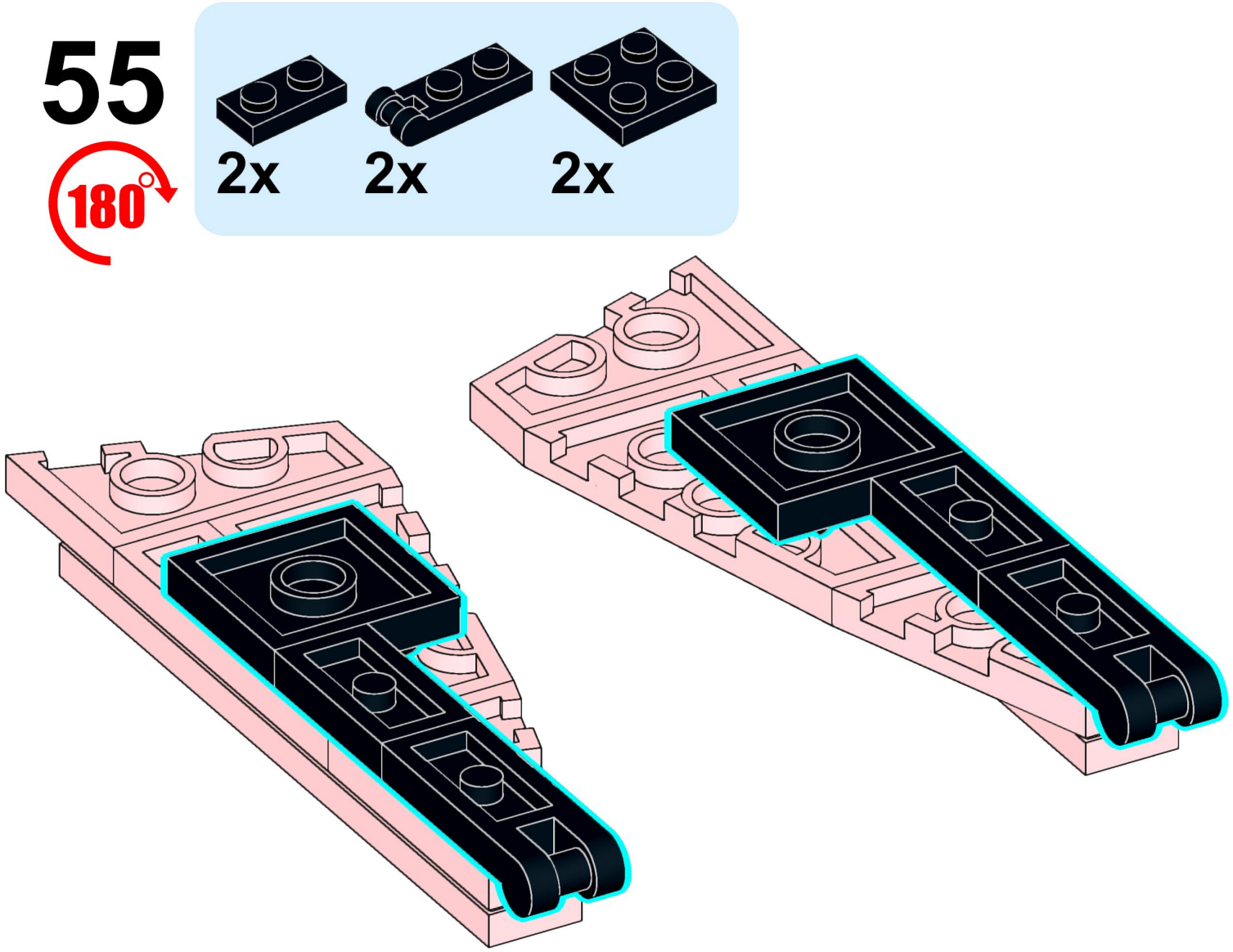
55
180
2x
2x
2x

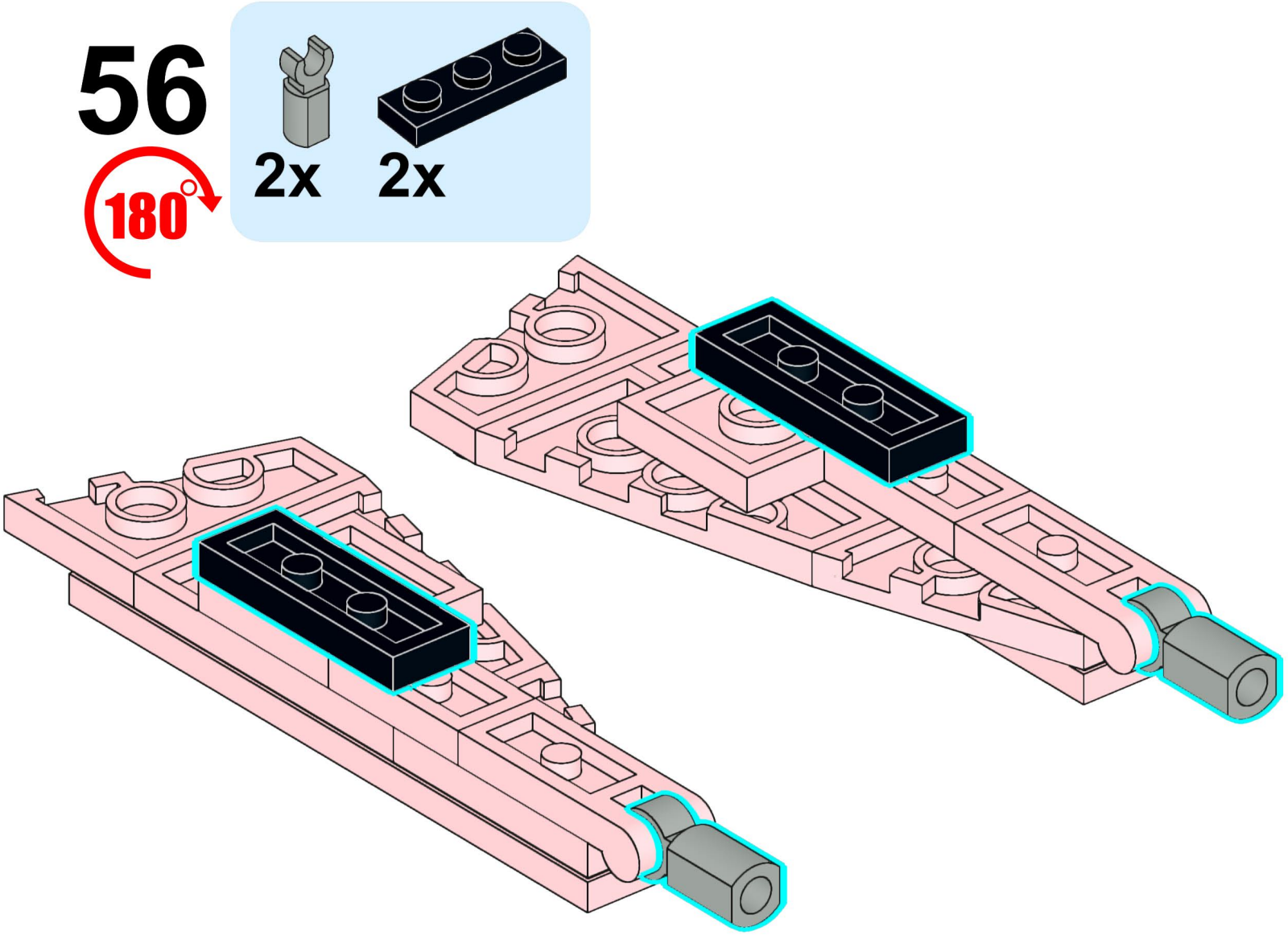
56
180
2x
2x

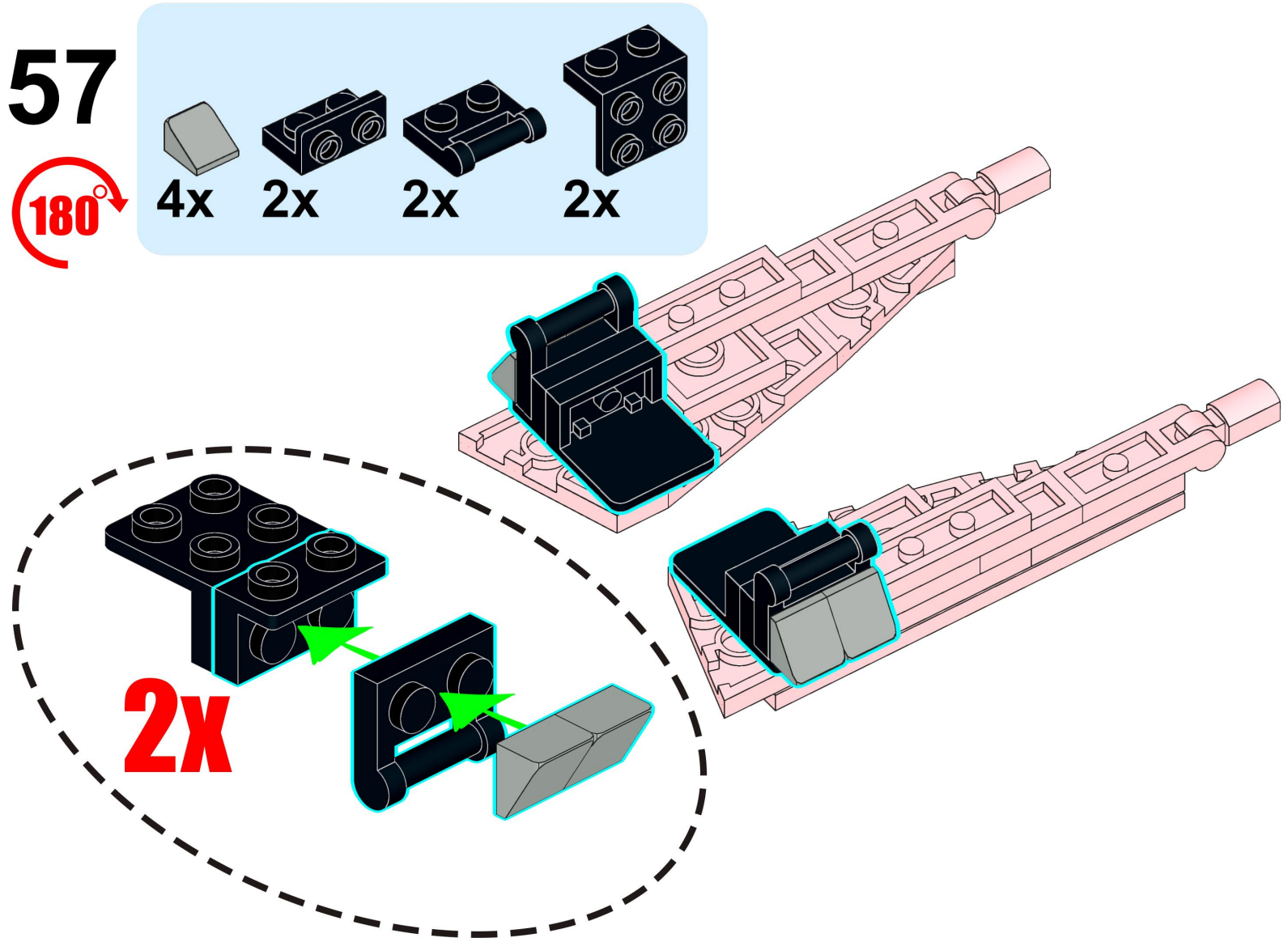
57
180°
4x
2x
2x
2x
2x

58

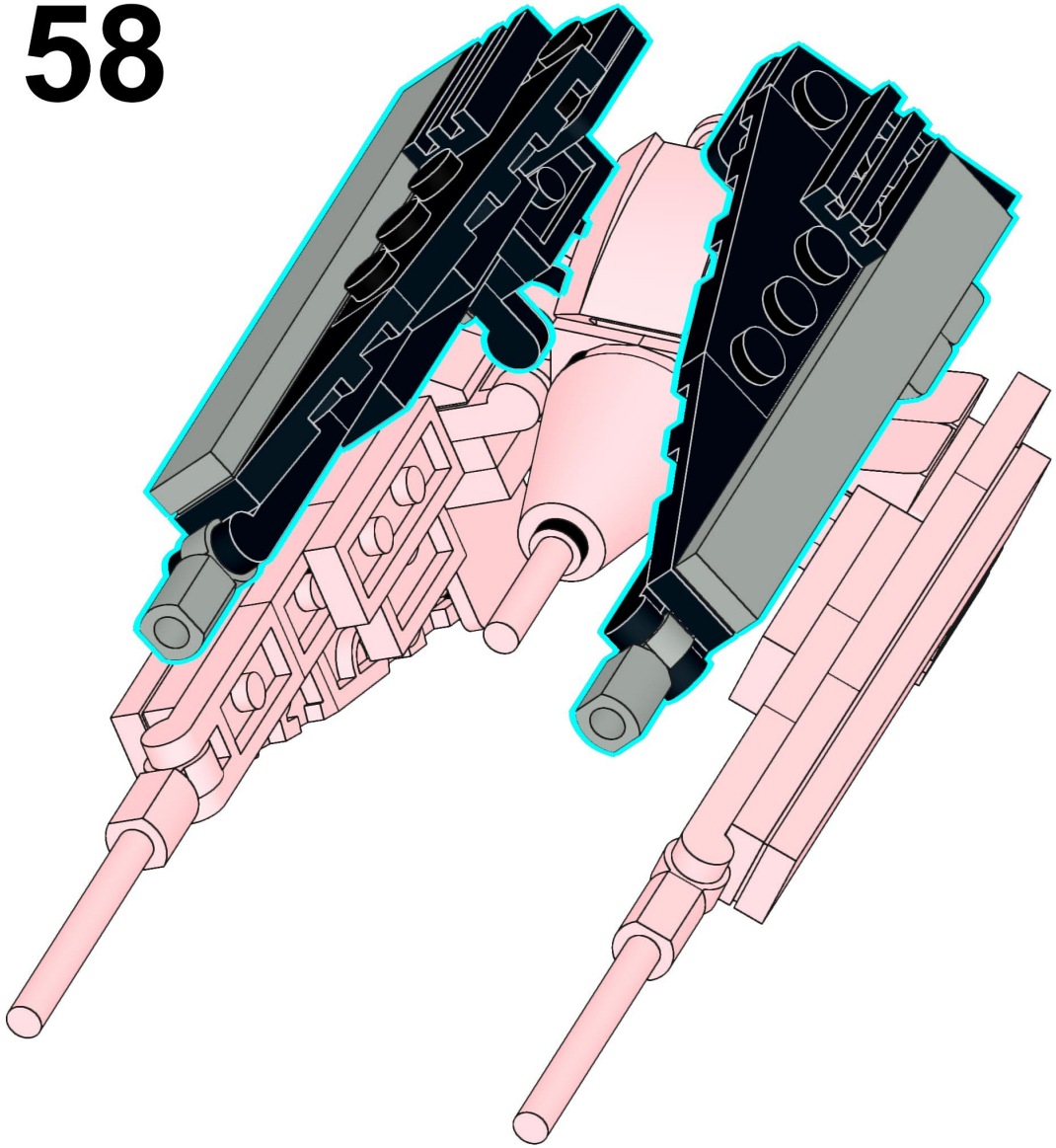

59

FINISH



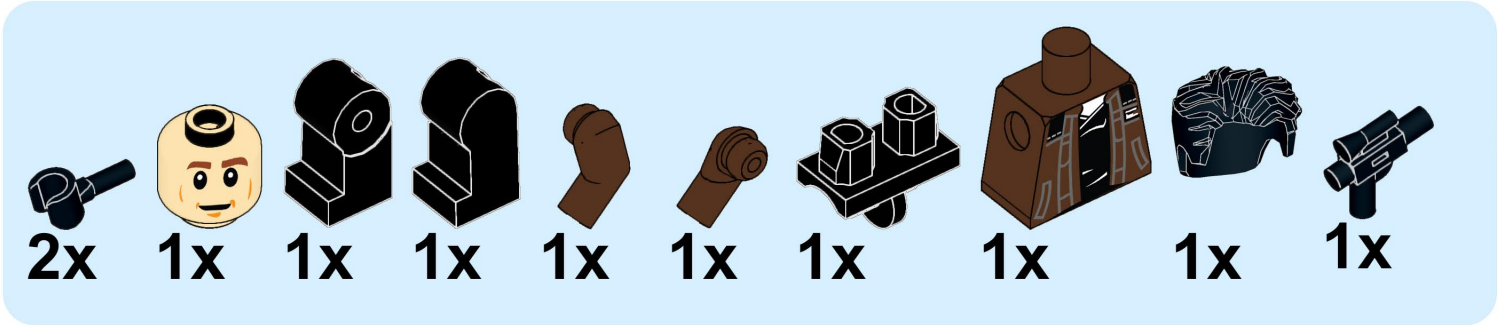
2x
1x
1x
1x
1x
1x
1x
1x
1x
1x

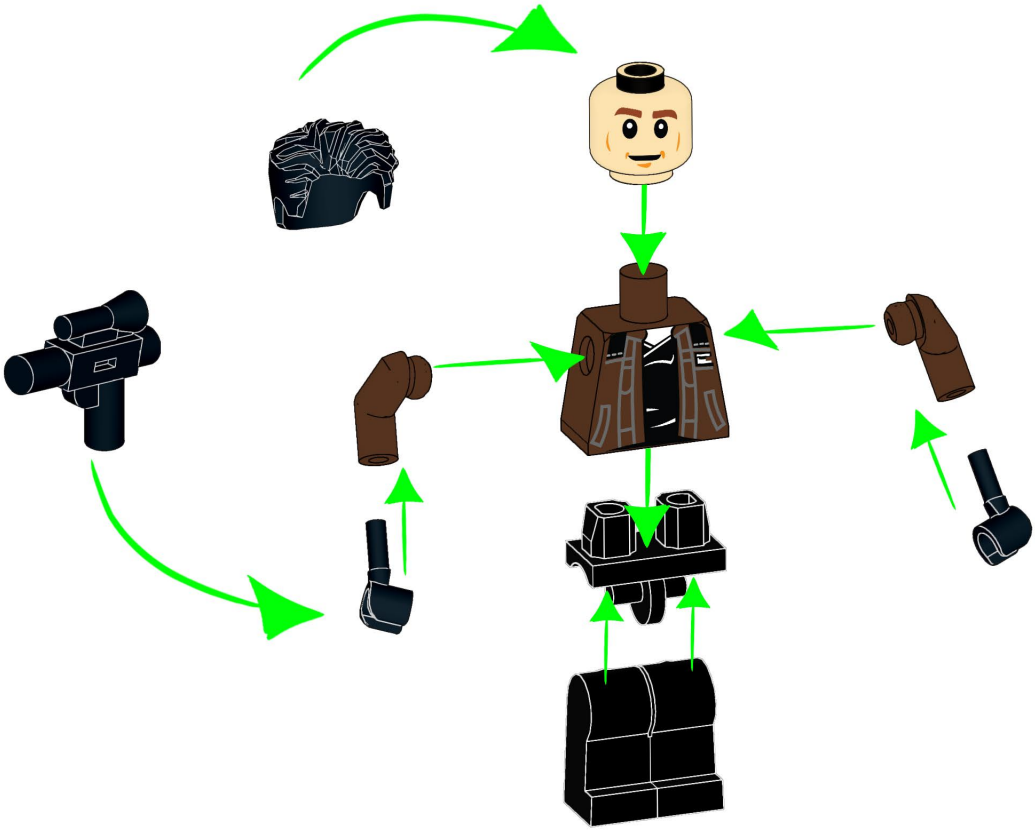

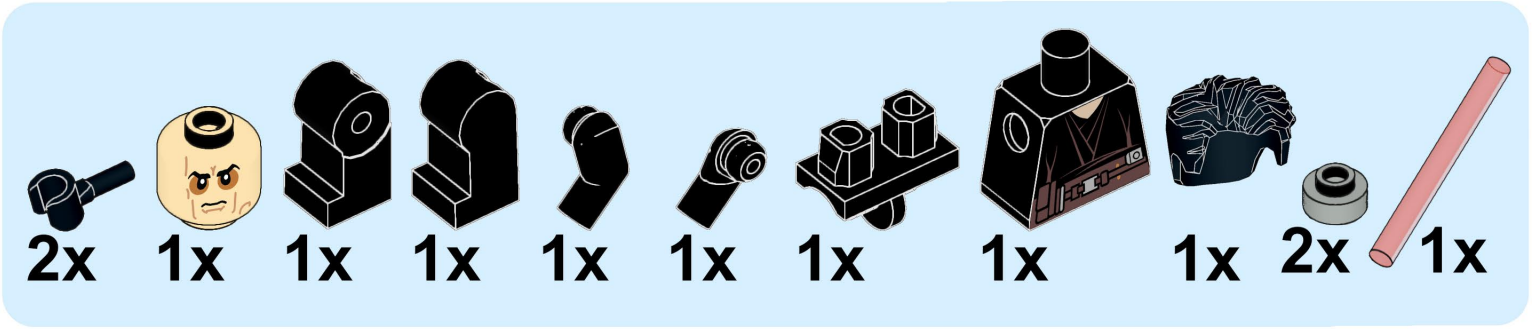
2x
1x
1x
1x
1x
1x
1x
1x
1x
2x
1x

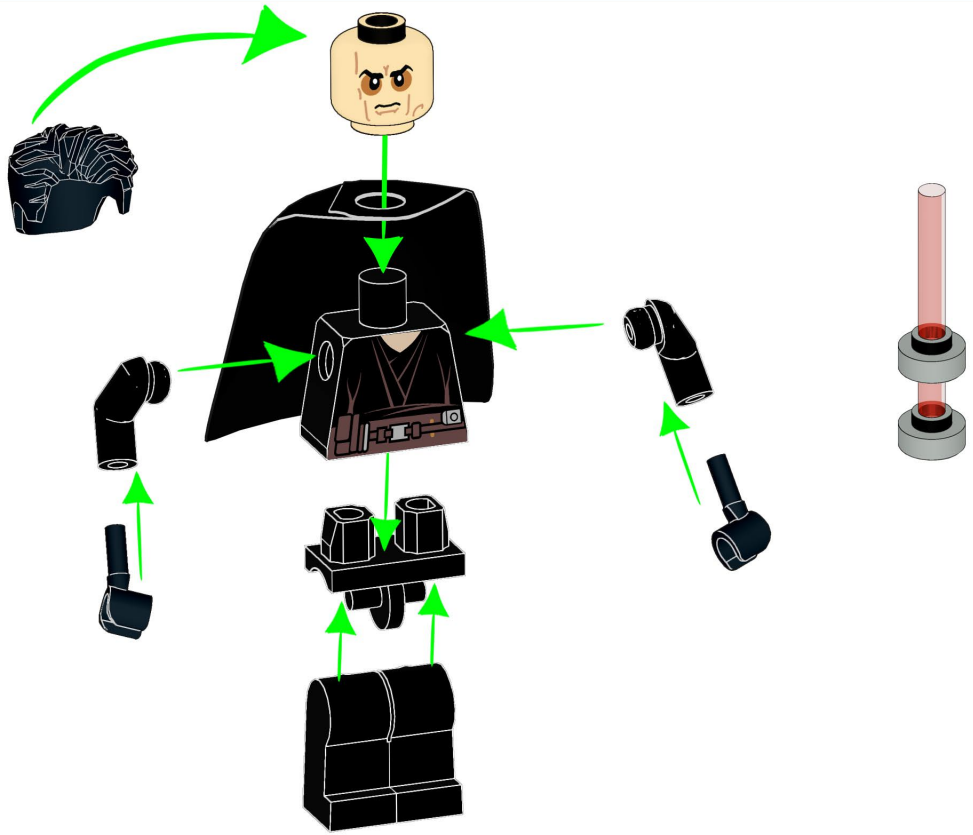

تبریک! لگو سفینه استاروارز 2 مدلی ۳۸۸ قطعه ساخته شد 🎉

عکس لگوی ساخته‌شده‌ات را با ما به اشتراک بگذار و ما را در اینستاگرام تگ کن: @sargarmiacom



لگوها، ماکت‌ها و بازی‌های فکری بیشتر در sargarmia.com · هوشمندانه بازی کن